NOTICE D'UTILISATION/BEDIENUNGSANLEITUNG/LIBRETTO MANUTENZIONE

PEUGEOT

205

205

Chère Cliente, Cher Client,

Bienvenue à bord de votre Peugeot 205.

Nous vous remercions de votre choix et nous sommes persuadés que votre nouvelle voiture vous apportera de grandes satisfactions : comme toutes les Peugeot, votre 205 a été étudiée et fabriquée avec le souci constant de la qualité.

Vous trouverez dans les pages suivantes quelques conseils d'utilisation. Les suivre, c'est pratiquer en souplesse une conduite économique, c'est accroître votre sécurité, c'est aussi profiter longtemps des qualités de votre 205.

Enfin, nous vous rappelons que le réseau Peugeot Talbot est à votre service pour tout renseignement et pour la maintenance de votre 205. La compétence de nos concessionnaires et agents est le gage de votre tranquillité. Pour votre information consulter notre brochure réseau.

Nous vous souhaitons une bonne route.

Verehrte Kundin, verehrter Kunde;

Willkommen an Bord Ihres Peugeot 205.

Wir danken Ihnen für Ihr Vertrauen und sind überzeugt, daß Ihr neuer Wagen Ihre höchsten Erwartungen erfüllen wird : wie bei allen Peugeots war auch bei der Entwicklung und Fertigung Ihres 205 Qualität unser größtes Anliegen.

Auf den folgenden Seiten geben wir Ihnen ein paar praktische Bedienungshinweise. Wenn Sie sich daran halten, bedeutet das sparsames Fahren, größere Sicherheit und die Gewähr, lange Freude an Ihrem 205 und seinen Vorzügen zu haben.

Zu guter Letzt möchten wir Sie darauf hinweisen, daß das Peugeot Talbot Händlernetz Ihnen jederzeit für weitere Auskünfte und für die Wartung Ihres 205 zur Verfügung steht. Der Sachkundigkeit unserer Vertragshändler und Vertreter können Sie sich unbesorgt anvertrauen. Ziehen Sie unser Händlerverzeichnis zu Rate, wenn Sie Genaueres wissen möchten.

Wir wünschen Ihnen gute Fahrt.

Cara Cliente, Caro Cliente,

Benvenuto a bordo della vostra peugeot 205

Noi vi ringraziamo della vostra scelta e siamo convinti che la vostra nuova vettura vi apportera' delle grandi soddisfazioni, come tutte le Peugeot, la vostra 205 e' stata studiata e fabbricata con la cura costante della qualita'.

Troverete nelle pagine seguenti alcuni consigli di manutenzione. Seguirli significa adottare una guida economica in scioltezza, significa accrescere la Vostra sicurezza, garantendo per lungo tempo le qualita' della vostra 205.

Per concludere, vi ricordiamo che la rete dei concessionari Peugeot Talbot è a vostra disposizione per qualsiasi informazione e per la manutenzione della vostra 205. La competenza dei vostri concessionari e agenti è la garanzia della vostra tranquilità. Per informarvi, consultate la lista dei concessionari.

Noi Vi salutiamo e Vi auguriamo buon viaggio.

INTRODUCTION

Prendre place au volant de votre nouvelle Peugeot est, nous l'espérons, un grand plaisir.
Comme vous pourrez le constater, nous avons tout fait pour qu'il en soit ainsi :
Ses sièges sont mœlleux mais soutiennent bien votre corps. Leur revêtement est sobre et de bon goût.
Son tableau de bord est clair et bien lisible. Conçu pour privilégier une excellente visibilité la nuit venue, il ne sera pourtant jamais éblouissant. Ses commandes, au dessin particulièrement étudié, tombent tout naturellement sous votre main et s'actionnent en douceur.
Chaque détail a été pensé pour vous procurer le maximum de satisfaction.
Et cette satisfaction sera durable.
Car si, d'ores et déjà, vous connaissez le soin avec lequel votre Peugeot a été fabriquée, l'excellence des solutions techniques retenues vous prépare d'autres plaisirs que, peut-être, vous ignorez encore : une tenue de route irréprochable, d'excellentes performances assorties d'une sobriété exemplaire et le plus grand des conforts dynamiques, même sur mauvais revêtements.
Ainsi, votre nouvelle Peugeot vous convie à la meilleure des conduites possibles.

EINLEITUNG

Sich ans Lenkrad Ihres neuen Peugeot zu setzen ist - so hoffen wir - ein besonderer Genuß für Sie.
Wie Sie feststellen werden, haben wir unsererseits alles dazu getan :
Die Sitze sind weich, geben dem Körper jedoch guten Halt. Die Bezüge sind schlicht und geschmackvoll. Das Armaturenbrett ist übersichtlich und gut lesbar. Obwohl auch nach Einbruch der Dunkelheit noch hervorragend erkennbar, ist es absolut blendfrei. Die Bedienungsschalter mit ihrem wohldurchdachten Design sind leicht erreichbar und lassen sich mühelos betätigen.
Jedes Detail entstand aus dem Wunsch, Sie rundum zufriedenzustellen.
Zufrieden werden Sie auch auf Dauer sein.
Denn Sie können zwar jetzt schon ermessen, wieviel Sorgfalt bei der Herstellung Ihres Peugeot aufgewandt wurde, wissen aber vielleicht noch nicht, welche Annehmlichkeiten er Ihnen aufgrund seiner erstklassigen Technik darüber hinaus noch zu bieten hat : z.B. eine tadellose Straßenlage, hervorragende Fahrleistungen bei vorbildlicher Sparsamkeit und höchst dynamischen Komfort auch auf schlechter Fahrbahn.
So garantiert Ihnen Ihr neuer Peugeot stets gute Fahrt.

INTRODUZIONE

Prendere posto al volante della vostra nuova Peugeot è, crediamo, un grande piacere.
Come potrete constatare, abbiamo fatto del tutto perché sia così :
I sedili sono morbidi ma sostengono bene il vostro corpo. Il loro rivestimento è semplice e di buon gusto. Il cruscotto è chiaro e ben leggibile. Concepito per garantire di notte, un ottima visibilità, non sarà mai abbagliante. Il disegno dei comandi è stato studiato a fondo, sono particolarmente maneggevoli e si azionano facilmente.
Ogni particolare è stato progettato per procurarvi la massima soddisfazione.
E questa soddisfazione durerà.
Perchè se fin da oggi conoscete la cura con la quale la vostra Peugeot è stata fabbricata, l'eccellenza delle soluzioni tecniche vi prepara ad altri piaceri di cui forse ancora non sapete nulla : una tenuta di strada irreprensibile, un ottimo rendimento e il massimo confort dinamico, anche su strade dissestate.
Cosi la vostra Peugeot vi invita alla migliore guida possibile.

205

UTILISATION

1 Ventilation Chauffage. Air conditionné 40-46

2 Eclairage 28-30

3 Combiné. Mise en marche Contrôle de marche 50-64

4 Essuie-vitre - Lave vitre 32

5 Interrupteurs de commandes 34

6 Auto-radio (montage)..... 92

7 Cendrier AV. Allume-cigares 36

8 Passage des vitesses..... 66-68

9 Interrupteurs de lève-vitres électriques..... 38

BEDIENUNG

1 Belüftung- Heizung. Klimaanlage 40-46

2 Beleuchtung 28-30

3 Kombiinstrument. Anlassen. Betriebskontrolle 50-64

4 Scheibenwischer - Scheibenwaschanlage..... 32

5 Bedienungsschalter..... 34

6 Autoradio (Einbau)..... 92

7 Aschenbecher vorn - Zigarettenanzünder..... 36

8 Gangschaltung 66-68

9 Schalter für elektrische Fensterheber..... 38

UTILIZZAZIONE

1 Ventilazione Riscaldamento. Aria condizionata..... 40-47

2 Illuminazione..... 29-31

3 Strumento combinato. Messa in moto e Controllo di marcia 50-65

4 Tergivetro - Lavavetro..... 33

5 Interruttore dei comandi.... 35

6 Autoradio (montaggio) 93

7 Portacenere ANT. Accendisigari..... 37

8 Passagio delle marcie 67-69

9 Interruttore alzacristalli elettrici 39

1
2
3
1
4
1
1
5
7
8
9
6

UTILISATION

1 Ouvertures 16-18

2 Entretien moteur 96-102

3 Rétroviseurs 36

4 Sièges - Appuis-tête..... 22-24

5 Ceinture de sécurité 20

6 Signalisation AR..... 86

7 Pneumatiques - Changement de roue..... 76-78

8 Signalisation AV..... 84

BEDIENUNG

1 Öffnen 16-18

2 Motorwartung 96-102

3 Rückspiegel..... 36

4 Sitze - Kopfstützen..... 22-24

5 Sicherheitsgurte..... 20

6 Licht- und Signalanlage hinten..... 86

7 Reifen - Radwechsel 76-78

8 Licht- und Signalanlage vorn..... 84

UTILIZZAZIONE

1 Aperture 17-19

2 Manutenzione motore..... 96-103

3 Specchi retrovisori 37

4 Sedili - Appoggia-testa 23-25

5 Cinture di sicurezza 21

6 Segnalazione POST..... 87

7 Pneumatici - Cambio di ruota..... 77-79

8 Segnalazione ANT..... 85

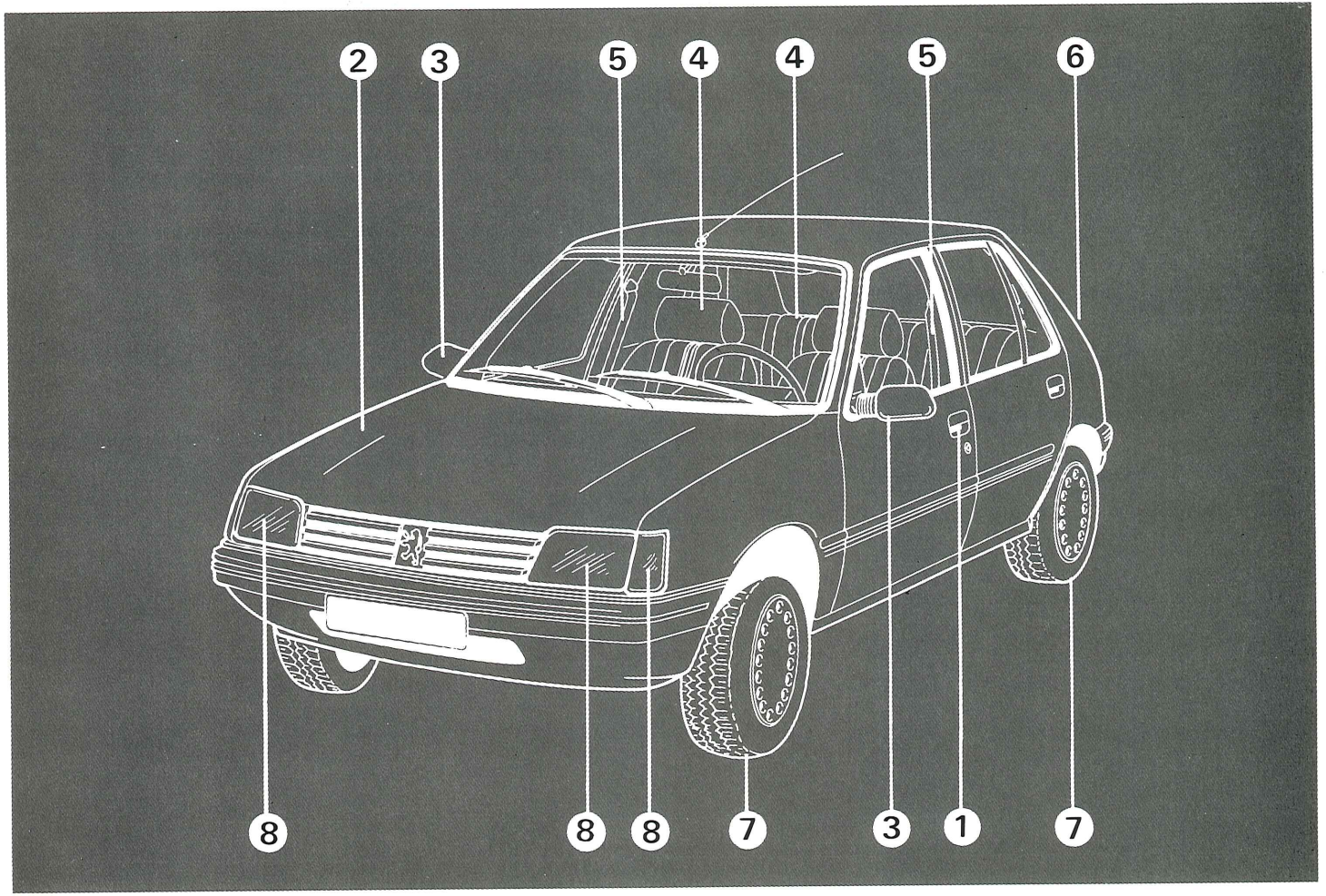
2
3
5
4
4
5
6
8
8
8
7
3
1
7

CONSEILS IMPORTANTS

1 NUMERO DES CLES
Plaquette à conserver précieusement

ENTRETIEN
- Les lubrifiants figurant dans les tableaux en fin de notice sont ceux qui conviennent le mieux à l'entretien de votre véhicule.
- Le carnet d'entretien-garantie comprend les conditions de garantie ainsi que les périodicités des programmes d'entretien recommandés et établis par le constructeur.

SECURITE - ANTIVOL
Votre véhicule peut être équipé d'une alarme antivol. Consulter un représentant de la marque.

2 PRESSION DE GONFLAGE
Pour connaître les valeurs exactes de pression en fonction des pneumatiques montés sur votre véhicule, reportez-vous à la vignette pression de gonflage.

Attention
La pression de gonflage des pneumatiques doit être contrôlée à froid.

WICHTIGE HINWEISE

1 SCHLÜSSELNUMMER
Schildchen sorgfältig aufbewahren

WARTUNG
- *Die in den Tabellen am Ende der Bedienungsanleitung aufgeführten Schmiermittel eignen sich am besten für die Wartung Ihres Fahrzeugs.*
- *Das Wartungs- und Garantieheft enthält die Garantiebedingungen sowie die vom Hersteller aufgestellten und empfohlenen Wartungsprogramme mit den jeweiligen Wartungsabständen.*

DIEBSTAHLSICHERUNG
Ihr Fahrzeug kann zur Diebstahlsicherung mit einer Alarmanlage ausgerüstet werden. Wenden Sie sich dazu an einen Vertragshändler.

2 REIFENDRUCK
Die genauen Druckwerte für die an Ihrem Fahrzeug montierten Reifen finden Sie auf dem Reifendruckaufkleber.

Achtung
Reifendruck nur bei kalten Reifen prüfen.

CONSIGLI IMPORTANTI

1 NUMERO DELLE CHIAVI
Targhetta da conservare preziosamente

Manutenzione
- I lubrificanti indicati nella tabella alla fine del manuale sono quelli più adatti alla manutenzione del vostro veicolo.
- Il quaderno di manutenzione - garanzia comprende le condizioni di garanzia come anche la periodicità dei programmi di manutenzione consigliati e stabiliti dal costruttore.

SICUREZZA ANTIFURTO
Il vostro veicolo può essere equipaggiato di un allarme antifurto. Consultare un rappresentante della marca.

2 PRESSIONE DI GONFIAGGIO
Per conoscere i valori esatti di pressione validi per i pneumatici montati sul vostro veicolo, consultare la targhetta pressione di gonfiaggio.

Attenzione
La pressione di gonfiaggio dei pneumatici deve essere controllata a freddo.

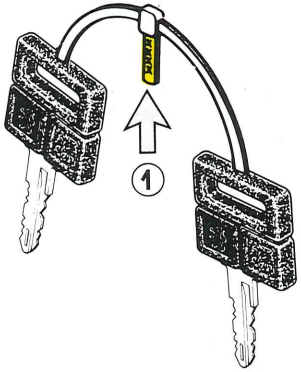

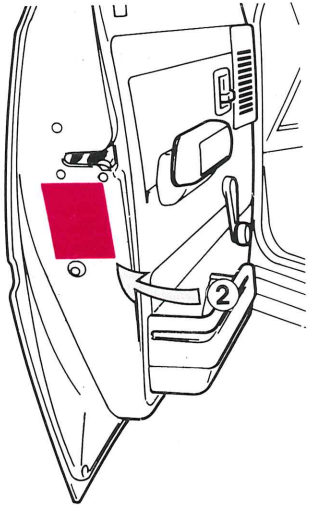

1. PRESENTATION	*1. ÜBERSICHT*	1. PRESENTAZIONE
2. CONDUITE	*2. FAHREN*	2. GUIDA
3. ENTRETIEN	*3. WARTUNG*	3. MANUTENZIONE
4. CONSEILS PRATIQUES	*4. PRAKTISCHE RATSCHLÄGE*	4. CONSIGLI PRATICI
5. CARACTERISTIQUES	*5. TECHNISCHE DATEN*	5. CARATTERISTICHE
6. INDEX ALPHABETIQUE	*6. STICHWORTVERZEICHNIS*	6. INDICE ALFABETICO

1. PRESENTATION

Ouvertures 16-18
Ceintures de sécurité 20
Sièges 22-24
Planche de bord 27
Eclairage 28-30
Lave-vitre - Essuie-vitre 32
Commandes 34
Confort 36-38
Ventilation - Chauffage 40-42
Air conditionné 44-46

1. ÜBERSICHT

Öffnen 16-18
Sicherheitsgurte 20
Sitze 22-24
Armaturenbrett 27
Beleuchtung 28-30
Scheibenwischer - Scheibenwaschanlage . 32
Bedienungshinweise 34
Komfort 36-38
Belüftung - Heizung 40-42
Klimaanlage 44-46

1. PRESENTAZIONE

Aperture 17-19
Cinture di sicurezza 21
Sedili 23-25
Plancia di bordo 27
Illuminazione 29-31
Tergivetro - Lavavetro 33
Comandi 35
Confort 37-39
Ventilazione - Riscaldamento 40-43
Aria condizionata 44-47

GTI

VERROUILLAGE ET DEVERROUILLAGE DES PORTES
La clé de contact verrouille les portes AV, le volet AR et le bouchon de réservoir à carburant*.

1 **De l'extérieur sur portes AV**
Verrouiller ou déverrouiller à l'aide de la clé. Pour ouvrir, soulever la poignée. *Sans la clé,* côté passager uniquement, abaisser le bouton et fermer la porte.

2 **De l'intérieur sur portes AV ou AR**
Pour verrouiller ou déverrouiller manœuvrer le bouton de condamnation. Pour ouvrir, tirer la commande.

3 **Sécurité enfants**
Sur portes AR, la languette abaissée condamne l'ouverture de l'intérieur. L'ouverture de l'extérieur reste possible.

VERROUILLAGE ET DEVERROUILLAGE ELECTRIQUE CENTRALISE
Pour verrouiller ou déverrouiller simultanément les portes et le volet AR (coffre sur cabriolet) 2 possibilités :

4 **Avec la clé**
Tourner la clé dans le verrou, ou de l'intérieur, manœuvrer le bouton de condamnation de la porte conducteur.

5 **Avec la commande à distance***
La commande à distance à infrarouge remplit les mêmes fonctions que la clé.
Diriger l'émetteur vers le récepteur, situé à côté du rétroviseur intérieur, appuyer sur le bouton : le témoin s'allume et commande le verrouillage ou le déverrouillage des portes et du volet AR.
L'émetteur est alimenté par trois piles. Lorsque le témoin ne s'allume plus, il convient de remplacer les piles (3 piles de 1,5 VARTA V13 GA, UCAR A76 ou équivalent).

* Suivant modèle

VERRIEGELN UND ENTRIEGELN DER TÜREN
Vordertüren, Heckklappe und Tankklappe werden mit dem Zündschlüssel verriegelt.*

1 ***Vordertüren von außen***
Verriegeln bzw. Entriegeln mit Schlüssel. Zum Öffnen, Griff ziehen.
Ohne Schlüssel, nur auf der Beifahrerseite, Knopf herunterdrücken und Tür schließen.

2 ***Vordere bzw. hintere Türen von innen***
Zum Verriegeln oder Entriegeln, Verriegelungsknopf betätigen. Zum Öffnen, Handgriff ziehen.

3 ***Kindersicherung***
Bei heruntergedrückter Sperrklinke können die hinteren Türen von innen nicht geöffnet werden. Öffnen von außen ist jedoch möglich.

VERRIEGELN UND ENTRIEGELN MIT ELEKTRISCHER ZENTRALVERRIEGELUNG
Gleichzeitiges Ver- oder Entriegeln von Türen und Heckklappe (Kofferraum beim Cabriolet) wahlweise :

4 ***Mit dem Schlüssel***
Schlüssel im Türschloß drehen oder von innen Verriegelungsknopf auf der Fahrerseite betätigen.

5 ***Mit der Fernbedienung****
Die Infrarot-Fernbedienung erfüllt die gleiche Funktion wie der Schlüssel.
Sender auf den Empfänger neben dem Innenspiegel richten, Knopf drücken. Mit Aufleuchten der Kontrolleuchte werden Türen und Heckklappe ver- bzw. entriegelt.
Der Sender wird durch drei Batterien gespeist. Sobald die Kontrolleuchte nicht mehr aufleuchtet, sind die Batterien zu erneuern (drei 1,5 V-Batterien VARTA V13 GA, UCAR A76 oder gleichwertige).

** Je nach Ausführung*

BLOCCAGGIO E SBLOCCAGGIO PORTE
La chiave di contatto blocca le porte ANT., il portellone POST. e il tappo del serbatoio della benzina*.

1 **Dall'esterno sulle porte ANT.**
Bloccare o sbloccare con l'aiuto della chiave. Per aprire, sollevare la maniglia.
Senza la chiave, solo lato passeggero, abbassare il pulsante e chiudere la portiera.

2 **Dall'interno sulle porte ANT. o POST.**
Per bloccare o sbloccare manovrare il pulsante di bloccaggio. Per aprire tirare il comando.

3 **Sicurezza bambini**
Sulle portiere POST., la linguetta abbassata blocca l'apertura dall'interno. E' possibile solo l'apertura dall'esterno.

BLOCCAGGIO E SBLOCCAGGIO ELETTRICO CENTRALIZZATO
Per bloccare o sbloccare simultaneamente le porte e il portellone POST (bagagliaio sul cabriolet) 2 possibilità :

4 **Con la chiave**
Girare la chiave nella serratura o premere dall'interno il pulsante di bloccaggio della porta conducente.

5 **Con comando a distanza***
Il comando a distanza a raggi infrarossi adempie alle stesse funzioni della chiave.
Dirigere l'emittente verso il ricettore situato accanto allo specchio retrovisore interno, premere il pulsante : la spia si accende e comanda il bloccaggio e sbloccaggio delle porte e del portellone POST.
L'emittente viene alimentato da tre pile.
Qualora la spia non si accendesse più, conviene sostituire le pile (3 pile di 1,5 VARTA V13 GA, UCAR A76 o equivalenti).

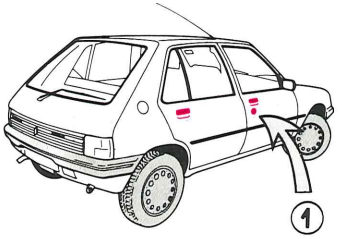

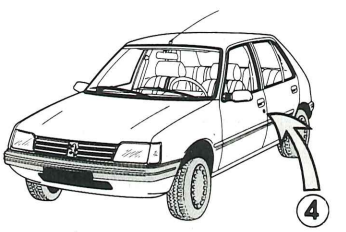

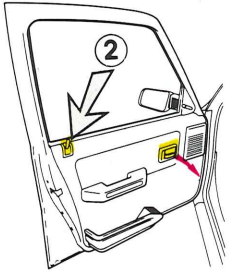

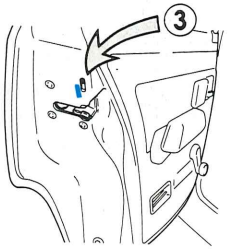

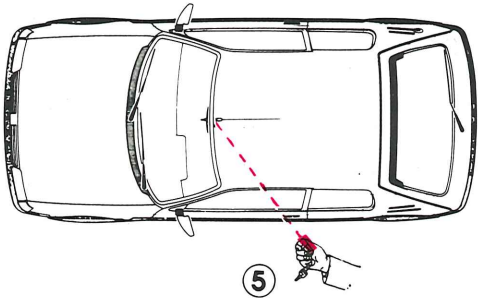

* Secondo il tipo di modello

VOLET AR

1 **Ouverture**
Déverrouiller à l'aide de la clé, appuyer sur le poussoir, puis soulever le volet qui se met automatiquement en ouverture maximale.
Fermeture
Abaisser le volet et appuyer légèrement en fin de course. Verrouiller à l'aide de la clé.

Condamnation centralisée*
Verrouillage ou déverrouillage à partir de la porte conducteur.
Après verrouillage centralisé, possibilité de déverrouiller uniquement le volet AR (coffre sur CTI) en tournant la clé vers la gauche.
Lors de sa fermeture, ne pas oublier de le verrouiller en tournant la clé vers la droite.
L'éclairage est commandé par l'ouverture du volet AR et s'éteint automatiquement à sa fermeture*.

CAPOT MOTEUR

2 **Ouverture**
De l'intérieur, tirer la palette d'ouverture.
3 De l'extérieur, libérer la sécurité en soulevant la palette sous capot.
4 Soulever le capot et le maintenir ouvert à l'aide de la béquille.

Fermeture
5 Soulever légèrement le capot. Amorcer le pilage de la béquille. Laisser tomber le capot. Veuiller au bon verrouillage en fin de course.

* Suivant modèle

HECKKLAPPE

1 ***Öffnen***
Mit dem Schlüssel entriegeln, Druckknopf eindrücken und Klappe anheben, die sich von selbst vollständig öffnet.
Schließen
Klappe absenken und mit leichtem Druck einrasten lassen. Mit dem Schlüssel verriegeln.

Zentralverriegelung*
Verriegeln bzw. Entriegeln von der Fahrertür aus.
Nach zentraler Verriegelung läßt sich die Heckklappe (beim CTI der Kofferraum) getrennt aufschließen, und zwar durch Drehen des Schlüssels nach links.
Beim Schließen nicht vergessen, den Kofferraum durch Drehen des Schlüssels nach rechts zu verriegeln.
Die Beleuchtung schaltet sich beim Öffnen der Heckklappe ein und erlischt beim Schließen automatisch.*

MOTORHAUBE

2 ***Öffnen***
Im Innenraum Griff zum Entriegeln ziehen.
3 Von außen Sicherungshaken durch Anheben der Sperrfeder unter der Haube lösen.
4 Motorhaube anheben und durch Stütze offen halten.

Schließen
5 Motorhaube leicht anheben. Stütze wieder einklappen. Haube herunterlassen. Zum Schluß auf richtiges Einrasten achten.

** Je nach Ausführung*

FINESTRINO ORIENTABILE POST

1 **APERTURA**
Sbloccare mediante la chiave, premere il pulsante e sollevarlo, il finestrino si mette automaticamente nella posizione di massima apertura.

Chiusura
Abbassare il pulsante e premerlo leggermente in fine corsa. Bloccare mediante la chiave.

Chiusura centralizzata*
Bloccaggio e sbloccaggio dalla porta del conducente.
Dopo il bloccaggio centralizzato, si può aprire separatamente solo il portellone POST (cofano per CTI) girando la chiave verso sinistra.
Dopo la chiusura, non dimenticare di bloccarlo nuovamente, girando la chiave verso destra.
L'illuminazione viene azionata mediante l'apertura del portellone POST e si spegne automaticamente dopo la chiusura*.

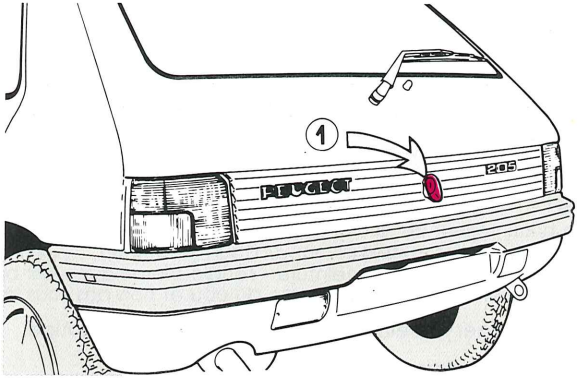

COFANO MOTORE

2 **APERTURA**
Dall'interno, tirare la leva di apertura.

3 Dall'esterno, sbloccare la sicura sollevando la leva sotto il cofano.

4 Sollevare il cofano e tenerlo aperto mediante la staffa.

Chiusura

5 Sollevare leggermente il cofano. Togliere la staffa. Lasciare cadere il cofano. Controllare la chiusura completa.

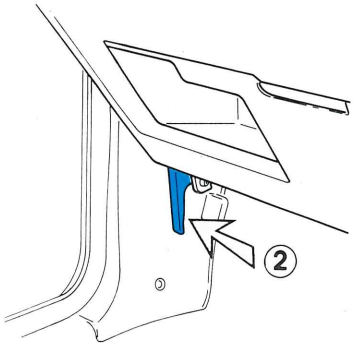

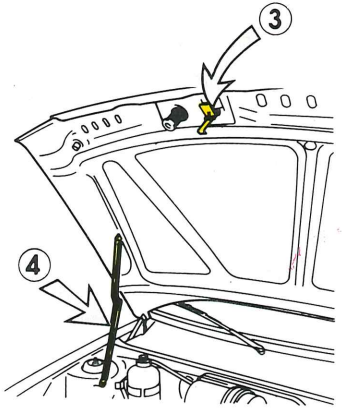

* Secondo il tipo di modello

SIEGES - CEINTURES DE SECURITE

1 **Boucler sa ceinture, c'est obligatoire et plus sûr**
Une condition essentielle de votre sécurité est d'être solidaire de la partie non déformée du véhicule, en cas d'accident, même de faible violence.
- Bien régler la position de son siège.
- S'assurer que la ceinture n'est pas vrillée et qu'elle ne frotte pas sur des arêtes vives.

2 **Enclencher le pêne dans son boîtier de verrouillage et s'assurer que :**
- le brin inférieur de la ceinture - sangle de bassin - est bien tendu sur le haut des cuisses et non pas sur l'abdomen.
- le brin supérieur de la ceinture - sangle thoracique - est bien placé entre l'épaule et la base du cou et non pas sous le bras.

3 **Pour dégager la ceinture, appuyer sur le bouton rouge.**

CEINTURE A ENROULEUR
- Sur sol plat, tirer la sangle sans à coups pour ne pas bloquer le mécanisme d'enroulement en s'assurant que rien ne gêne la tension automatique de la ceinture.
- Le blocage de la ceinture s'effectue :
  - par accélération ou décélération brutale (coup de frein ou choc),
  - par inclinaison du véhicule et en virage serré.

CEINTURE STATIQUE
- Régler la ceinture en faisant coulisser les brins et la patte d'arrêt en laissant subsister un jeu réduit entre - la sangle thoracique - et votre torse. Après utilisation, replacer la boucle dans son support.
  Les véhicules conçus pour 3 places à l'arrière peuvent être équipés d'une troisième ceinture de sécurité. Consulter un représentant de la marque.

ATTENTION
Les ceintures ne sont pas prévues pour les enfants de moins de 6 ans, sauf en cas d'utilisation de "siège réhaussé". Elles ne doivent être utilisées que pour une seule personne.
Les ceintures ayant subi des contraintes à la suite d'un choc doivent être remplacées et les points d'ancrage vérifiés. Aucune modification ne doit être apportée aux ceintures ni à leur montage.
Entretien ou nettoyage des ceintures : voir entretien des garnitures.

SITZE - SICHERHEITSGURTE

*1 **Das Anlegen des Sicherheitsgurtes ist Vorschrift und erhöht die Sicherheit.***
Ihre Sicherheit ist wesentlich davon abhängig, daß Sie selbst bei einem Unfall mit nur leichtem Aufprall fest mit dem nicht verformten Teil des Fahrzeugs verbunden sind.
- *Sitzposition richtig einstellen.*
- *Darauf achten, daß der Gurt nicht verdreht ist und nicht an scharfen Kanten reibt.*

*2 **Riegel in Gurtschloß einschieben und darauf achten, daß :***
- *das untere Gurtband, d.h. der Beckengurt, straff über dem Becken, nicht jedoch am Bauch anliegt,*
- *das obere Gurtband, d.h. der Schultergurt, genau zwischen Schulter und Halsansatz verläuft, nicht jedoch unter dem Arm hindurch.*

*3 **Zum Lösen des Gurtes, roten Knopf drücken.***

GURTE MIT AUFROLLAUTOMATIK
- *Gurt ruckfrei durchziehen, damit der Aufrollmechanismus nicht blockiert, gleichzeitig darauf achten, daß die automatische Straffung des Gurtes nicht behindert wird.*
- *Der Gurt blockiert :*
  - *bei abruptem Beschleunigen oder Abbremsen (Vollbremsung oder Aufprall),*
  - *bei starker Neigung des Fahrzeugs und in scharfen Kurven.*

GURTE OHNE AUFROLLAUTOMATIK
- *Gurt durch Verschieben der Gurtbänder und der Feststellschnalle so einstellen, daß zwischen Schultergurt und Oberkörper noch etwas Spielraum bleibt. Nach Abschnallen des Gurtes, Verschlußschnalle in Halterung einhaken.*
  Fahrzeuge mit 3 Sitzplätzen hinten können mit einem dritten Sicherheitsgurt ausgestattet werden. Wenden Sie sich dazu bitte an einen Vertragshändler.

ACHTUNG
Die Sicherheitsgurte sind nicht für Kinder unter 6 Jahren vorgesehen, außer bei Verwendung einer "Sitzerhöhung". Sie dürfen nur von einer einzigen Person benutzt werden. Nach einem Aufprall müssen Gurte, die einer Zugbelastung ausgesetzt waren, ersetzt und ihre Verankerungspunkte überprüft werden. An den Sicherheitsgurten bzw. ihren Befestigungen dürfen keinerlei Änderungen vorgenommen werden. Pflege und Reinigung der Gurte : siehe Pflege der Innenausstattung.

SEDILI - CINTURE DI SICUREZZA

1 **Allacciare le cinture e' obbligatorio e piu' sicuro.**
Una condizione essenziale per la vostra sicurezza e' il controllo, anche in caso di incidenti lievi, delle parti che possono sembrare non deformi.
- Regolare la posizione del sedile.
- Assicurarsi che la cintura non sia attorcigliata e che non ci sia attrito con spigoli vivi.

2 **Agganciare le stanghette nella scatola di "bloccaggio" e assicurarsi che :**
- L'estremita' inferiore della cintura -cinghia del bacino- sia ben tesa nella parte alta delle coscie e non dull'addome.
- L'estremita' superiore della cintura -quella del torace- sia ben posizionata tra la spalla e il collo e non sotto il braccio.

3 **Per sganciare la cintura, premere il bottone rosso.**

CINTURA CON AVVOLGITORE
- In posizione piana, tirare la cinghia senza strappi, onde evitare il bloccaggio dell'avvolgitore e assicurarsi che niente influisca sulla clusione automatica della cintura.
- Il bloccaggio della cintura si effettua :
  - nel caso di accelerazione o decelerazione brusca (frenata o urto),
  - forte inclinazione del veicolo e in curva stretta.

CINTURE STATICHE
- Regolare le cinture facendo scorrere le estremita' e la staffa d'arresto lasciando un po' di spazio fra la cinghia toracica e il torso. Dopo l'utilizzo, sistemare il gancio nel supporto.
  Per le vetture a 3 posti, posteriormente, possono essere equipaggiate di una terza cintura di sicurezza. Consultare un rappresentante della marca.

ATTENZIONE
Le cinture non sono previste per i bambini di eta' inferiore ai 6 anni, tranne i casi con utilizzo di "sedile rialzato". Devono essere utilizzate da una sola persona. seule personne.
Le cinture che hanno subito degli strapponamenti in seguito ad urto devono essere sostituite e si devono verificare i punti di ancoraggio.
Nessuna modifica deve essere apportata alla cintura e al loro montaggio.
Manutenzione e pulitura delle cinture : vedere manutenzione delle guarnizione.

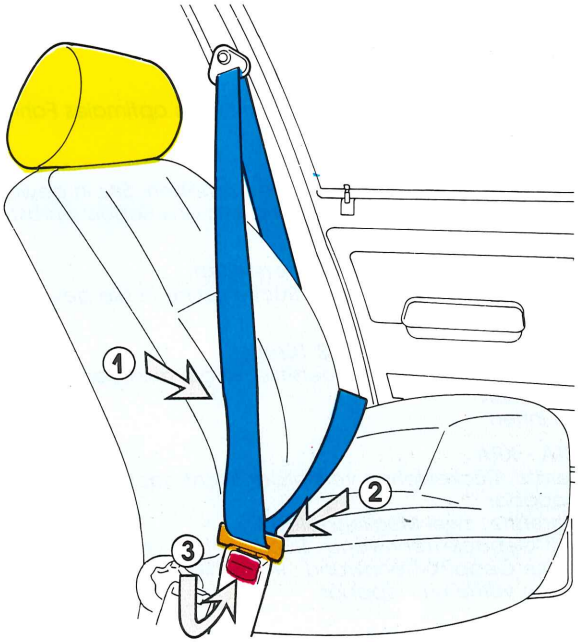

VORDERSITZE

1 *KOPFSTÜTZEN VORN**
Die Kopfstütze wirkt als Ergänzung des Sicherheitsgurtes durch Minderung des Risikos von Halswirbelverletzungen.
Sie läßt sich durch Verschieben in der Höhe verstellen.
Um bei einem Unfall wirksam Schutz zu bieten, muß die Kopfstütze den Hinterkopf abstützen. Bei richtiger Einstellung befindet sich der obere Rand der Kopfstütze in Höhe der Ohren.

VERSTELLUNG DER VORDERSITZE
Die verstellbaren Vordersitze gewährleisten optimales Fahrgefühl und Fahrkomfort.

2 *Längsverstellung*
Hebel zur Entriegelung des Sitzes anheben, Sitz in gewünschte Position bringen und durch Loslassen des Hebels einrasten lassen.

3 *Neigung der Rückenlehne verstellen.*
Durch Drehen des Knopfes, Rückenlehne in die gewünschte Neigung bringen.

Zugang zu den Rücksitzen (3 Türen)
Zum Umklappen der Vordersitze, Hebel anziehen
4 *von außen*
5 *von innen*

Beim XA - XRA
- *Fahrersitz : Rückenlehne verstellbar, nicht nach vorne umklappbar.*
- *Beifahrersitz : zwei Möglichkeiten,*
  - *mit Gepäck-Trennwand : Rückenlehne verstellbar,*
  - *ohne Gepäck-Trennwand : Rückenlehne verstellbar und nach vorne umklappbar.*

* *Je nach Ausführung*

SEDILI ANTERIORI

1 APPOGGIA-TESTA ANTERIORE
L'appoggia-testa completa l'azione delle cinture di sicurezza riducendo il rischio di lesioni delle vertebre cervicali.
Esso e' regolabile in altezza facendolo scorrere.
Per essere efficace, in caso d'incidente, l'appoggia-testa deve bloccare la parte posteriore del cranio. La regolazione e' corretta quando il bordo superiore si trova al di sotto delle orecchie.

REGOLAZIONE SEDILI ANTERIORI
Per una guida ottimale e confortevole, i sedili anteriori sono regolabili.

2 Rgolazione anteriore e posteriore
Tirare verso l'alto il comando di scorrimento per liberare il sedile, cercare la posizione piu' adatta al conducente, lasciare il comando per il bloccaggio.

3 Regolazione dell'inclinazione dello schienale.
Girare la manopola per avere la posizione dell'inclinazione desiderata dello schienale.

Accesso ai posti posteriori (3 posti)
Per il ribaltamento dei sedili anteriori, sollevare il comando.
4 dall'esterno
5 dall'interno

Su XA - XRA
- *Sedile conducente : schienale reclinabile, non ribaltabile in avanti.*
- *Sedile passeggero : con due possibilita'*
  - con copri-bagagliaio : schienale reclinabile
  - senza copri-bagagliaio : schienale reclinabile e ribaltabile in avanti.

* Secondo modello

SIEGES AVANT

1 **APPUIS-TETES AV***
L'appui-tête complète l'action des ceintures de sécurité en réduisant le risque de lésions des vertèbres cervicales.
Il est réglable en hauteur en le faisant coulisser.
Pour être efficace, en cas d'accident l'appui-tête doit bloquer la partie arrière du crâne. Le réglage est correct lorsque le bord supérieur se trouve au-dessus des oreilles.

REGLAGE DES SIEGES AV
Pour conduire avec le maximum d'efficacité et de confort, les sièges AV sont réglables.

2 **Réglage AV - AR**
Soulever la commande de verrouillage pour libérer le siège, le faire coulisser jusqu'à la position de conduite choisie, relâcher la commande pour verrouiller.

3 **Réglage de l'inclinaison du dossier.**
Tourner la molette pour obtenir la position d'inclinaison désirée du dossier.

Accès aux places arrières (3 portes)
Pour obtenir le basculement des sièges AV, soulever la commande.
4 de l'extérieur
5 de l'intérieur

Sur XA - XRA
- *Siège conducteur :* dossier inclinable, ne basculant pas vers l'AV.
- *Siège passager :* deux possibilités,
  - avec tôle arrêt bagages : dossier inclinable,
  - sans tôle arrêt bagages : dossier inclinable, et basculement vers l'AV.

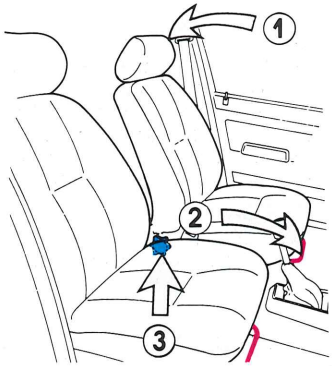

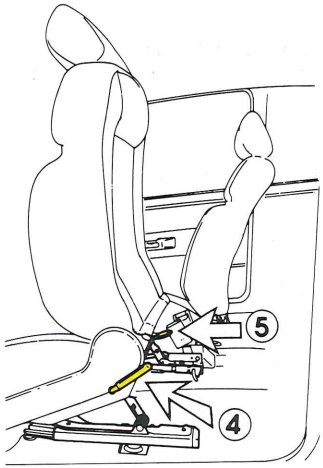

* Suivant modèle

SIEGES ARRIERES

1 TABLETTE AR

Dépose de la tablette AR
Dégager les 2 cordons de leurs fixations sur le volet AR.
Soulevez la tablette et pousser dans le sens latéral en continuant de soulever la tablette pour la dégager des supports.

2 BASCULEMENT DE LA BANQUETTE AR
Tirer sur la sangle pour basculer l'assise contre les dossiers AV.
3 Déverrouiller le dossier en agissant sur les commandes de verrouillage situées sur les côtés du coffre.
Rabattre le dossier en poussant vers l'AV.

4 BASCULEMENT DES SIEGES SEPARES*
Chacun des sièges peut être basculés séparément.
Tirer sur la sangle pour basculer l'assise contre le dossier du siège AV.
5 Déverrouiller le dossier en agissant sur la commande de verrouillage correspondante.
Rabattre le dossier en poussant vers l'AV.

Nota : lors de la remise en position de la banquette ou des sièges séparés, passer les brins fixes de ceintures de sécurité entre l'assise et le dossier avant le verrouillage de l'assise. Laisser la ou les sangles de manœuvre d'assise apparente.

* Suivant modèle.

RÜCKSITZE

1 ABLAGE HINTEN

Ausbau der hinteren Ablage
Die beiden Haltebänder aus ihren Befestigungen an der Heckklappe aushängen.
Ablage anheben und zum Lösen aus den Halterungen unter seitlichem Druck weiter anheben.

2 UMKLAPPEN DER RÜCKBANK
Zum Umklappen der Sitzfläche gegen die vorderen Rückenlehnen, am Gurt ziehen.
3 Rückenlehne durch Betätigung der seitlich im Kofferraum befindlichen Sperrhebel entriegeln.
Rückenlehne nach vorne umklappen.

*4 UMKLAPPEN DER EINZELSITZE**
Die Sitze lassen sich einzeln umklappen.
Zum Umklappen der Sitzfläche gegen die Rückenlehne des Vordersitzes, an der Schlaufe ziehen.
5 Rückenlehne durch Betätigung des entsprechenden Sperrhebels entriegeln.
Rückenlehne nach vorne umklappen.

Anmerkung : *Beim Zurückklappen der Sitzbank bzw. der Einzelsitze in ihre Ausgangsposition, die festen Gurtbänder der Sicherheitsgurte vor dem Einrasten der Sitzfläche zwischen dieser und der Rückenlehne hindurchführen. Schlaufe(n) zum Klappen der Sitzfläche herausschauen lassen.*

** Je nach Ausführung.*

SEDILI POSTERIORI

1 RIPIANO POST

Stacco del ripiano posteriore
Staccare i 2 cordoni fissati sul portellone posteriore.
Sollevare il ripiano spingendo lateralmente e continuare a sollevare il ripiano fino allo sganciamento dai supporti.

2 RIBALTAMENTO DEL DIVANETTO POSTERIORE
Tirare la cinghia per il ribaltamento, il sedile del divanetto dovra' toccare lo schienale ANT.
3 Sbloccare lo schienale manovrando sui comandi di bloccaggio situati ai lati del bagagliaio.
Abbassare lo schienale spingendo in avanti.

4 RIBALTAMENTO DEI SEDILI SEPARATI*
Ogni sedile puo' essere ribaltato separatamente.
Tirare la cinghia per il ribaltare il cuscino contro gli schienali anteriori.
5 Bloccare lo schienale manovrando sul comando di bloccaggio corrispondente.
Abbassare lo schienale spingendo in avanti.

Nota : al momento del posizionamento della panchetta o dei sedili separati passare i rami fissi della cintura di sicurezza fra la base e lo schienale prima del bloccaggio della stessa. Lasciare le cinghie dove le stesse si assestano.

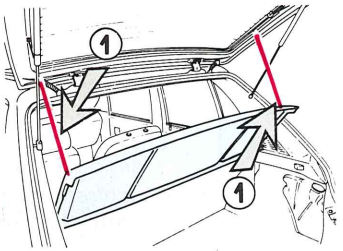

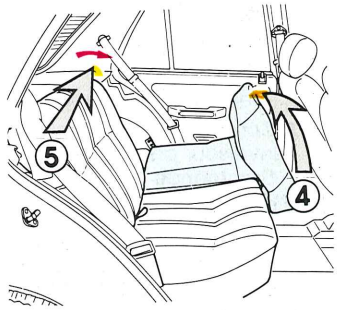

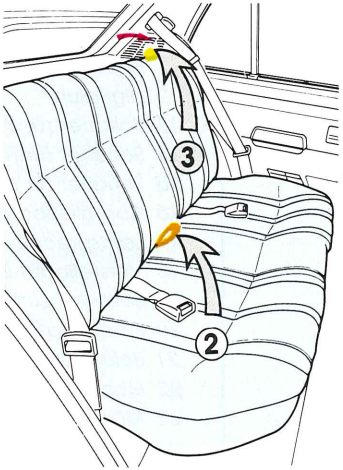

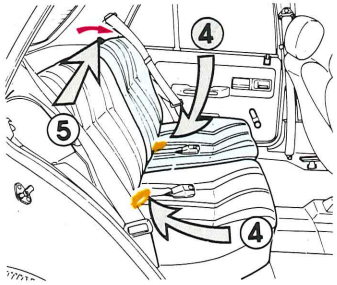

* Secondo il tipo di modello

PLANCHE DE BORD

1 Commande de déverrouillage du capot
2 Boîtes à fusibles
3 Réglage d'assiettes des projecteurs*
4 Vide-poches
5 Enrichisseur de départ (Starter)*
6 Rhéostat d'éclairage tableau*
7 Commutateur d'éclairage
Inverseur des feux clignotants
Commande d'avertisseurs
8 Cendrier
Allume-cigares
9 Emplacement auto-radio
10 Interrupteur de sièges chauffants*
11 Interrupteur de réfrigération* ou d'aérotherme*
12 Montre à affichage digital*
13 Interrupteur de signal de détresse
14 Interrupteur de vitre AR chauffante*
15 Interrupteur de feux AR de brouillard*
16 Boîte à gants avec verrou*
17 Haut-parleurs
18 Aérateur orientable
19 Ouïe latérale
20 Buses de dégivrage
21 Ventilation-chauffage
22 Aérateur de façade
23 Boîte à monnaies*
24 Commande d'essuie-vitre/lave-vitre
25 Antivol - Contact - Démarreur

* Suivant modèle ou destination.

ARMATURENBRETT

1 Hebel zum Entriegeln der Motorhaube
2 Sicherungskästen
*3 Scheinwerferverstellung**
4 Ablagefach
*5 Choke (Starterzug)**
*6 Regelwiderstand für Armaturenbeleuchtung**
7 Lichtschalter
Schalter für Blinker
Hupe
8 Aschenbecher
Zigarettenanzünder
9 Fach für Autoradio
*10 Schalter für heizbare Sitze**
11 Schalter für Klimaanlage bzw. Heizung und Belüftung**
*12 Digitaluhr**
13 Schalter für Warnblinkanlage
*14 Schalter für heizbare Heckscheibe**
*15 Schalter für Nebelschlußleuchten**
*16 Abschließbares Handschuhfach**
17 Lautsprecher
18 Verstellbare Belüftungsdüse
19 Seitliche Lüftungsschlitze
20 Enteisungsdüsen
21 Belüftung - Heizung
22 Frontbelüftungsdüse
*23 Münzfach**
24 Schalter für Scheibenwischer / -waschanlage
25 Lenk-Zündschloß

** Je nach Ausführung oder Bestimmung.*

CRUSCOTTO

1 Comando di sbloccaggio del cofano motore
2 Scatola dei fusibili
3 Regolazione delle parabole dei proiettori*
4 Vano porta-oggetti
5 Arricchitore di avviamento (starter)*
6 Reostato d'illuminazione quadro strumenti*
7 Commutatore d'illuminazione
Commutatore dei lampeggiatori
Comando avvisatore
8 Portacenere
Accendisigari
9 Alloggiamento autoradio
10 Interruttore sedili termici*
11 Interruttore dell'aria condizionata* o aerotermo*
12 Orologio digitale*
13 Interruttore del segnale di emergenza
14 Interruttore lunotto termico*
15 Interruttore luci antinebbia posteriori*
16 Vano porta-oggetti con serratura*
17 Altoparlanti
18 Aeratore regolabile
19 Bocchette lateral*
20 Diffusori di sbrinamento
21 Ventilazione-riscaldamento
22 Aeratore centrale
23 Vano porta-monete*
24 Comando tergi-vetro/lava-vetri
25 Contatto - Motorino d'avviamento

* Secondo modello o destinazione.

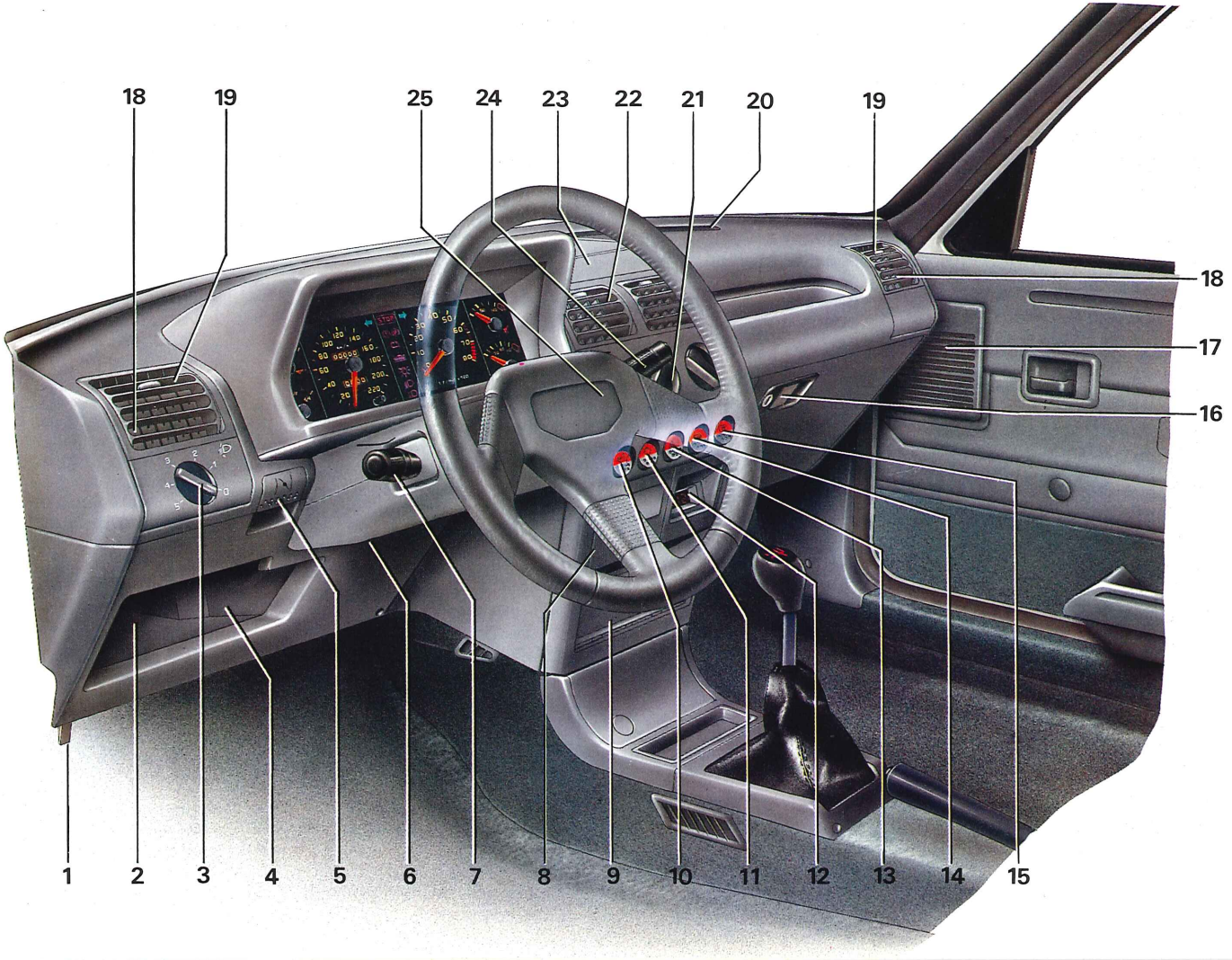
18
19
25
24
23
22
21
20
19
18
17
16
1
2
3
4
5
6
7
8
9
10
11
12
13
14
15

ECLAIRAGE

1 **COMMUTATEUR D'ECLAIRAGE ET DE SIGNALISATION**

SIGNALISATION : en position **0**, **A** ou **B** du commutateur

Avertisseur sonore
Appuyer en bout du commutateur

Avertisseur lumineux
Tirer le commutateur vers le volant

Clignotants
Possibilités de fonctionnement en position **A** ou **M** de l'antivol
Vers le haut : clignotant côté droit
Vers le bas : clignotant côté gauche
Pour signaler un dépassement ou un changement de file, pousser le commutateur jusqu'au point dur. Pour signaler un changement de direction, pousser le commutateur au-delà du point dur.
Rappel automatique avec le volant.

2 **Rhéostat d'éclairage***
Lorsque les feux extérieurs sont allumés, possibilités de régler la luminosité du tableau de bord.

ECLAIRAGE

3 **Position 0**
Feux éteints
* Allumage automatique de feux de croisement atténués dès la mise en route du moteur.

4 **Position A**
Feux de position et feux nocturnes urbains* : à partir de la position 0, tourner le commutateur d'un quart de tour vers l'AV.

5 **Position B**
Feux de croisement : à partir de la position A, tourner le commutateur d'un quart de tour vers l'AV.
Feux de route : tirer le commutateur vers le volant. Pour revenir en feux de croisement, tirer à nouveau le commutateur vers le volant.

FEUX ADDITIONNELS LONGUE PORTEE*
Fonctionnent simultanément avec les feux de route.

SIGNAL SONORE*
Rappelle au conducteur que les feux extérieurs sont allumés lorsqu'une porte est ouverte et que la clé est retirée de l'antivol.

* Suivant modèle ou destination.

BELEUCHTUNG

*1 **SCHALTER FÜR LICHT- UND SIGNALANLAGE***

***SIGNALANLAGE** : in Stellung **0**, **A** oder **B** des Schalters*

Hupe
Auf Schalterende drücken

Lichthupe
Schalter in Richtung Lenkrad ziehen

Blinker
*Können in Stellung **A** oder **M** des Lenkradschlosses betätigt werden*
***Nach oben** : Blinker rechts*
***Nach unten** : Blinker links*
Zum Anzeigen eines Überholvorgangs bzw. Fahrbahnwechsels, Schalter bis zum Widerstand betätigen. Zum Anzeigen eines Richtungswechsels, Schalter über den Widerstand hinaus betätigen.
Automatische Rückstellung mit Lenkrad.

*2 **Beleuchtungs-regelwiderstand****
Bei eingeschalteter Außenbeleuchtung kann die Helligkeit der Armaturenbrett-beleuchtung eingestellt werden.

*** Je nach Ausführung oder Bestimmung*

LICHTANLAGE

*3 **Stellung 0***
Ausgeschaltet
*** Beim Starten des Motors schaltet sich automatisch gedämpftes Abblendlicht ein.*

*4 **Stellung A***
Standlicht und Beleuchtung im Stadtverkehr bei Nacht : von Stellung 0 aus, Schalter um eine Vierteldrehung nach vorn drehen.*

*5 **Stellung B***
Abblendlicht : von Stellung A aus, Schalter um eine Vierteldrehung nach vorn drehen.
Fernlicht : Schalter in Richtung Lenkrad ziehen. Um auf Abblendlicht zurückzuschalten, Schalter erneut in Richtung Lenkrad ziehen.

ZUSÄTZLICHE WEITSTRAHLER*
Werden zusammen mit dem Fernlicht eingeschaltet.

AKUSTISCHES SIGNAL*
Signalisiert dem Fahrer, sobald eine Tür geöffnet und der Zündschlüssel abgezogen ist, daß die Außenbeleuchtung noch eingeschaltet ist.

ILLUMINAZIONE

1 **COMMUTATORE D'ILLUMINAZIONE E DI SEGNALAZIONE**

SEGNALAZIONE : in posizione **0**, **A** o **B** del commutatore

Avvisatore acustico
Prendere l'estremità del commutatore

Avvisatori luminosi
Tirare il commutatore verso il volante

Lampeggiatori
Possibilita' di funzionamento in posizione **A** o **M** dell'antifurto
Verso l'alto :
lampeggiante lato destra
Verso il basso :
lampeggiante lato sinistro
Per segnalare un sorpasso o un cambio di colonna, spingere il commutatore fino al punto duro. Per segnalare un cambio di direzione, spingere il commutatore oltre il punto duro.
Richiamo automatico con il volante.

2 **Reostato d'illuminazione***
Quando le luci esterne sono accese, si può regolare l'intensività delle luci dal quadro-strumenti.

* Secondo modello o destinazione

ILLUMINAZIONE

3 **Posizione 0**
Fari spenti
* Accensione automatica delle luci anabbaglianti con motorino appena avviato.

4 **Posizione A**
Luci di posizione e luci notturne urbane* :
partendo dalla posizione 0, ruotare il commutatore di un quarto di giro in avanti.

5 **Posizione B**
Luci anabbaglianti :
partendo dalla posizione A, ruotare il commutatore di 1/4 di giri in avanti.
Luci abbaglianti : tirare il commutatore verso il volante. Per ritornare alle luci anabbaglianti, tirare nuovamente il commutatore verso il volante.

LUCI ADDIZIONALI DI PROFONDITA*
Funzionamento simultaneo con i fari abbaglianti.

SEGNALE ACUSTICO*
Avvisa il conducente che le luci esterne sono accese quando una porta è aperta e la chiave è esclusa dal contatto.

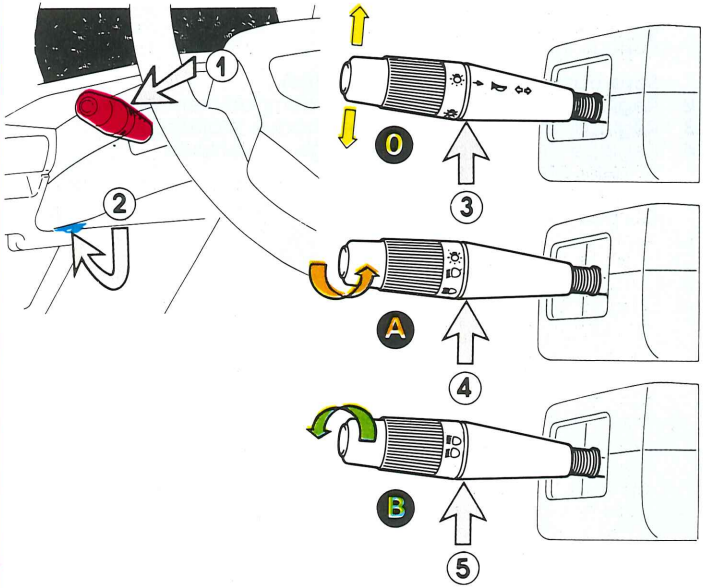

REGLAGE D'ASSIETTE DES PROJECTEURS PRINCIPAUX

La commande permet de régler la hauteur des projecteurs en fonction de la charge du véhicule.

1 De l'intérieur du véhicule*
0 - siège conducteru ou sièges AV occupés,
1 - siège AV et AR occupés,
3 - sièges AV et AR occupés, coffre AR chargé au maximum,
4 - siège conducteur occupé et coffre AR chargé au maximum
Position intermédiaire : 2-5

Sous capot moteur* (3 possibilités)

2 Réglage horizontal situé dans le compartiment moteur
3 Réglage vertical au-dessus de chaque projecteur
4 Réglage en fonction de la charge du véhicule
V - sans charge à l'AR
O - pour charge moyenne
C - pour charge importante

* suivant équipement

SCHEINWERFERVERSTELLUNG

Mit dem Schalter können die Scheinwerfer entsprechend der Fahrzeugbelastung in der Höhe verstellt werden.

*1 Vom Fahrzeuginneren aus**
0 - Fahrersitz oder beide Vordersitze besetzt,
1 - Vorder- und Rücksitze besetzt,
3 - Vorder- und Rücksitze besetzt, Kofferraum voll beladen,
4 - Fahrersitz besetzt und Kofferraum voll beladen
Zwischenstellung : 2-5

Im Motorraum* (3 Verstellmöglichkeiten)

2 Horizontal-Verstellung im Motorraum
3 Vertikal-Verstellung über dem jeweiligen Scheinwerfer
4 Verstellung entsprechend der Fahrzeugbelastung
V - keine Belastung hinten
O - mittlere Belastung
C - starke Belastung

** Je nach Ausstattung*

REGOLAZIONE DELLE PARABOLE DEI PROIETTORI PRINCIPALI
Il comando permette di regolare l'altezza dei proiettori in funzione del caricamento del veicolo.

1 Dall'interno del veicolo*
  0 - sedile conducente o sedili ANT occupati
  1 - sedili ANT e POST occupati
  3 - sedili ANT e POST occupati bagagliaio POST carico al massimo
  4 - sedile conducente occupato e bagagliaio POST carico al massimo
  Posizione intermedia : 2-5

Sotto cofano motore* (3 possibilità)

2 Regolazione orizzontale situata nel cofano motore
3 Regolazione verticale sopra ogni proiettore
4 Regolazione in relazione al caricamento del veicolo
  V - senza caricamento POST
  O - per caricamento medio
  C - per caricamento elevato

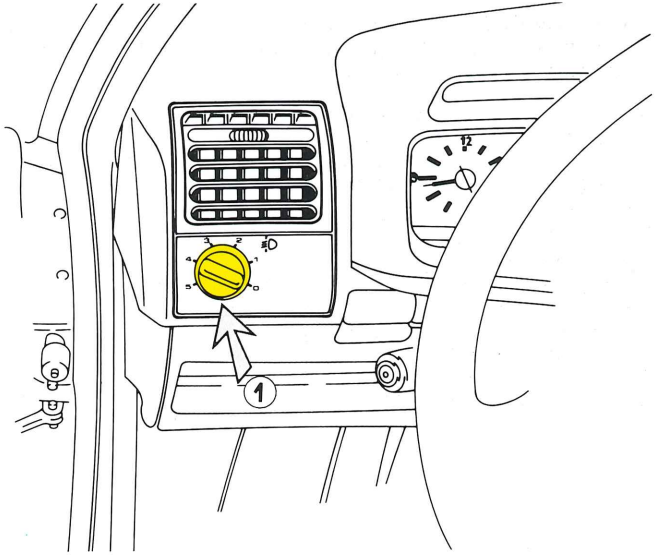

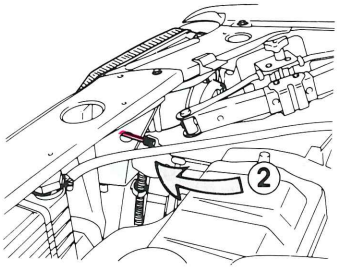

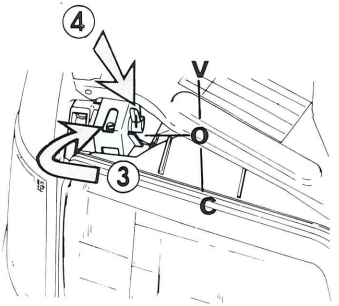

* secondo equipaggiamento

ESSUIE-VITRE - LAVE-VITRE

1 **ESSUIE-VITRE - LAVE-VITRE**
Possibilité de fonctionnement en position **A ou M** de l'antivol.

ESSUIE-VITRE AV

2 En position **0** suivant modèle
- arrêt
- ou balayage normal (dès que l'on cesse de solliciter le levier, retour automatique à la position **A**).

3 En position **A** suivant modèle
- balayage intermittent (toutes les 5 secondes environ)
- ou arrêt

4 En position **B**
- balayage normal

5 En position **C**
- balayage accéléré

LAVE-VITRE
En tirant le levier vers le volant.
En position **0** suivant modèle
- Essuie-vitre/lave-vitre

Ou en position **A**
- Lave-vitre
- Dans les positions **0 - A - B - C**, la pompe de lave-vitre peut être sollicitée en tirant le levier à fond vers le volant.

ESSUIE-VITRE AR

6 En position **D**, essuie-vitre à partir des positions **0, A, B, C** tourner le commutateur de 1/8 de tour.

7 En position **E**, essuie-vitre/lave-vitre, tourner le commutateur de 1/8 de tour à partir de la position **D**.

8 Vérifier fréquemment le niveau dans les réservoirs : sous le capot et dans l'aile AR droite.

Lave-projecteurs*
Fonctionne lorsque le commutateur d'éclairage est en feux de position, feux de croisement, de feux de route, en tirant le levier d'essuie vitre vers le volant.
Surveiller régulièrement le bon fonctionnement des lave-projecteurs.

* Suivant modèle ou destination.

SCHEIBENWISCHER - SCHEIBENWASCHANLAGE

*1 **SCHEIBENWISCHER - SCHEIBENWASCHANLAGE***
*Kann in Stellung **A oder M** des Lenkradschlosses betätigt werden.*

SCHEIBENWISCHER VORN

*2 Stellung **0** je nach Ausführung*
- *ausgeschaltet*
- *oder normale Wischgeschwindigkeit (bei Loslassen des Hebels automatische Rückstellung auf **A**).*

*3 Stellung **A** je nach Ausführung*
- *Intervallschaltung (etwa alle 5 Sekunden)*
- *oder ausgeschaltet*

*4 Stellung **B***
- *normale Wischgeschwindigkeit*

*5 Stellung **C***
- *erhöhte Wischgeschwindigkeit*

SCHEIBENWASCHANLAGE
Hebel zum Lenkrad hin ziehen.
*Stellung **0** je nach Ausführung*
- *Scheibenwischer/Scheibenwaschanlage*

*oder in Stellung **A***
- *Scheibenwaschanlage*
- *In den Stellungen **0 - A - B - C**, läßt sich die Pumpe der Scheibenwaschanlage durch Ziehen des Hebels bis zum Anschlag in Richtung Lenkrad betätigen.*

HECKSCHEIBENWISCHER

*6 Stellung **D**, Scheibenwischer, ausgehend von den Stellungen **0, A, B, C**, Schalter um 1/8 Umdrehung drehen.*

*7 Stellung **E**, Scheibenwischer/-waschanlage, Schalter aus Stellung **D** um 1/8 Umdrehung drehen.*

8 Flüssigkeitsstand in den Behältern unter der Motorhaube und im rechten hinteren Kotflügel häufiger prüfen.

Scheinwerferwaschanlage*
Funktioniert nur bei eingeschaltetem Standlicht, Abblendlicht oder Fernlicht, und zwar durch Ziehen des Scheibenwischerhebels in Richtung Lenkrad.
Funktionstüchtigkeit der Scheinwerferwaschanlage regelmäßig überprüfen.

** Je nach Ausführung oder Bestimmung.*

TERGI-VETRO - LAVA VETRO

1 **TERGI-VETRO - LAVA VETRO**
Possibilita' di funzionamento in posizione **A o M** del condotto chiave.

TERGI-VETRO ANTERIORE

2 In posizione **0** a secondo del modello
- fermo
- lavaggio normale (ritorno automatico alla posizione **a nel momento in cui si smette di sollecitare la leva)**

3 In posizione **A** a secondo del modello
- lavaggio intermittente (5 secondi circa)
- o spento

4 In posizione **B**
- lavaggio normale

5 In posizione **C**
- lavaggio veloce

LAVA-VETRO
funziona tirando la leva verso il volante
In posizione **0** a secondo del modello
- Tergi-vetro - lava-vetro

In posizione **A**
- Lava-vetro
- Nelle posizioni **0 - A - B - C**, la pompa lava-vetro puo' essere sollecitata tirando la leva a fondo verso il volante.

TERGI-VETRO POSTERIORE

6 In posizione **D**, tergi-cristallo apartire dalla posizione **0, A, B, C** e ruotare il commutatore di 1/8 di giro.

7 In posizione **E**, tergi-cristallo/lava-vetro ruotare il commutatore di 1/8 di giro partendo dalla posizione **D.**

8 Verificare spesso il livello nei serbatoi posti sotto il cofano e nel parafango posteriore destro.

tergi-proiettori*
Funzionano quando il commutatore d'illuminazione e' con le luci di posizione accese, luci anabbaglianti, luci abbaglianti tirando la leva tergi-cristallo verso il volante.
Controllare periodicamente il corretto funzionamento dei tergi-proiettori.

* Secondo il modello o destinazione.

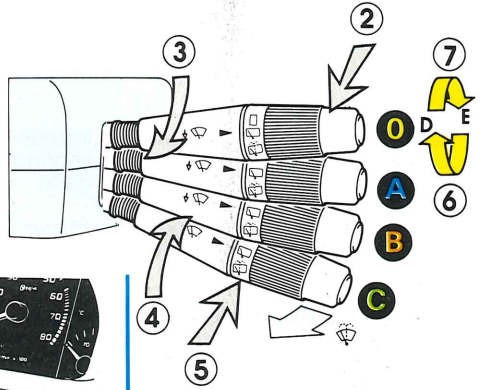

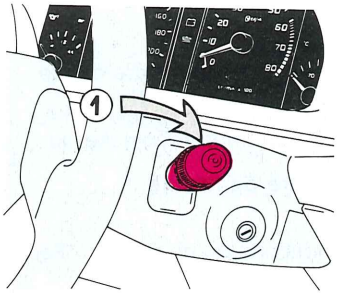

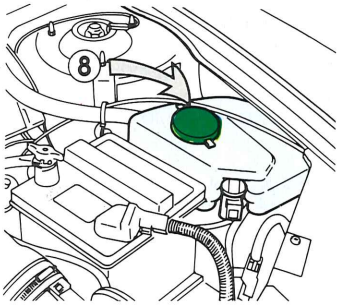

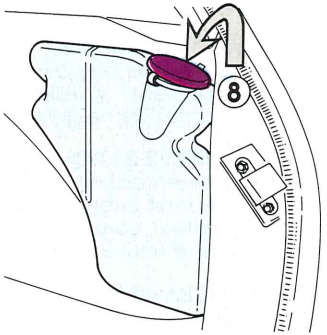

COMMANDES

1 **MONTRE ELECTRIQUE***
Mise à l'heure
A - correction des heures
B - correction des minutes

2 **SIGNAL DE DETRESSE**
Cette signalisation est à utiliser lorsque le véhicule se trouve immobilisé dans des conditions anormales et qu'il présente un danger pour les autres usagers de la route.
TRIANGLE DE PRESIGNALISATION*
Les véhicules sont équipés d'un triangle de présignalisation. Un emplacement est prévu pour son rangement dans le coffre côté droit.

3 **DEGIVRAGE-DESEMBUAGE DE VITRE AR.**
Le contacteur commande le chauffage de la vitre arrière. Etant donné la consommation importante de cet équipement, il est recommandé de ne l'utiliser que moteur tournant et de limiter son action au temps nécessaire au dégivrage ou au désembuage.
Ne jamais gratter la face intérieure de la vitre.

4 **FEU AR DE BROUILLARD**
Les feux AR de brouillard ne fonctionne qu'en position "Feu de croisement". A utiliser en zones de brouillard, chutes abondantes de neige ou de pluie.

5 **INTERRUPTEUR DE POMPE ADDITIONNELLE***
A la mise en action du chauffage et du désembuage, l'arrivée d'air chaud peut être accélérée en appuyant sur l'interrupteur. Lorsque la température désirée est atteinte, appuyer à nouveau sur l'interrupteur (arrêt de la pompe).

6 **SIEGES CHAUFFANTS***
Fonctionne en Position **A** ou **M** de l'antivol.
Les sièges AV comportent une nappe chauffante à commande thermostatique actionnée par l'interrupteur. Lorsque la température désirée est atteinte, interrompre l'alimentation.

* Suivant modèle ou destination.

BEDIENUNGSHINWEISE

*1 **ELEKTRISCHE ZEITUHR****
Uhrzeit einstellen
A - Stundeneinstellung
B - Minuteneinstellung

*2 **WARNBLINKANLAGE***
Die Warnblinker sind einzuschalten, wenn das Fahrzeug aufgrund außergewöhnlicher Umstände stehenbleibt und eine Gefahr für die anderen Verkehrsteilnehmer darstellt.
WARNDREIECK*
Ihr Fahrzeug ist mit einem Warndreieck ausgerüstet, das in einer dafür vorgesehenen Ablage auf der rechten Seite des Kofferraums verstaut werden kann.

*3 **VEREISTE / BESCHLAGENE HECKSCHEIBE.***
Die Heckscheibenheizung wird mit dem Schalter eingeschaltet.
Angesichts des hohen Stromverbrauchs der Heckscheibenheizung wird empfohlen, diese nur bei laufendem Motor einzuschalten und sie auszuschalten, sobald die vereiste bzw. beschlagene Scheibe wieder frei ist.
Grundsätzlich nicht an der Innenseite der Scheibe kratzen.

*4 **NEBELSCHLUSSLEUCHTEN***
Die Nebelschlußleuchten funktionieren nur bei Abblendlicht. Nur bei Nebel, starkem Schneetreiben oder wolkenbruchartigem Regen einschalten.

*5 **SCHALTER FÜR ZUSATZPUMPE****
Beim Einschalten der Heizung und des Gebläses zum Abtrocknen beschlagener Scheiben kann die Warmluftzufuhr durch Druck auf den Schalter beschleunigt werden. Ist die gewünschte Temperatur erreicht, Schalter erneut drücken (Ausschalten der Pumpe).

*6 **HEIZBARE SITZE****
*Funktionieren in Stellung **A** oder **M** des Lenkradschlosses. Die Vordersitze sind mit einer thermostatgesteuerten Heizschicht ausgestattet, die mit dem Schalter bedient wird. Ist die gewünschte Temperatur erreicht, Stromzufuhr unterbrechen.*

** Je nach Ausführung oder Bestimmung.*

1 **OROLOGIO ELETTRICO**
Regolazione dell'ora
A - correzione ore heures
B - correzione minuti

2 **SEGNALE D'EMERGENZA**
Questo tipo di segnalazione e' da utilizzare quando la vettura e' ferma in posizione anomala e quando esiste il pericolo per il traffico stradale.
TRIANGOLO DI PRESEGNALAZIONE*
Le vetture sono equipaggiate di triangolo di pre-segnalazione. E' collocato nel cofano motore lato destro.

3 **SBRINAMENTO-DISAPPANNAMENTO DEL VETRO POSTERIORE**
Un interruttore comanda il riscaldamento del vetro posteriore. Considerato l'elevato consumo di questo equipaggiamento, si raccomanda l'utilizzo solo con il motore acceso, giusto il tempo necessario allo sbrinamento o al disappannamento.
Non raschiare mai la superficie interna del lunotto.

4 **LUCI RETRONEBBIA**
Le luci retronebbia funzionano solo con le luci anabbaglianti accese. Da utilizzare in zone di nebbia e durante precipitazioni di neve e pioggie.

5 **INTERRUTTORE DELLA POMPA ADDIZIONALE***
Con in funzione riscaldamento e disappannamento, l'entrata d'aria e' calda, puo' essere piu' veloce premendo l'interruttore della pompa addizionale. Raggiunta la temperatura desiderata premere nuovamente l'interruttore (arresto della pompa).

6 **SEDILI TERMICI***
Funziona in posizione **A** o **M** del bloccasterzo.
I sedili anteriori hanno uno strato di riscaldamento a comando termostatico che si aziona tramite un interruttore. A temperatura desiderata si puo' interrompere.

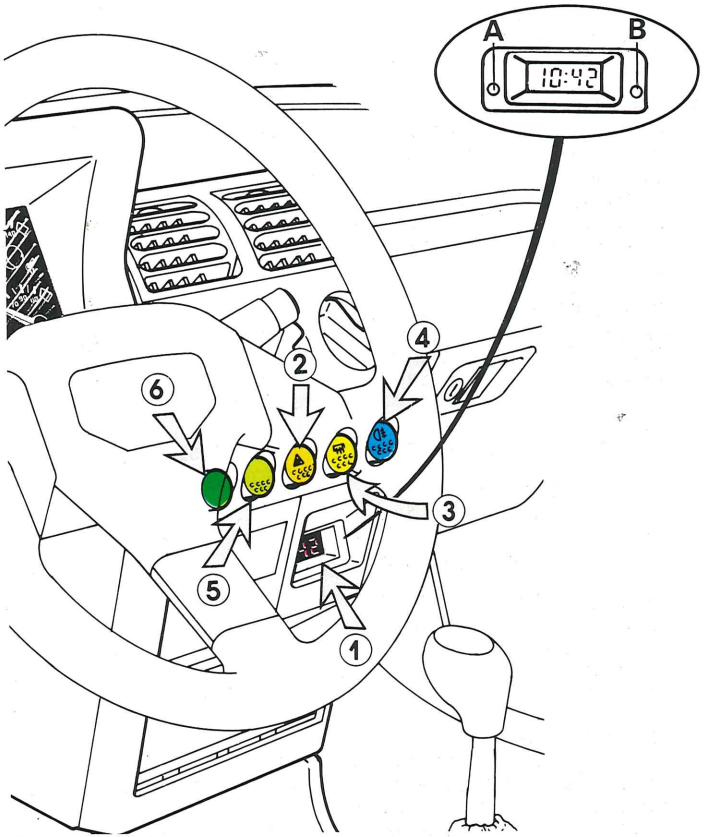

* Secondo il modello o destinazione.

CONFORT

1 **ECLAIRAGE INTERIEUR AV**
Le plafonnier peut être basculé en trois positions :
Vers l'AR : plafonnier éteint.
Au milieu : allumage commandé par l'ouverture de chacune des portes AV.
Vers l'AV : Plafonnier allumé en permanence.
Une temporisation assure l'extinction des plafonniers.

2 **LECTEUR DE CARTES***
Fonctionne en position Acc.
Allumage en orientant le lecteur vers la droite ou vers la gauche.

3 **RETROVISEUR INTERIEUR**
Réglage à deux positions "jour et nuit".

4 **RETROVISEUR EXTERIEUR**
Le rétroviseur* est réglable de l'intérieur du véhicule en manœuvrant le levier. Le rétroviseur est rabattable.
N.B : Lorsque le rétroviseur a été rabattu, il convient avant de le régler de l'intérieur de le remettre en position initiale en agissant impérativement sur le boîtier, par l'extérieur du véhicule.

RÉTROVISEUR EXTÉRIEUR AVEC DÉGIVRAGE DÉSEMBUAGE
Fonctionnement simultané avec le dégivrage/désembuage de la vitre AR.

5 **ALLUME-CIGARES***
Enfoncer à fond l'allume-cigares, lorsque la résistance est suffisamment chaude et après quelques secondes, il revient automatiquement en position d'utilisation.

6 **CENDRIER AV**
Pour le vider, pousser le boîtier cendrier vers l'AV et le tirer.

7 **CENDRIER AR**
5 portes
Pour le vider, appuyer sur la partie supérieure en tirant le bas du cendrier pour libérer les ressorts.
Remontage, placer le cendrier dans son logement en appuyant sur la partie inférieure.
3 portes
Pour le vider, tirer l'ensemble vers le haut.

* Suivant modèle.

KOMFORT

1 ***INNENBELEUCHTUNG VORN***
Die Deckenleuchte läßt sich in drei Stellungen kippen :
Hinten : Deckenleuchte ausgeschaltet.
Mitte : Leuchte wird durch Öffnen der Vordertüren eingeschaltet.
Vorne : Leuchte dauernd eingeschaltet.
Ein Zeitrelais schaltet die Deckenleuchten automatisch aus.

2 ***KARTENLESELEUCHTE****
Funktioniert in Stellung A (Zubehör) des Lenkradschlosses.
Einschalten durch Drehen der Leuchte nach rechts oder links.

3 ***RÜCKSPIEGEL INNEN***
Zwei Einstellpositionen "normal" und "abgeblendet".

4 ***RÜCKSPIEGEL AUSSEN***
Der Rückspiegel läßt sich von innen mit dem Hebel verstellen.*
Er kann zurückgeklappt werden.
Anm. : Bei zurückgeklapptem Rückspiegel muß dieser von außen her in seine Ausgangsstellung gebracht werden, bevor er vom Fahrzeuginnenraum her verstellt wird.

HEIZBARER AUSSENSPIEGEL
Funktioniert zusammen mit der heizbaren Heckscheibe.

5 ***ZIGARETTENANZÜNDER****
Zigarettenanzünder ganz eindrücken ; wenn er nach einigen Sekunden heiß genug ist, springt er automatisch zurück und kann benutzt werden.

6 ***ASCHENBECHER VORN***
Zum Entleeren Behälter nach vorn drücken und herausziehen.

7 ***ASCHENBECHER HINTEN***

5 Türen
Zum Entleeren auf oberes Teil drücken und unteres Teil des Aschenbechers anziehen, um die Federn zu lösen.
Wiedereinsetzen, Aschenbecher durch Druck auf unteres Teil in seine Halterung einsetzen.

3 Türen
Zum Entleeren Aschenbecher nach oben ziehen.

** Je nach Ausführung.*

1 **ILLUMINAZIONE INTERNA**
La plafoniera puo' essere ribaltata in tre posizioni :
all'indietro : plafoniera spenta.
Al centro : accensione comandata dall'apertura di ognuna delle porte anteriori.
In avanti : plafoniera accesa permanentemente.
Un temporizzatore assicura lo spegnimento della plafoniera.

2 **LETTORE DI CARTE***
Funziona in posizione Acc..
Si accende orientando il lettore verso destra o verso sinistra.

3 **RETROVISORE INTERNO**
Regolabile in due posizioni "giorno e notte"

4 **RETROVISORE ESTERNO**
Il retrovisore* e' regolabile dall'interno della vettura manovrando la leva. Il retrovisore e' ripiegabile.
N.B : Quando il retrovisore e' ripiegato conviene, prima di regolarlo dall'interno, riportarlo alla posizione iniziale agendo sullo stesso dall'esterno della vettura.

RETROVISORE ESTERNO CON SBRINAMENTO-DISAPPANNAMENTO
Funziona contemporaneamente allo sbrinamento-disappannamento del vetro posteriore.

5 **ACCENDI-SIGARI***
Schiacciare a fondo l'accendi-sigari, attende qualche secondo. Automaticamente scattera' in posizione di utilizzo.

6 **PORTACENERE ANTERIORE**
Per svuotarlo, premere in avanti e estrarlo le tirer.

7 **PORTACENERE POSTERIORE**

5 porte
Per svuotarlo, premere la parte superiore girando il fondo del portacenere per liberarlo dalle molle.
Ricollocazione, sistemare il portacenere nel proprio alloggiamento appoggiandolo sulla parte inferiore.

3 porte
Per svuotarlo, tirarlo verso l'alto.

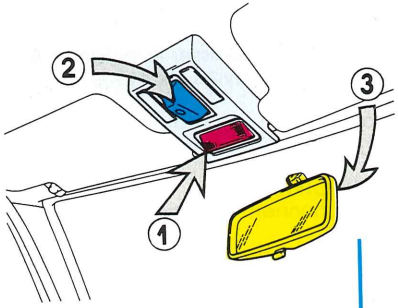

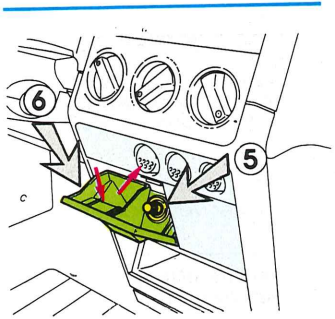

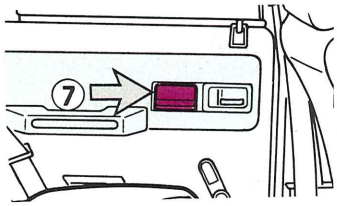

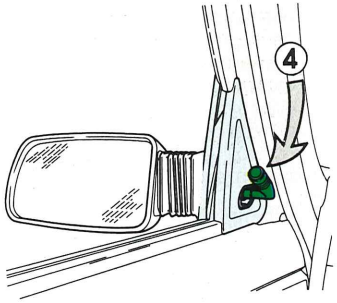

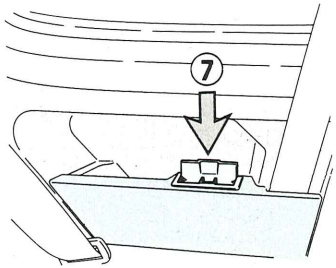

* Secondo modello.

1 TOIT OUVRANT*
Pour ouvrir, appuyer sur le bouton **A** et abaisser la poignée **B** pour déverrouiller le toit ouvrant (manœuvres facilitées moteur tournant).
Immobilisation, remettre la poignée **B** à sa position initiale pour immobiliser le toit ouvrant dans toutes les positions.

LEVE-VITRE AV A COMMANDE ELECTRIQUE*
Les commandes électriques fonctionnent sur position **A** ou **M** de l'antivol.
2 Ouverture-fermeture de la vitre conducteur.
3 Ouverture-fermeture de la vitre passager.
Un contacteur de lève-vitre se trouve également sur la porte côté passager.
Possibilité de fermeture sans clé de contact portes AV par le système d'alimentation des contacteurs de portes AV.

MIROIR DE COURTOISIE*
Les pare-soleil côté passager et conducteur sont équipés d'un miroir de courtoisie. Un éclairage fonctionne avec l'ouverture du coche.

4 VITRES LATERALES (3 portes)
Pour entrebailler les vitres basculer le levier vers l'avant et pousser vers l'extérieur.

Recommandation : Avant de fermer une vitre, s'assurer qu'il n'y a pas de risques lorsque des enfants ou des animaux sont dans la voiture.

* Suivant modèle.

*1 SCHIEBEDACH**
*Zum Öffnen auf den Knopf **A** drücken und Griff **B** herunterziehen, um das Schiebedach zu entriegeln (Bedienung leichter bei laufendem Motor).*
*Zum Feststellen des Schiebedaches in jeder beliebigen Position, Griff **B** wieder in Ausgangsstellung bringen.*

*ELEKTRISCHE FENSTERHEBER VORN**
*Die elektrische Bedienung funktioniert in Stellung **A** oder **M** des Lenkradschlosses.*
2 Öffnen - Schließen des Fensters auf der Fahrerseite.
3 Öffnen - Schließen des Fensters auf der Beifahrerseite.
Auch an der Beifahrertür befindet sich ein Schalter zur Bedienung des Fensterhebers.
Schließen ohne Zündschlüssel möglich, und zwar bei geöffneten Vordertüren, wobei die Stromversorgung über die Türkontaktschalter erfolgt.

*MAKE-UP SPIEGEL**
Die Sonnenblenden auf Fahrer- und Beifahrerseite enthalten Make-up Spiegel. Die Beleuchtung schaltet sich beim Öffnen der Abdeckung ein.

4 SEITENFENSTER (3 Türen)
Zum Schrägstellen des Fensters Hebel nach vorn umlegen und nach außen drücken.

***Hinweis :** Vor dem Schließen eines Fensters darauf achten, daß für Kinder oder Tiere im Fahrzeug keine Verletzungsgefahr besteht.*

** Je nach Ausführung.*

1 **TETTO APRIBILE***
Per aprire, premere il pulsante **A** e abbassare la maniglia **B** per lo scorrimento del tetto apribile (manovra facilitata con motore in funzione)
Riportare la maniglia **B** alla posizione iniziale per il bloccaggio, del tetto apribile, in qualsiasi posizione.

ALZA-CRISTALLO ANTERIORE A COMANDO ELETTRICO*
I comandi elettrici funzionano posizionati su **A** o **M** del bloccasterzo.
2 Apertura-chiusura del vetro lato conducente.
3 Apertura-chiusura del vetro lato passeggero.
Un tasto di comando alza-cristallo si trova anche sulla portiera lato passeggero.
Possibilità di chiusura senza chiave con porte anteriori aperte e il sistema di alimentazione avviene tramite il contatto porte.

SPECCHIETTO PER IL TRUCCO*
I parasoli del passeggero e del conducente sono equipaggiati di uno specchietto per il trucco. L'illuminazione si accende quando si apre la copertura.

4 **VETRI LATERALI (3 porte)**
Per socchiudere i vetri, piegare la leva in avanti e spingere verso l'esterno.

Raccomandazione : Prima di chiudere un vetro, accertarsi che non vi siano rischi quando ci sono bambini e animali nella vettura.

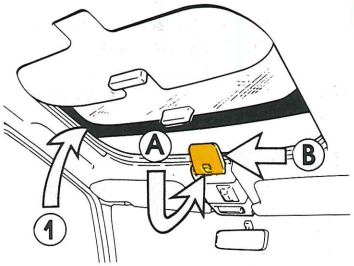

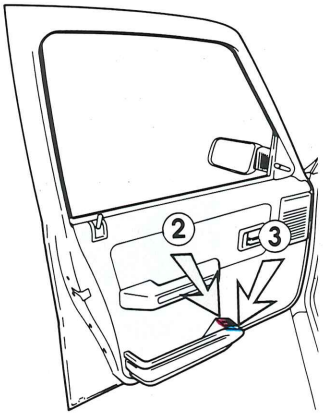

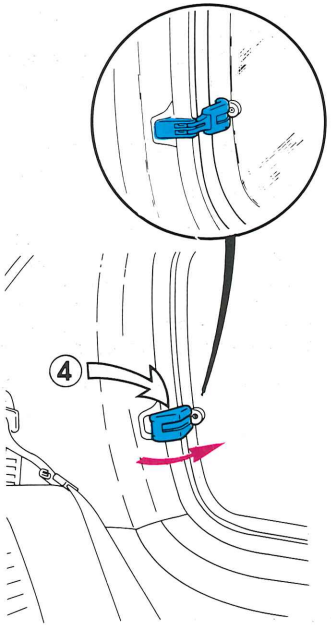

* Secondo modello.

VENTILATION-CHAUFFAGE

Votre véhicule est équipé d'un système de ventilation-chauffage.
Une bonne efficacité de celui-ci, suppose la non obstruction des entrées d'air (feuilles, neige) ainsi que les sorties d'air à l'intérieur du véhicule.
- Ce dispositif permet en fonction de la commande de repartir l'air vers :
  1 Le pare-brise
  2 Les vitres latérales AV
  3 Les aérateurs centraux
  4 Les aérateurs inférieurs AV et AR (pieds des occupants)

Le tableau de commande comporte les fonctions suivantes
  5 Répartition de l'air dans l'habitacle
  6 Admission et réglage du débit d'air
  7 Température de l'air

BELÜFTUNG - HEIZUNG

Ihr Fahrzeug besitzt ein Gebläsesystem zur Belüftung und Heizung.
Es kann nur ordnungsgemäß funktionieren, wenn die Lufteintrittsöffnungen nicht (durch Blätter, Schnee) verstopft und die Luftaustrittsöffnungen im Fahrzeuginneren frei sind.
- *Die Luftverteilung erfolgt mit dem entsprechenden Bedienungsschalter, und zwar :*
  1 zur Windschutzscheibe
  2 zu den vorderen Seitenscheiben
  3 zu den mittleren Belüftungsdüsen
  4 zu den unteren Belüftungsdüsen vorn und hinten (Fußraum)

Die Bedienungseinheit enthält die Schalter für :
  5 Luftverteilung im Fahrzeuginnenraum
  6 Lufteinlaß und Regelung der Lufteintrittsmenge
  7 Lufttemperatur

VENTILAZIONE-RISCALDAMENTO

Il vostro veicolo è equipaggiato di un sistema di ventilazione-riscaldamento.
Una buona efficacia presuppone la non-ostruzione degli areatori (foglie, neve) come anche delle uscite dell'aria all'interno del veicolo.
- Questo dispositivo permette, in funzione del comando, di ripartire l'aria verso :
  1 Il parabrezza
  2 I vetri laterali ANT
  3 Gli areatori centrali
  4 Gli areatori inferiori ANT e POST (piedi dei passeggeri)

Ci sono i comandi per le seguenti funzioni :
  5 Ripartizione dell'aria nell'abitacolo
  6 Ammissione e regolazione della portata d'aria
  7 Temperatura dell'aria

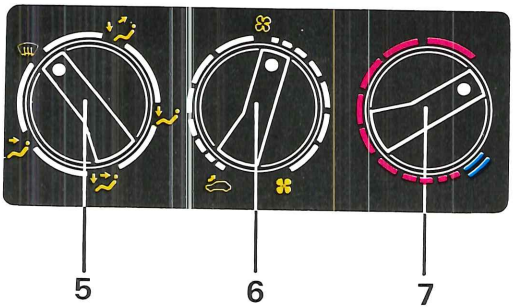

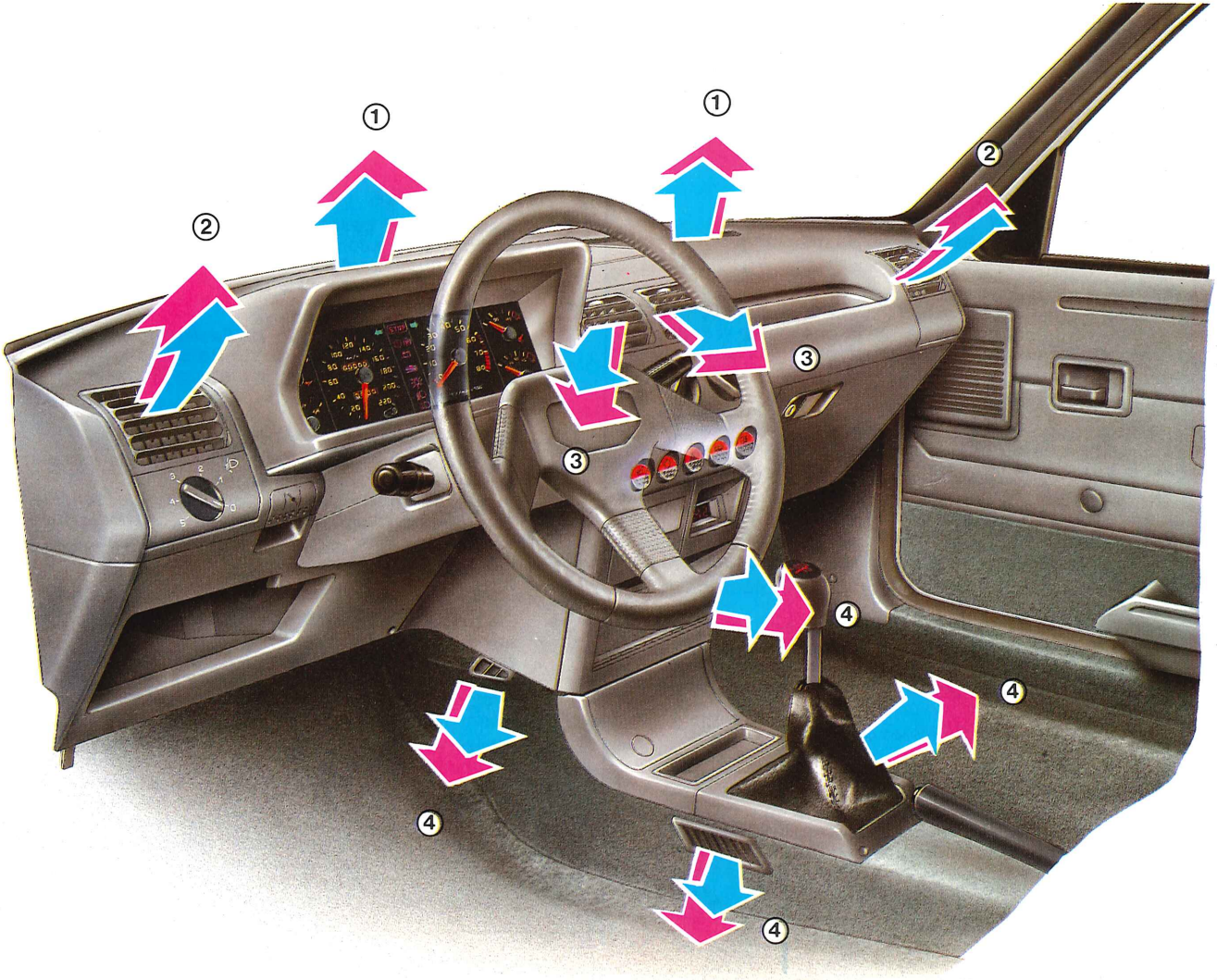
①
①
②
②
③
③
④
④
④
④

VENTILATION-CHAUFFAGE

1 TEMPERATURE
Régler la température d'air en déplaçant la commande de la zone bleue (froid) vers la zone rouge (chaud graduellement).

2 DEBIT D'AIR

Admission d'air fermée.
L'air extérieur ne pénètre pas dans l'habitacle. Position exceptionnelle pour éviter l'introduction de mauvaises odeurs dans le véhicule.

Admission d'air et soufflerie
Tourner la commande de la position à la position pour ouvrir le volet d'entrée d'air. Tourner de la position à la position pour ventiler l'air suivant le débit désiré (mise en marche de la soufflerie).

3 REPARTITION D'AIR DANS L'HABITACLE

Tout l'air est dirigé vers le pare-brise et les vitres latérales AV. Pour un dégivrage-désembuage rapide des vitres, la soufflerie et la commande de température doivent être en position "Maxi".

L'air est réparti vers le pare-brise, les vitres latérales et les pieds des occupants.

L'air est dirigé uniquement vers les pieds des occupants.

L'air est réparti vers les aérateurs centraux et latéraux ainsi que vers les pieds des occupants.
Sur cette position la modulation de la température est possible en plaçant la commande au milieu de la zone rouge. La température de l'air envoyé vers les pieds des occupants est alors d'environ 10° supérieure à celle de l'air envoyé par les aérateurs.

L'air est dirigé uniquement vers les aérateurs centraux et latéraux.

POSITION MOYENNE
Par la température extérieure de - 5° à + 5°. Pour obtenir une température constante dans l'habitacle lorsque le véhicule circule à faible allure, il est conseillé de placer la commande de température au milieu de la zone rouge, la commande de soufflerie en position milieu, la commande de répartition d'air entre les positions et .

BELÜFTUNG - HEIZUNG

1 TEMPERATUR
Einstellen der Lufttemperatur durch Drehen des Schalters vom blauen (kalt) in den roten Bereich (stufenweise wärmer) und umgekehrt.

2 LUFTEINTRITTSMENGE

Frischlufteinlaß geschlossen
Es gelangt keine Außenluft ins Fahrzeuginnere. Diese Einstellung sollte nur in Ausnahmefällen benutzt werden, z.B. bei Geruchsbelästigung von außen.

Frischlufteinlaß und Gebläse
Zum Öffnen der Lufteintrittsklappe Bedienungsschalter aus Stellung in Stellung drehen. Zum Einstellen der gewünschten Gebläsestärke aus Stellung in Stellung drehen (Einschalten des Gebläses).

3 LUFTVERTEILUNG IM FAHRZEUGINNENRAUM

Die gesamte Luft wird zur Windschutzscheibe und den vorderen Seitenscheiben geleitet.
Zum schnellen Enteisen bzw. Abtrocknen der Scheiben werden Gebläse und Temperaturwählschalter auf Höchststufe gestellt.

Die Luft wird zur Windschutzscheibe, den Seitenscheiben und in den Fußraum geleitet.

Die Luft wird ausschließlich in den Fußraum geleitet.

Die Luft wird zu den mittleren und seitlichen Belüftungsdüsen sowie in den Fußraum geleitet.
In dieser Stellung kann die Temperaturänderung durch Drehen des Bedienungsschalters in die Mitte des roten Bereichs erfolgen. Die in den Fußraum geleitete Luft ist nun etwa 10° wärmer als die aus den Belüftungsdüsen austretende Luft.

Die Luft wird ausschließlich zu den mittleren und seitlichen Belüftungsdüsen geleitet.

MITTLERE EINSTELLUNG
Bei Außentemperaturen zwischen -5° und +5°. Um bei mäßiger Geschwindigkeit die Temperatur im Fahrzeuginneren konstant zu halten, wird empfohlen, den Temperaturwählschalter in die Mitte des roten Bereichs, den Gebläseschalter in Mittelstellung und den Schalter für die Luftverteilung zwischen Stellung und zu bringen.

VENTILAZIONE-RISCALDAMENTO

1 TEMPERATURA
Regolare la temperatura dell'aria ruotando la manopola del comando dalla zona blu (freddo) verso la zona rossa (caldo).

2 FLUSSO D'ARIA

Aspirazione di aria chiusa
L'aria esterna non entra nell'abitacolo. Viene riciclata solo l'aria interna. Posizione eccezionale per evitare cattivi odori o altro nella vettura.

Aspirazione dell'aria e ventilazione
ruotare la manopola del comando dalla posizione alla posizione per l'apertura della valvola entrata-aria. Ruotare la manopola dalla posizione alla posizione per il flusso d'aria desiderata (azionamento della ventilazione).

3 RIPARTIZIONE DELL'ARIA NELL'ABITACOLO

Tutta l'aria e' ripartita verso il parabrezza e i vetri laterali anteriori.
Per lo sbrinamento-disappannamento rapido dei vetri, la ventolazione e la manopola del comando di temperatura, devono essere nella posizione "MAXI".

L'aria e' ripartita verso il parabrezza, i vetri laterali e i piedi dei passeggeri.

L'aria e' diretta solo sui piedi dei passeggeri.

L'aria e' ripartita verso gli aeratori centrali e laterali cosi' pure verso i piedi dei passeggeri.
In questa posizione, la variazione della temperatura e' possibile regolando la manopola del comando a meta' della zona rossa. La temperatura dell'aria diretta ai piedi dei passeggeri e' di circa 10° superiore a quella ripartita dagli aeratori.

L'aria e' ripartita solamente verso gli aeratori centrali e laterali.

POSIZIONE MEDIA
Per la temperatura esterna di - 5° à + 5°. Per avere una temperatura costante nell'abitacolo, quando la vettura e' a una velocita' ridotta, e'consigliabile posizionare la manopola del comando della temperatura a meta' della zona rossa, la manopola della ventilazione dell'aria in posizione media, il comando di ripartizione dell'aria fra la posizione et .

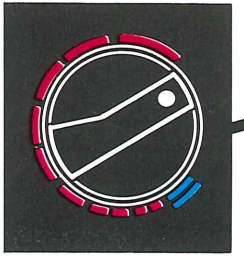

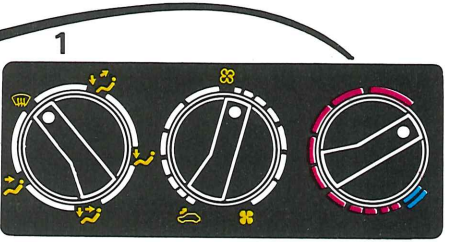

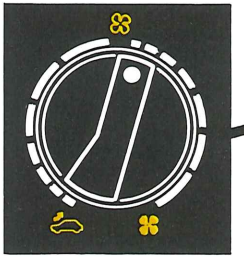

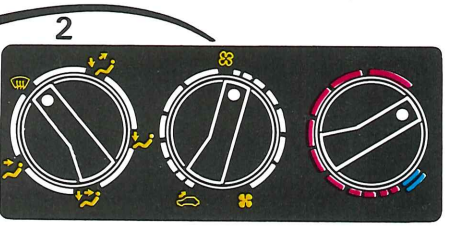

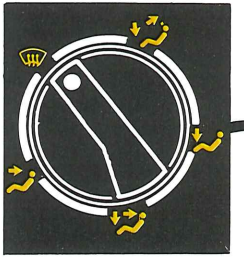

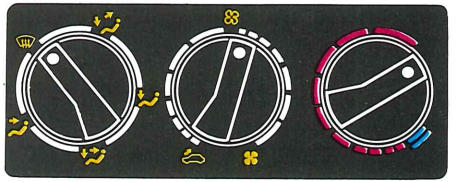

AIR CONDITIONNE

Votre véhicule est équipé d'un système d'air conditionné. Une bonne efficacité de celui-ci suppose la non obstruction des entrées d'air (feuilles, neige) ainsi que les sorties d'air à l'intérieur du véhicule.

- Ce dispositif permet en fonction de la commande de répartir l'air vers :
- Distribution de l'air
  1 Le pare-brise
  2 Les vitres latérales
  3 Les aérateurs centraux
  4 Les aérateurs inférieurs AV et AR (pieds des occupants)

Le tableau des commandes comporte les fonctions suivantes :

5 Répartition de l'air dans l'habitacle
6 Admission et réglage du débit d'air
7 Température de l'air
8 Marche-arrêt du compresseur avec témoin

Précautions :

- Si le dispositif ne produit pas de froid, ne pas l'utiliser.
- En dehors de la période d'utilisation normale, il est impératif de faire fonctionner le système 5 à 10 minutes 1 ou 2 fois par mois afin de conserver le système en parfaites conditions de fonctionnement.
- Au printemps avant de réutiliser le dispositif faire contrôler la charge du circuit par un représentant de la marque.

KLIMAANLAGE

Ihr Fahrzeug besitzt eine Klimaanlage. Sie kann nur ordnungsgemäß funktionieren, wenn die Lufteintrittsöffnungen nicht (durch Blätter, Schnee) verstopft und die Luftaustrittsöffnungen im Fahrzeuginneren frei sind.

- *Die Luftverteilung erfolgt mit dem entsprechenden Bedienungsschalter.*
- *Luftverteilung*
  1 zur Windschutzscheibe
  2 zu den Seitenfenstern
  3 zu den mittleren Belüftungsdüsen
  4 zu den unteren Belüftungsdüsen vorn und hinten (Fußraum)

Die Bedienungseinheit enthält die Schalter für :

5 Luftverteilung im Fahrzeuginnenraum
6 Lufteinlaß und Regelung der Lufteintrittsmenge
7 Lufttemperatur
8 Kompressor Ein-Aus mit Kontrolleuchte

Vorsichtsmaßnahmen :

- *Klimaanlage nicht benutzen, wenn sie keine Kühlleistung bringt.*
- *Über die normale Betriebszeit hinaus muß die Anlage unbedingt ein- oder zweimal im Monat für die Dauer von 5 bis 10 Minuten in Betrieb gesetzt werden, damit sie voll funktionstüchtig bleibt.*
- *Im Frühjahr vor der erneuten Benutzung der Anlage Gas- und Kältemittelfüllung von einem Vertragshändler überprüfen lassen.*

ARIA CONDIZIONATA

Il vostro veicolo è equipaggiato di un sistema di aria condizionata. Una buona efficacia presuppone la non-ostruzione degli areatori (foglie, neve) come anche delle uscite d'aria all'interno del veicolo.

- Questo dispositivo permette in funzione del comando la ripartizione dell'aria verso :
- Distribuzione dell'aria
  1 Il parabrezza
  2 I vetri laterali
  3 Gli areatori centrali
  4 Gli areatori inferiori ANT e POST (piedi dei passeggeri)

Sul cruscotto ci sono i comandi per le seguenti funzioni :

5 Ripartizione dell'aria nell'abitacolo
6 Ammissione e regolazione della portata dell'aria
7 Temperatura dell'aria
8 Marcia - arresto del compressore con spia

Precauzioni :

- Se il dispositivo non produce aria fredda, non utilizzarlo.
- Oltre al normale periodo di utilizzazione, bisogna fare funzionare il sistema da 5 a 10 minuti 1 o 2 volte al mese al fine di conservare il sistema in perfette condizioni di funzionamento.
- In primavera prima di riutilizzare il dispositivo fare controllare la carica del circuito da un rappresentante della marca.

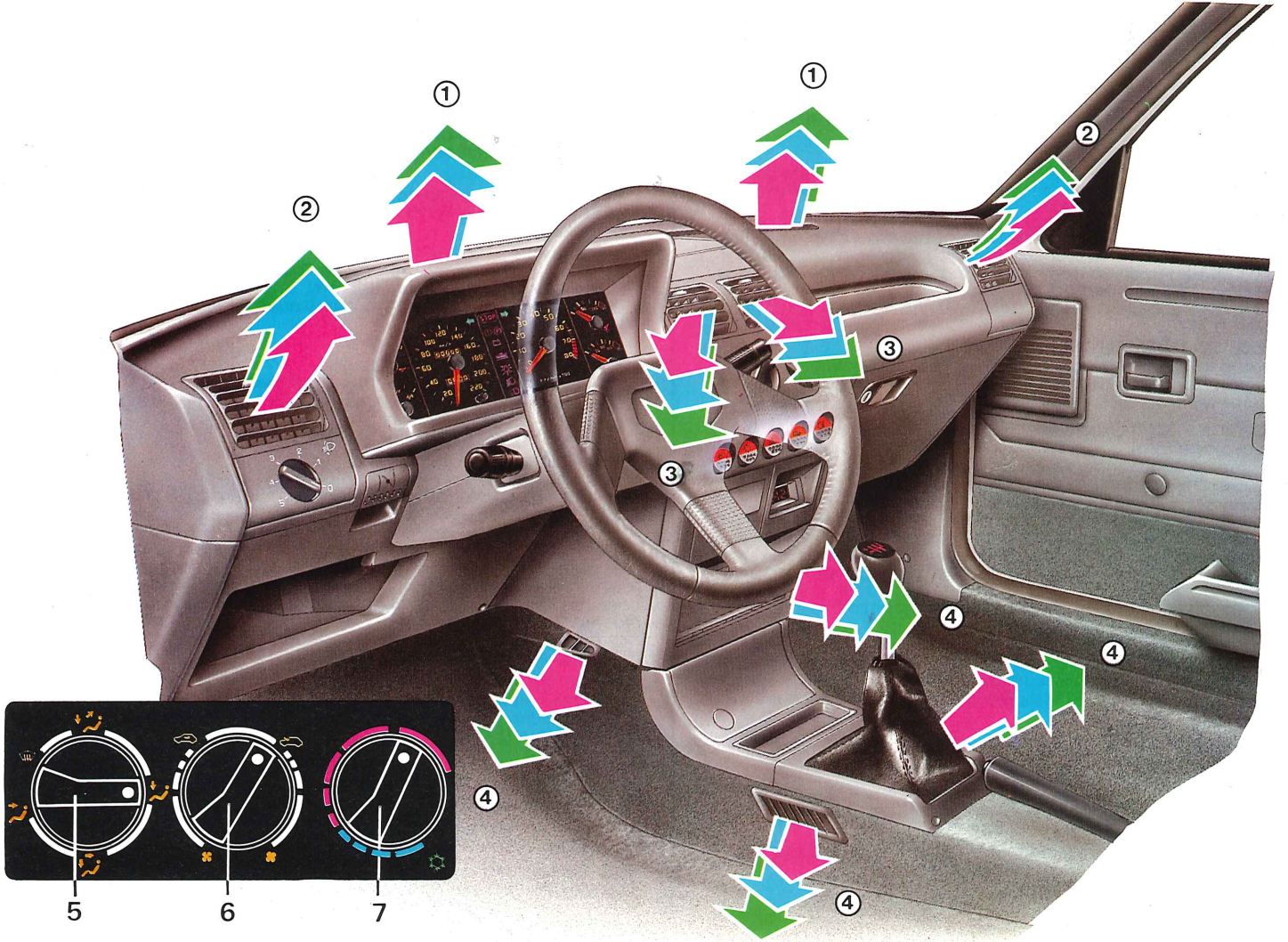
①
①
②
②
③
③
④
④
④
5
6
7

AIR CONDITIONNE

Il permet par forte chaleur de rafraîchir l'air de l'habitacle. En outre il améliore les fonctions de désembuage-dégivrage, l'air utilisé ayant été préalablement déshydraté par l'évaporateur.

1 **TEMPERATURE D'AIR**
Régler la température d'air en déplaçant la commande de la zone bleue (froid) vers la zone rouge (chaud graduellement).

Air conditionné
Mettre en action le compresseur en appuyant sur l'interrupteur témoin ⊖ (situé sur la planche de bord). Régler la température d'air en déplaçant la commande dans la zone bleue jusqu'à la position ✿ (froid maxi).

DEBIT D'AIR
POSITION NORMALE D'UTILISATION
Mettre la commande de la position à la position pour ventiler l'air suivant le débit désiré (mise en marche de la soufflerie).

POSITION EXCEPTIONNELLE
Recyclage total
Tourner la commande de la position à la position pour ventiler l'air suivant le débit (mise en marche de la soufflerie).

Cette position est exceptionnelle et ne doit être utilisée que pour accélérer la mise en température de l'habitacle (voiture stationnée en plein soleil) ou pour éviter l'entrée de mauvaises odeurs dans le véhicule ou pour limiter la condensation intérieure par temps très humide.

REPARTITION D'AIR DANS L'HABITACLE

Tout l'air est dirigé vers le pare-brise et les vitres latérales AV. Pour un dégivrage désembuage rapide des vitres, la soufflerie et la commande de température doivent être en position "Maxi".

L'air est réparti vers le pare-brise, les vitres latérales et les pieds des occupants.

L'air est dirigé uniquement vers les pieds des occupants.

L'air est réparti vers les aérateurs centraux et latéraux ainsi que vers les pieds des occupants.

L'air est dirigé uniquement vers les aérateurs centraux et latéraux.

KLIMAANLAGE

Die Klimaanlage sorgt besonders bei großer Hitze für angenehme Kühlung im Fahrzeuginneren, darüber hinaus aber auch für erheblich schnelleres Abtauen und Abtrocknen vereister bzw. beschlagener Scheiben, da der hierzu gebrauchten Luft zuvor die Feuchtigkeit durch den Verdampfer entzogen wird.

1 ***LUFTTEMPERATUR***
Einstellen der Lufttemperatur durch Drehen des Schalters vom blauen (kalt) in den roten Bereich (stufenweise wärmer) und umgekehrt.

Klimaanlage
Einschalten des Kompressors durch Druck auf den Schalter ⊖ mit Kontrolleuchte (am Armaturenbrett). Einstellen der Lufttemperatur durch Drehen des Schalters in den blauen Bereich bis auf Stellung ✿ (maximale Kühlung).

LUFTDURCHFLUSSMENGE
STELLUNG BEI NORMALBETRIEB
Zum Einstellen der gewünschten Gebläsestärke, Bedienungsschalter aus Stellung in Stellung bringen (Einschalten des Gebläses).

STELLUNG IM AUSNAHMEFALL
Vollständige Umwälzung
Zum Einstellen der gewünschten Gebläsestärke, Bedienungsschalter aus Stellung in Stellung drehen (Einschalten des Gebläses).

Diese Einstellung sollte nur in Ausnahmefällen benutzt werden, und zwar zum schnelleren Erreichen der gewünschten Innentemperatur (beim Parken in praller Sonne), bei Geruchsbelästigung von außen oder zur Vermeidung von Beschlagbildung im Innenraum bei sehr feuchter Witterung.

LUFTVERTEILUNG IM FAHRZEUGINNENRAUM

Die gesamte Luft wird zur Windschutzscheibe und den vorderen Seitenscheiben geleitet.
Zum schnellen Enteisen bzw. Abtrocknen der Scheiben werden Gebläse und Temperaturwählschalter auf Höchststufe gestellt.

Die Luft wird zur Windschutzscheibe, den Seitenscheiben und in den Fußraum geleitet.

Die Luft wird ausschließlich in den Fußraum geleitet.

Die Luft wird zu den mittleren und seitlichen Belüftungsdüsen sowie in den Fußraum geleitet.

Die Luft wird ausschließlich zu den mittleren und seitlichen Belüftungsdüsen geleitet.

ARIA CONDIZIONATA

Permette mediante gran calore di rinfrescare l'aria dell'abitacolo. Migliora inoltre il funzionamento del disappannamento-sbrinamento, perché l'aria utilizzata è stata disidratata dall évaporatore.

1 **TEMPERATURA DELL'ARIA**
Regolare la temperatura dell'aria ruotando la monopola del comando dalla zona blu (freddo) verso la zona rossa (caldo).

Aria condizionata
Azionare il compressore premendo l'interruttore aria-condizionata (con spia sul cruscotto). Regolare la temperatura dell'aria ruotando la manopola del comando nella zona blu fino alla posizione (freddo massimo).

FLUSSO D'ARIA
POSIZIONE NORMALE D'UTILIZZO
Ruotare la manopola del comando dalla posizione alla posizione per ventilare secondo il flusso desiderato (entrata in funzione dalla ventola-aria).

POSIZIONE ECCEZIONALE
Riciclaggio totale
Ruotare la manopola del comando dalla posizione alla posizione per ventilare secondo il flusso desiderato (entrata in funzione della ventilazione).

Questa posizione e' eccezionale e deve essere utilizzata solo per accellerare la temperatura ideale all'abitacolo (vettura parcheggiata sotto il sole) o per evitare l'entrata di cattivi odori o per limitare la condensa interna in caso di tempo molto umido.

RIPARTIZIONE DELL'ARIA NELL'ABITACOLO

Tutta l'aria viene ripartita verso il parabrezza e i vetri laterali anteriori.
Per uno sbrinamento-disappannamento rapido dei vetri, la ventilazione e la manopola del comando della temperatura devono essere regolate sulla posizione "MAXI".

L'aria e' ripartita verso il parabrezza i vetri laterali e i piedi dei passeggeri.

L'aria e' ripartita solo verso i piedi dei passeggeri.

L'aria e' ripartita verso gli aeratori centrali laterali e verso i piedi dei passeggeri.

L'aria e' indirizzata solamente verso gli aeratori centrali e laterali.

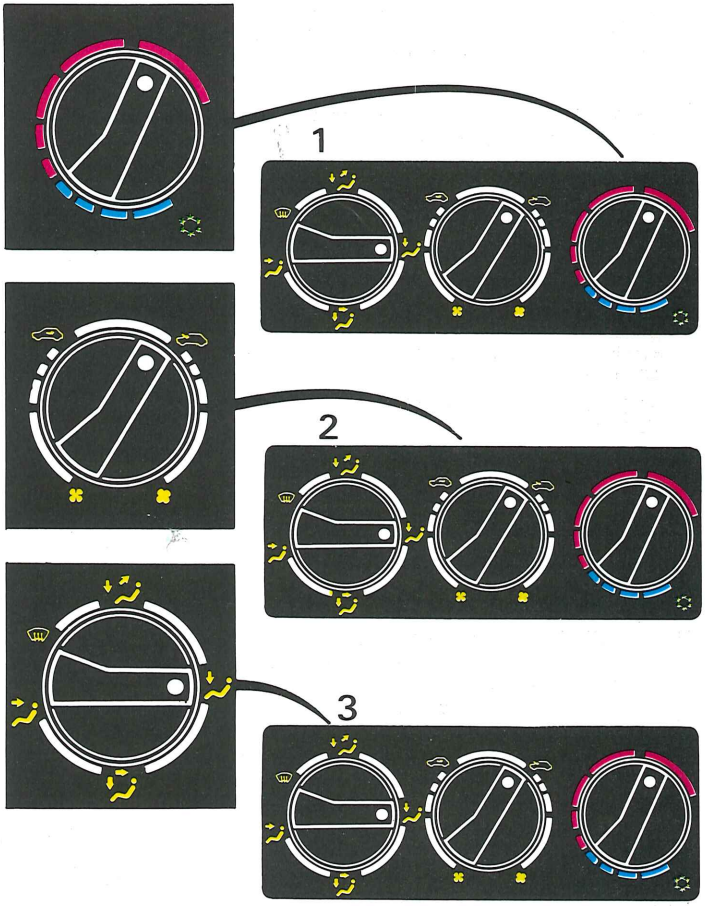

2. CONDUITE

Combinés 50-54
Mise en marche 56-58
Mise en marche (Diesel) 60
Contrôle de marche 62-64
Freins - Vitesses 66
Boîte de vitesses automatique 68-70
Précautions avant départ 72

2. FAHREN

Kombiinstrumente 50-54
Anlassen 56-58
Anlassen (Diesel) 60
Betriebskontrolle 62-64
Bremsen - Gangschaltung 66
Automatikgetriebe 68-70
Vor Antritt einer Fahrt 72

2. GUIDA

Quadro strumenti 50-54
Messa in marcia 57-59
Messa in marcia (Diesel) 61
Controllo di marcia 63-65
Freni - Marce 67
Scatola del cambio automatico .. 69-71
Precauzioni prima della partenza 73

STOP

COMBINE

1 Montre électrique
2 Mise à zéro du compteur journalier
3 Indicateur de vitesse
4 Compteurs journalier et totaliseur
5 Témoin d'usure des plaquettes de freins
6 Jauge à carburant
7 Témoin de réserve carburant
8 Témoin de niveau d'eau
9 Témoin de starter
10 Témoin de préchauffage (Diesel)
11 Témoin de présence d'eau dans le filtre à combustible (Diesel)
12 Témoin d'autodiagnostic
13 Témoin des clignotants
14 Témoin de charge batterie
15 Témoin de pression d'huile
16 Témoin d'arrêt impératif (STOP)
17 Témoin de température du liquide de refroidissement
18 Témoin de frein à main, de niveau mini du liquide de frein
19 Témoin des feux de route
20 Témoin des feux de croissement
21 Témoin des feux de position

* Suivant modèle ou destination.

KOMBIINSTRUMENT

1 elektrische Zeituhr
2 Rückstellknopf für Tageskilometerzähler
3 Tachometer
4 Tages- und Gesamtkilometerzähler
5 Warnleuchte für Abnutzung der Bremsbeläge
6 Kraftstoffanzeige
7 Warnleuchte für Kraftstoffreserve
8 Wasserstands-Kontrolleuchte
9 Starter-Kontrolleuchte
10 Vorglüh-Kontrolleuchte (Diesel)
11 Warnleuchte für Wasser im Kraftstoffilter (Diesel)
12 Selbstdiagnose-Kontrolleuchte
13 Blinkerkontrolleuchte
14 Ladekontrolleuchte für Batterie
15 Öldruck-Warnleuchte
16 Warnleuchte "STOP - sofort anhalten"
17 Warnleuchte für Kühlflüssigkeitstemperatur
18 Kontrolleuchte für Handbremse, Bremsflüssigkeitsstand
19 Fernlicht-Kontrolleuchte
20 Abblendlicht-Kontrolleuchte
21 Standlicht-Kontrolleuchte

** Je nach Ausführung oder Bestimmung.*

STRUMENTO COMBINATO

1 Orologio elettrico
2 Azzeratore del contachilometri parziale
3 Indicatore di velocità
4 Contachilometri parziale e totalizzatore
5 Spia usura delle pastiglie dei freni
6 Livello carburante
7 Spia riserva carburante
8 Spia livello acqua
9 Spia starter
10 Spia preriscaldamento (Diesel)
11 Spia presenza d'acqua nel filtro a combustibile (Diesel)
12 Spia autodiagnostica
13 Spia lampeggiatori
14 Spia carica batteria
15 Spia pressione dell'olio
16 Spia arresto immediato (STOP)
17 Spia temperatura liquido di raffreddamento
18 Spia freno a mano, livello minimo liquido dei freni
19 Spia luci abbaglianti
20 Spia luci anabbaglianti
21 Spia luci di posizione

* Secondo modello o destinazione

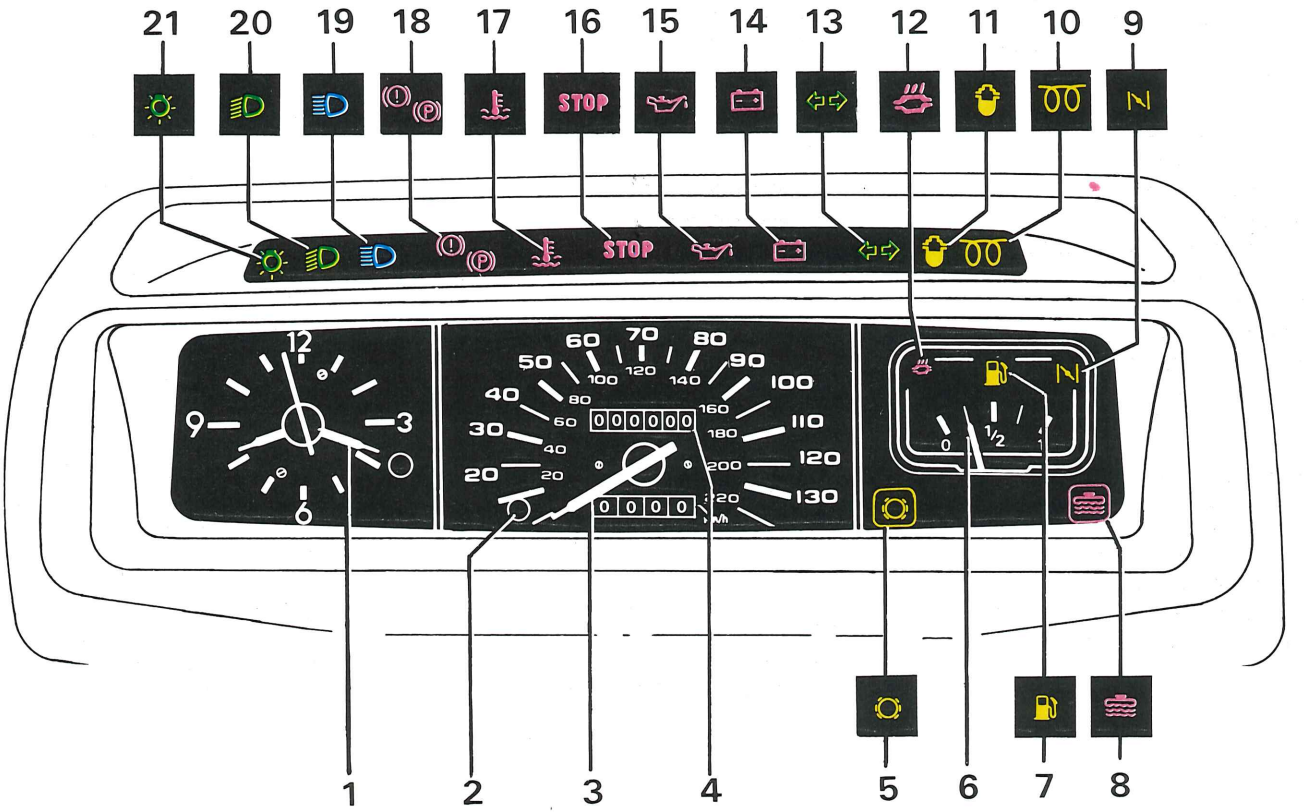
21
20
19
18
17
16
15
14
13
12
11
10
9
STOP
STOP
1
2
3
4
5
6
7
8

COMBINE

1 Témoin de réserve carburant
2 Jauge à carburant
3 Témoin de préchauffage (Diesel)
4 Indicateur de vitesse
5 Mise à zéro du compteur journalier
6 Compteurs journalier et totaliseur
7 Témoin des feux de croisement
8 Témoin des feux de route
9 Témoin de starter
10 Témoin des feux de position
11 Compte-tours ou montre électrique
12 Témoin de présence d'eau dans le filtre à combustible (Diesel)
13 Indicateur de température de liquide de refroidissement
14 Témoin de température du liquide de refroidissement
15 Témoin de niveau d'eau
16 Témoin de pot catalytique ou diagnostic*
17 Témoin de frein à main, de niveau mini du liquide de frein
18 Témoin de clignotants droit
19 Témoin d'arrêt impératif (STOP)
20 Témoin de clignotants gauche
21 Témoin de charge batterie
22 Témoin d'usure des plaquettes de freins
23 Témoin de pression d'huile

* Suivant destination.

KOMBIINSTRUMENT

1 Warnleuchte für Kraftstoffreserve
2 Kraftstoffanzeige
3 Vorglüh-Kontrolleuchte (Diesel)
4 Tachometer
5 Rückstellknopf für Tageskilometerzähler
6 Tages- und Gesamtkilometerzähler
7 Abblendlicht-Kontrolleuchte
8 Fernlicht-Kontrolleuchte
9 Starter-Kontrolleuchte
10 Standlicht-Kontrolleuchte
11 Drehzahlmesser oder elektrische Zeituhr
12 Warnleuchte für Wasser im Kraftstoffilter (Diesel)
13 Anzeige für Kühlflüssigkeitstemperatur
14 Warnleuchte für Kühlflüssigkeitstemperatur
15 Wasserstands-Kontrolleuchte
*16 Kontrolleuchte für Katalysator oder Diagnose**
17 Kontrolleuchte für Handbremse, Bremsflüssigkeitsstand
18 Blinkerkontrolleuchte rechts
19 Warnleuchte "STOP - sofort anhalten"
20 Blinkerkontrolleuchte links
21 Ladekontrolleuchte für Batterie
22 Kontrolleuchte für Abnutzung der Bremsbeläge
23 Öldruck-Warnleuchte

** Je nach Bestimmung.*

QUADRO STRUMENTI

1 Spia riserva carburante
2 Indicatore del carburante
3 Spia preriscaldamento (Diesel)
4 Indicatore di velocita'
5 Azzeratore contachilometri parziale
6 Contachilometri parziale e totalizzatore
7 Spia luci anabbaglianti
8 Spia luci abbaglianti
9 Spia starter
10 Spia luci di posizione
11 Contagiri o orologio elettrico
12 Spia presenza d'acqua nel filtro a combustibile (Diesel)
13 Indicatore di temperatura liquido di raffreddamento
14 Spia temperatura di raffreddamento
15 Spia livello dell'acqua
16 Spia marmitta catalitica o diagnostica*
17 Spia freno a mano, livello minimo liquido dei freni
18 Spia lampeggiatori destra
19 Spia arresto immediato(STOP)
20 Spia lampeggiatori sinistra
21 Spia carica batteria
22 Spia usura pastiglie dei freni
23 Spia pressione dell'olio

* Secondo destinazione.

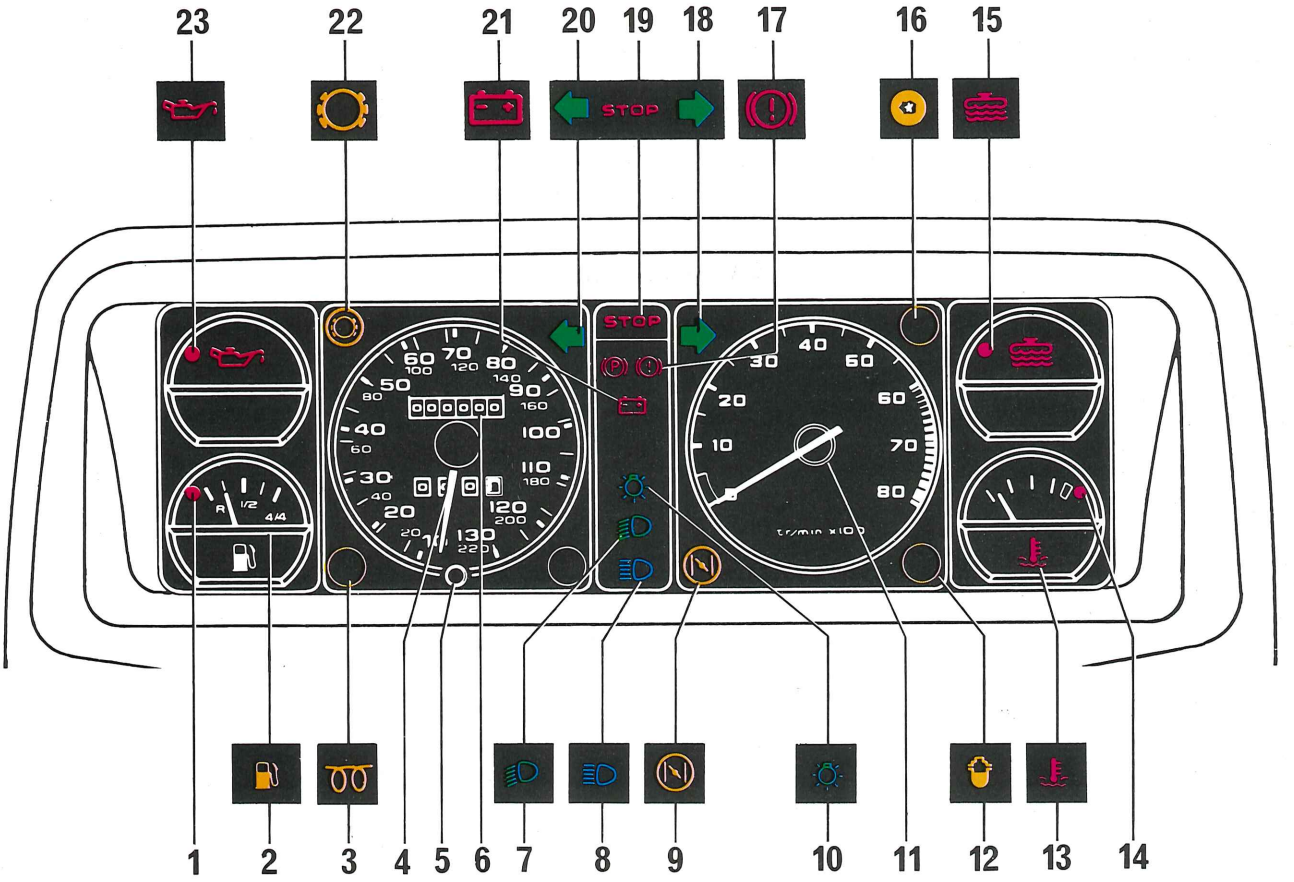
23
22
21
20
19
18
17
16
15
STOP
STOP
1
2
3
4
5
6
7
8
9
10
11
12
13
14

COMBINE

1 Témoin de réserve carburant
2 Jauge à carburant
3 Indicateur de vitesse
4 Mise à zéro du compteur journalier
5 Compteurs journalier et totaliseur
6 Témoin de niveau du liquide de refroidissement
7 Témoin des feux de route
8 Témoin des feux de croisement
9 Témoin des feux de position
10 Compte-tours
11 Témoin d'ABR*
12 Indicateur de température du liquide de refroidissement
13 Témoin de température du liquide de refroidissement
14 Indicateur de température d'huile
15 Témoin de diagnostic*
16 Témoin de défaillance du circuit de freinage et de frein de stationnement
17 Témoin de clignotants droit
18 Témoin d'arrêt impératif (STOP)
19 Témoin de clignotants gauche
20 Témoin de charge batterie
21 Témoin d'usure des plaquettes de freins
22 Indicateur de pression d'huile
23 Témoin de pression d'huile

* Suivant destination.

KOMBIINSTRUMENT

1 Warnleuchte für Kraftstoffreserve
2 Kraftstoffanzeige
3 Tachometer
4 Rückstellknopf für Tageskilometerzähler
5 Tages- und Gesamtkilometerzähler
6 Kontrolleuchte für Kühlflüssigkeitsstand
7 Fernlicht-Kontrolleuchte
8 Abblendlicht-Kontrolleuchte
9 Standlicht-Kontrolleuchte
10 Drehzahlmesser
*11 ABS-Kontrolleuchte**
12 Anzeige für Kühlflüssigkeitstemperatur
13 Warnleuchte für Kühlflüssigkeitstemperatur
14 Öltemperatur-Anzeige
*15 Diagnose-Kontrolleuchte**
16 Warnleuchte für Ausfall des Bremskreises und der Handbremse
17 Blinkerkontrolleuchte rechts
18 Warnleuchte "STOP - sofort anhalten"
19 Blinkerkontrolleuchte links
20 Ladekontrolleuchte für Batterie
21 Kontrolleuchte für Abnutzung der Bremsbeläge
22 Öldruck-Anzeige
23 Öldruck-Warnleuchte

** Je nach Bestimmung.*

STRUMENTO COMBINATO

1 Spia riserva carburante
2 Livello carburante
3 Indicatore di velocità
4 Azzeratore contachilometri parziale
5 Contachilometri parziale e totalizzatore
6 Spia livello del liquido di raffreddamento
7 Spia luci abbaglianti
8 Spia luci anabbaglianti
9 Spia luci di posizione
10 Contagiri
11 Spia ABS*
12 Indicatore temperatura del liquido di raffreddamento
13 Spia temperatura liquido di raffreddamento
14 Indicatore temperatura dell'olio
15 Spia diagnostica*
16 Spia guasto nel circuito dei freni e freno a mano
17 Spia lampeggiatori destra
18 Spia arresto immediato (STOP)
19 Spia lampeggiatori sinistra
20 Spia carica batteria
21 Spia usura pastiglie dei freni
22 Indicatore pressione dell'olio
23 Spia pressione dell'olio

* Secondo destinazione

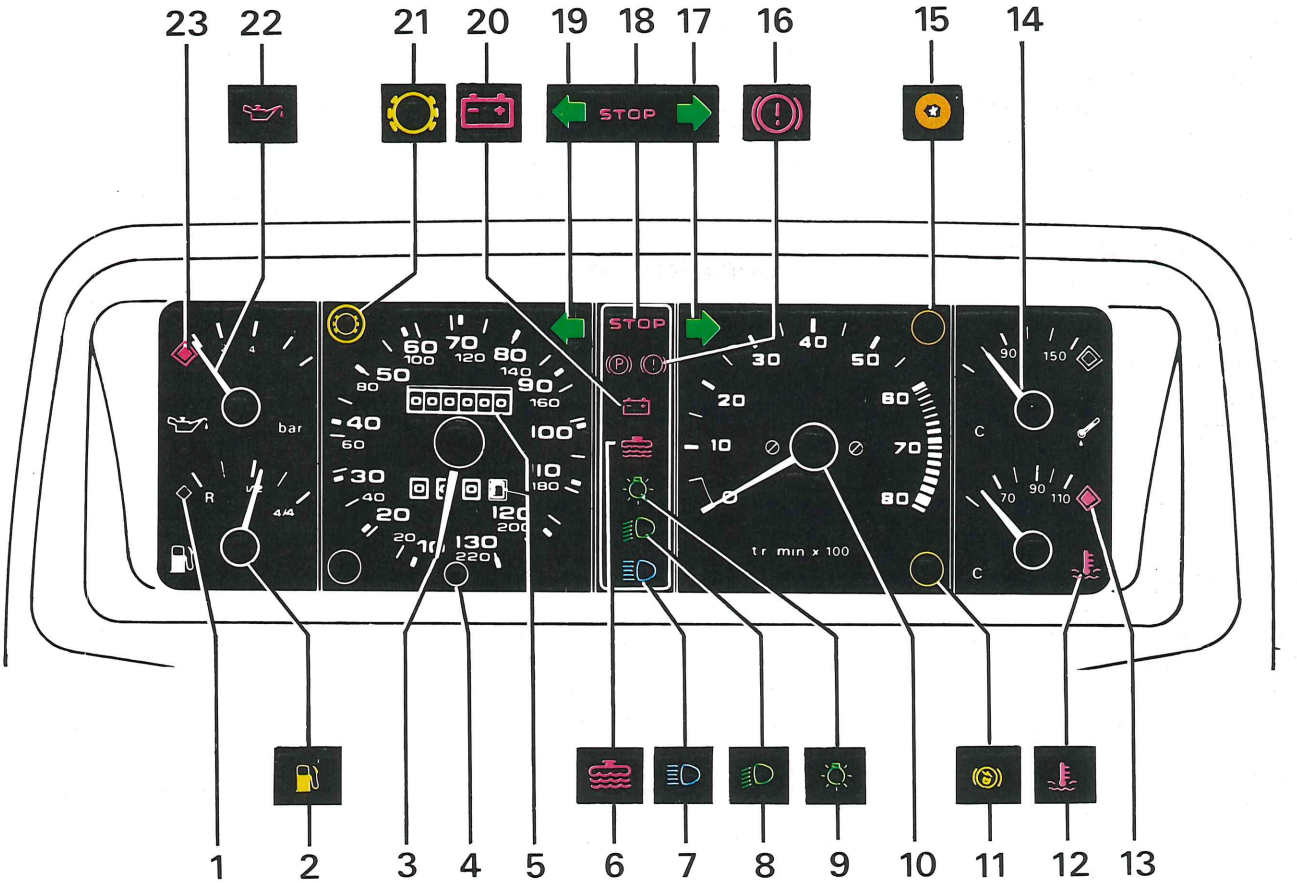
23
22
21
20
19
18
17
16
15
14
STOP
bar
R
tr min x 100
C
1
2
3
4
5
6
7
8
9
10
11
12
13

MISE EN MARCHE - CONTACTS

Avant de démarrer, vérifier :
- la position du siège
- le réglage des rétroviseurs intérieur et extérieur
- la position du levier des vitesses :
  - au point mort sur boîte de vitesses manuelle
  - sur P ou N boîte de vitesses automatique

Boucler votre ceinture de sécurité

Antivol

Verrouillage de la direction : retirer la clé de contact et tourner le volant jusqu'au blocage.
Deverrouillage de la direction : manœuvrer légèrement le volant en tournant la clé.

CONTACTEUR DE DEMARRAGE

S. STOP : contact coupé.

A. ACCESSOIRES : contact moteur coupé. Alimentation des accessoires.
Les témoins suivants s'allument :
- pression d'huile
- température d'eau
- charge de la batterie
- STOP

M. MARCHE : contact et alimentation des accessoires.
Les témoins suivants s'allument :
- pression d'huile,
- température d'eau,
- charge de la batterie,
- STOP,
- frein de stationnement, niveau liquide de frein
- autodiagnostic moteur*

D. DEMARRAGE : lâcher la clé dès que le moteur tourne.
Les témoins suivants doivent s'éteindre :
- pression d'huile
- température d'eau
- charge de la batterie
- STOP
- autodiagnostic moteur*

Remarque : Le témoin ABR* s'allume un court instant et s'éteint :
- si arrêt en position Accessoires
- si passage rapide en position Marche

Attention
Attendre l'extinction du témoin ABR avant de démarrer.
Ne jamais rouler contact coupé (assistance au freinage ne s'effectuant pas). Ne jamais enlever la clé de contact en roulant, la direction dans ce cas étant bloquée.

* Suivant modèle ou destination.

ANLASSEN - ZÜNDSTELLUNGEN

Vor dem Anlassen überprüfen :
- *Sitzposition*
- *Einstellung von Innen- und Außenspiegel(n)*
- *Stellung des Gangschalthebels :*
  - *Im Leerlauf bei mechanischem Getriebe*
  - *Auf P oder N bei Automatikgetriebe*

Sicherheitsgurt anlegen

Lenkradschloß

Lenkradsperre : Zündschlüssel abziehen und Lenkrad bis zum Einrasten drehen.
Lenkradentriegelung : Lenkrad leicht bewegen und Schlüssel drehen.

ZÜNDSCHLOSS

S. STOP : *Zündung ausgeschaltet.*

A. ZUBEHÖR : *Stromversorgung der Zubehörteile bei ausgeschalteter Zündung.*
Folgende Warn- bzw. Kontrolleuchten leuchten auf :
- *Öldruck*
- *Wassertemperatur*
- *Batterie-Ladezustand*
- *STOP*

M. BETRIEB : *Zündung eingeschaltet, Stromversorgung der Zubehörteile.*
Folgende Warn- bzw. Kontrolleuchten leuchten auf :
- *Öldruck*
- *Wassertemperatur*
- *Batterie-Ladezustand*
- *STOP*
- *Handbremse, Bremsflüssigkeitsstand*
- *Motor-Selbstdiagnose**

D. ANLASSEN : *Schlüssel loslassen, sobald der Motor angesprungen ist.*
Folgende Warn- bzw. Kontrolleuchten müssen erlöschen :
- *Öldruck*
- *Wassertemperatur*
- *Batterie-Ladezustand*
- *STOP*
- *Motor-Selbstdiagnose**

Hinweis : Die ABS-Kontrolleuchte leuchtet kurz auf und erlischt :*
- *bei Verharren in Stellung A. (Zubehör)*
- *bei schnellem Weiterdrehen des Schlüssels auf M. (Betrieb)*

Achtung
Nicht anlassen, bevor die ABS-Kontrolleuchte erloschen ist.
Niemals mit ausgeschalteter Zündung fahren (da dann die Bremskraftverstärkung nicht wirkt). Beim Fahren nie den Zündschlüssel abziehen, da in diesem Fall die Lenkung blockiert.

** Je nach Ausführung oder Bestimmung.*

MESSA IN MARCIA - CONTATTI

Prima di avviare, controllare :
- la posizione del sedile
- la regolazione degli specchi retrovisori interni e esterni
- la posizione della leva del cambio :
  - nella posizione di folle sulla scatola del cambio manuale
  - su P o N scatola del cambio automatico

Agganciate la cintura di sicurezza

Antifurto
Bloccasterzo : ritirare la chiave di contatto e girare il volante fino al bloccaggio.
Sbloccasterzo : manovrare leggermente il volante girando la chiave.

INTERRUTTORE DI AVVIAMENTO
S. STOP : contatto tolto
A. ACCESSORI : contatto motore tolto. Alimentazione degli accessori.
Le seguenti spie si accendono :
- pressione dell'olio
- temperatura dell'acqua
- caricamento della batteria
- STOP

M. MARCIA : contatto e alimentazione degli accessori.
Le spie seguenti si accendono :
- pressione dell'olio,
- temperatura dell'acqua,
- carica della batteria,
- STOP,
- freno a mano, livello liquido dei freni,
- autodiagnostica motore *

D. AVVIAMENTO : lasciare la chiave dopo l'avvio del motore.
Le seguenti spie si devono spegnere :
- pressione dell'olio
- temperatura dell'acqua
- caricamento della batteria
- STOP
- autodiagnostica motore*

Nota : La spia ABS* si accende un breve istante e si spegne :
- se arresto in posizione Accessori
- se passaggio rapido in posizione Marcia

Attenzione
Attendere lo spegnimento della spia ABS prima dell'avviamento.
Non viaggiare mai con il contatto disinserito (il servofreno non funziona).
Non togliere mai la chiave di contatto mentre si e' in moto, poiche' lo sterzo resterebbe bloccato.

* Secondo modello o destinazione.

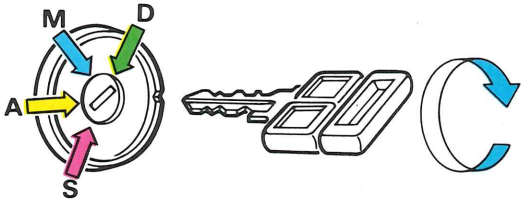

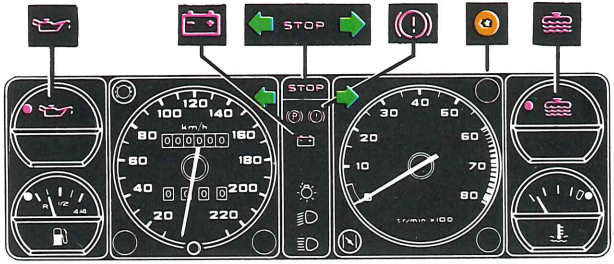

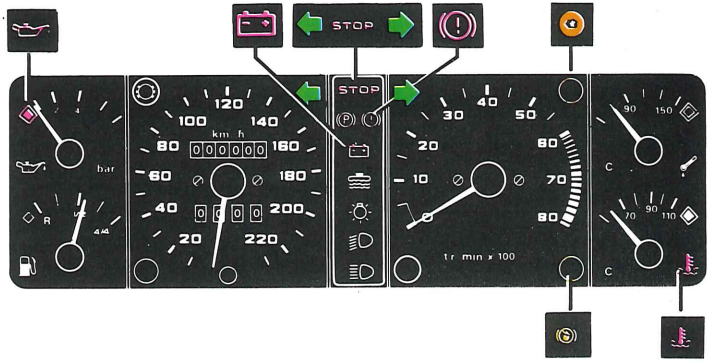

DEMARRAGE MOTEUR FROID (sauf injection)

Enrichisseur manuel :
Tirer à fond la commande d'enrichisseur, actionner le démarreur jusqu'à ce que le moteur tourne, repousser progressivement la commande dès que le moteur atteint une température suffisante pour tourner régulièrement. Pendant l'utilisation de l'enrichisseur, le témoin lumineux s'allume dans le combiné lorsque l'on repousse la commande à fond le témoin s'éteint.
NE JAMAIS EMBALLER UN MOTEUR FROID
NE JAMAIS LAISSER TOURNER LE MOTEUR DANS UN LOCAL FERME.

DEMARRAGE MOTEUR CHAUD (sauf injection)
Sans toucher à la commande d'enrichisseur, appuyer à fond sur la pédale d'accélérateur et sans bouger le pied, actionner le démarreur jusqu'à la mise en marche du moteur.

DEMARRAGE MOTEUR FROID OU CHAUD (injection)
Accélérer à fond en actionnant le démarreur.

DEMARRAGE MOTEUR FROID OU CHAUD (carburateur piloté)
Ne pas appuyer sur la pédale d'accélérateur en actionnant le démarreur.

Pour les températures inférieures à 0°C, débrayer pendant l'action du démarreur afin de faciliter la mise en marche du moteur.

* Suivant destination.

KALTSTART (nicht bei Einspritzung)

Starter :
Starterzug ganz herausziehen, Anlasser betätigen, bis der Motor anspringt ; Starterzug nach und nach einschieben, sobald der Motor warm genug ist und gleichmäßig dreht. Eine Kontrolleuchte im Kombiinstrument leuchtet, solange der Starter gezogen ist, sie erlischt nach Einschieben des Starterzugs.
KALTEN MOTOR NIEMALS HOCHJAGEN
MOTOR NIEMALS IN GESCHLOSSENEM RAUM LAUFEN LASSEN

WARMSTART (nicht bei Einspritzung)
Starter nicht ziehen, bei durchgetretenem Gaspedal Anlasser betätigen, bis der Motor anspringt.

KALT- ODER WARMSTART (Einspritzung)
Beim Anlassen Gaspedal durchtreten.

KALT- ODER WARMSTART (Elektron. gest. Vergaser)
Beim Anlassen nicht aufs Gaspedal treten.

Bei Temperaturen unter 0°C, während des Anlaßvorgangs auskuppeln, damit der Motor besser anspringt.

* *Je nach Bestimmung.*

AVVIAMENTO A MOTORE FREDDO (escluso iniezione)

Starter manuale :
Tirare a fondo il comando dello starter, azionare il motorino di avviamento fino alla messa in moto, far rientrare progressivamente il comando dello starter fino alla temperatura ottimale di funzionamento. A comando dello starter tirato, la spia è accesa e si spegne nel momento in cui viene fatto rientrare o spinto.
MAI ACCELERARE A MOTORE FREDDO
MAI METTERE IN MOTO IN UN LOCALE CHIUSO.

AVVIAMENTO A MOTORE CALDO (escluso iniezione)

Senza toccare il comando dello starter, schiacciare a fondo il pedale dell'acceleratore e senza togliere il piede azionare il motorino di avviamento fino alla messa in moto.

AVVIAMENTO MOTORE FREDDO O CALDO (iniezione)

Accelerare a fondo azionando contemporaneamente il motorino di avviamento.

AVVIAMENTO MOTORE FREDDO O CALDO (carburatore pilotato)

Non toccare l'acceleratore quando si aziona il motorino d'avviamento.

A temperatura inferiore 0°C, per facilitare la messa in moto del motore schiacciare il pedale della frizione.

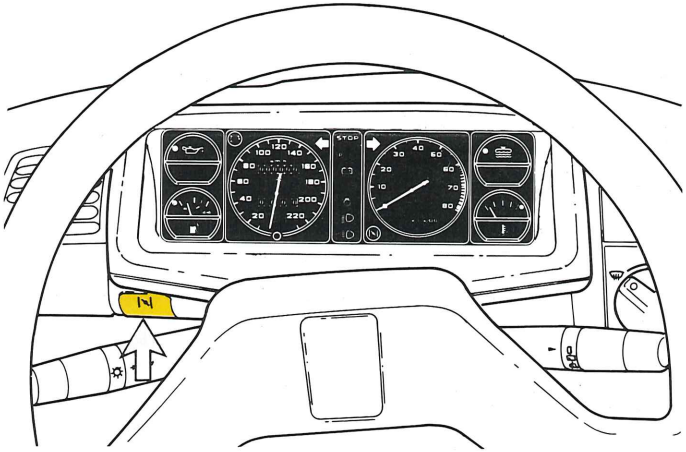

* Secondo destinazione.

MISE EN MARCHE - DIESEL

DEMARRAGE MOTEUR FROID

- Tourner la clé jusqu'à la position **M** (contact préchauffage), attendre l'extinction du voyant du préchauffage
- Puis actionner le démarreur jusqu'au démarrage du moteur, le laisser tourner au point mort quelques instants.
- Pour des températures inférieures à O°, débrayer pendant l'action du démarreur pour faciliter la mise en route.
- Relâcher ensuite lentement la pédale d'embrayage.

DEMARRAGE MOTEUR CHAUD

- Actionner le démarreur, dans le cas où le moteur ne répondrait pas à la première sollicitation, recommencer l'opération en utilisant le préchauffage.
- Dans tous les cas, si le moteur s'arrête ou ne répond pas à la première sollicitation, attendre quelques secondes avant d'actionner le démarreur.

NE PAS LAISSER TOURNER LE MOTEUR DANS UN LOCAL FERME SANS AERATION

Recommandations utilisation du Turbo :

A la mise en marche du moteur froid, maintenir le régime au ralenti pendant quelques secondes avant d'accélérer.
Ne pas couper le contact pour arrêter le moteur si celui-ci tourne à haut régime, attendre le retour au ralenti.
Nota : après un parcours à grande vitesse, attendre quelques secondes avant d'arrêter le moteur.

ANLASSEN - DIESEL

KALTSTART

- *Zündschlüssel in Stellung **M** drehen (Kontakt Vorglühen), warten, bis Vorglüh-Kontrolleuchte erlischt.*
- *Anlasser betätigen, bis Motor anspringt ; kurz im Leerlauf drehen lassen.*
- *Bei Temperaturen unter O° während des Anlaßvorgangs auskuppeln, damit der Motor besser anspringt.*
- *Danach Kupplungspedal langsam loslassen.*

WARMSTART

- *Anlasser betätigen ; springt der Motor nicht sofort an, Vorgang wiederholen, dabei nochmals vorglühen lassen.*
- *Sollte der Motor ausgehen oder nicht sofort anspringen, auf jeden Fall einige Sekunden warten, bevor der Anlasser erneut betätigt wird.*

MOTOR NICHT IN EINEM GESCHLOSSENEN, UNBELÜFTETEN RAUM LAUFEN LASSEN

Empfehlungen für Turbo-Diesel :

Bei Kaltstart Motor vor dem Beschleunigen einige Sekunden im Leerlauf drehen lassen.
Zündung nicht bei hochdrehendem Motor ausschalten, sondern Motor erst abstellen, wenn er in den Leerlauf zurückgekehrt ist.
Anmerkung : Nach Fahrten mit hoher Geschwindigkeit Motor nicht sofort, sondern erst nach einigen Sekunden abstellen.

MESSA IN MARCIA - DIESEL

AVVIAMENTO A MOTORE FREDDO

- Girare la chiave fino alla posizione **M** (contatto preriscaldamento), attendere lo spegnimento dell'indicatore preriscaldamento
- Azionare poi il motorino di avviamento fino all'avviamento del motore, e farlo girare per alcuni momenti al punto morto.
- Nel caso di temperature inferiori a O°, disinnestare la frizione durante l'operazione di avviamento per facilitare la messa in moto.
- Lasciare poi lentamente il pedale della frizione.

AVVIAMENTO A MOTORE CALDO

- Azionare l'avviatore, nel caso in cui il motore non rispondesse alla prima sollecitazone, ricominciare l'operazione, utilizzando il preriscaldamento.
- In ogni caso, se il motore si ferma o non risponde alla prima sollecitazione, aspettare alcuni secondi prima di azionare lo starter.

NON LASCIARE MAI ACCESO IL MOTORE IN UN LOCALE CHIUSO SENZA AREAZIONE

Consigli utilizzazione del Turbo :

All'avviamento del motore freddo, mantenere la velocità rallentata per alcuni secondi prima di accelerare.
Non togliere il contatto per fermare il motore se questo ha un alto numero di giri, aspettare che rallenti.
Nota : dopo una marcia ad alta velocità, attendere alcuni secondi prima di spegnere il motore.

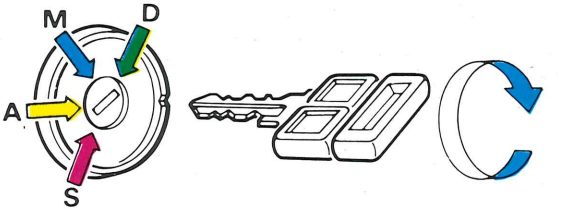

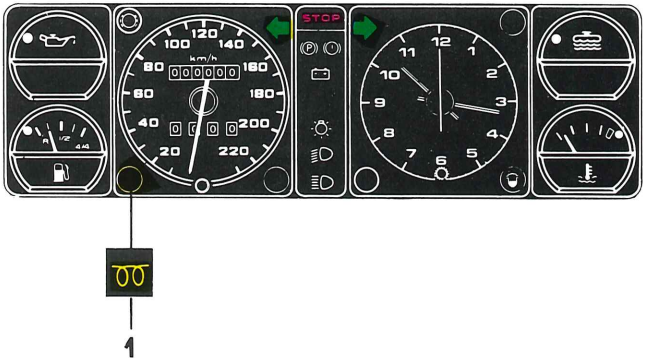

CONTROLE DE MARCHE

ATTENTION : conduire le véhicule lorsqu'une anomalie est signalée peut engendrer la destruction d'organes.

1 **TEMOIN DE NIVEAU MINI DE CARBURANT**
Allumé : lorsque la quantité de carburant est inférieure à 6 litres.
Conseil important (Diesel) l'allumage prolongé de ce témoin peut provoquer un désamorçage de la pompe. Il est conseillé de remettre le plus rapidement possible du carburant.

2 **INDICATEUR DE NIVEAU DE CARBURANT**
Contenance du réservoir : 50 litres environ.

3 **TEMOIN DE NIVEAU MINI DE LIQUIDE DE REFROIDISSEMENT**
Allumé indique un niveau de liquide de refroidissement insuffisant. ARRÊT IMPERATIF, attendre le refroidissement du moteur pour vérifier le niveau.
Consulter au plus tôt un représentant de la marque.

4 **TEMOIN DE PRESENCE D'EAU DANS LE FILTRE A COMBUSTIBLE (DIESEL)**
Allumé : indique une présence d'eau dans le filtre à gazole. Faire purger le filtre au plus tôt.

5 **TEMOIN D'ANTIBLOCAGE DE ROUES (ABR)***
Allumé indique une anomalie de fonctionnement du système ABR. Faire vérifier au plus tôt le système par un représentant de la marque.
Nota : dans ce cas le véhicule conserve une freinage classique.

6 **INDICATEUR DE TEMPERATURE DU LIQUIDE DE REFROIDISSEMENT***
Aiguille dans la zone centrale (90°C) : température correcte.

7 **TEMOIN DE TEMPERATURE DU LIQUIDE DE REFROIDISSEMENT**
S'allume simultanément avec le témoin 11 "STOP"
Il indique :
- une température trop élevée (aiguille de l'indicateur dans la zone rouge).
- mauvais fonctionnement de pompe à eau
- perte du liquide de refroidissement.

Vérifier le niveau et compléter si nécessaire.
Important : il est conseillé pour toute utilisation sévère (ex : remorquage de caravanes) de retirer l'obturateur de la grille du déflecteur.

* Suivant modèle ou destination

BETRIEBSKONTROLLE

ACHTUNG : Wird die Fahrt trotz Anzeige einer Funktionsstörung fortgesetzt, so kann dies zu einer Beschädigung des Motors führen.

*1 **WARNLEUCHTE FÜR KRAFTSTOFFRESERVE***
Leuchtet auf, wenn weniger als 6 Liter im Tank sind.
***Wichtiger Hinweis** (Diesel) Bei längerem Aufleuchten dieser Warnleuchte kann die Pumpe leerlaufen. Es empfiehlt sich daher, schnellstmöglich aufzutanken.*

*2 **KRAFTSTOFFANZEIGE***
Tankinhalt : etwa 50 Liter.

*3 **KONTROLLEUCHTE FÜR KÜHLFLÜSSIGKEITSSTAND***
Aufleuchten weist auf zu niedrigen Kühlflüssigkeitsstand hin. SOFORT ANHALTEN, warten bis Motor abgekühlt ist, um Flüssigkeitsstand zu überprüfen.
Schnellstens einen Vertragshändler aufsuchen.

*4 **WARNLEUCHTE FÜR WASSER IM KRAFTSTOFFILTER (DIESEL)***
Aufleuchten zeigt Wasser im Dieselkraftstoffilter an.
Filter schnellstens reinigen lassen.

*5 **KONTROLLEUCHTE FÜR ANTIBLOCKIERSYSTEM (ABS)****
Aufleuchten deutet auf eine Betriebsstörung im ABS. System schnellstmöglich durch einen Vertragshändler überprüfen lassen.
Hinweis : In einem solchen Fall wird das Fahrzeug auf herkömmliche Weise gebremst.

*6 **ANZEIGE FÜR KÜHLFLÜSSIGKEITSTEMPERATUR****
Zeiger im mittleren Bereich (90°C) : normale Temperatur.

*7 **WARNLEUCHTE FÜR KÜHLFLÜSSIGKEITSTEMPERATUR***
Leuchtet gleichzeitig mit Warnleuchte 11 "STOP" auf
Aufleuchten bedeutet :
- *Temperatur zu hoch (Zeiger im roten Bereich)*
- *schadhafte Wasserpumpe*
- *Kühlflüssigkeitsverlust*

Flüssigkeitsstand überprüfen und bei Bedarf auffüllen.
Wichtig : Bei starker Beanspruchung (z.B. Ziehen eines Wohnwagens) empfiehlt es sich, die Verkleidung des Spoilergitters abzunehmen.

** Je nach Ausführung oder Bestimmung*

CONTROLLO DI MARCIA

ATTENZIONE : continuare a circolare con un veicolo quando viene segnalato un inconveniente, puo' provocare la distruzione degli organi.

1 **SPIA LIVELLO MINIMO CARBURANTE**
Accesa : quando la quantità di carburante è inferiore a 6 litri.
Consiglio importante (Diesel) l'accensione prolungata di questa spia può provocare un disadescamento della pompa. Econsigliabile fare il più presto possibile rifornimento di carburante.

2 **INDICATORE DEL LIVELLO DEL CARBUTANTE**
capacità del serbatoio : 50 litri circa.

3 **SPIA DEL LIVELLO MINIMO DEL LIQUIDO DI RAFFREDAMENTO**
Accesa indica un livello di liquido di raffreddamento insufficiente.ARRESTO IMMEDIATO, attendere il raffreddamento del motore per verificare il livello.
Consultare al più presto un Punto Autorizzato Peugeot Talbot.

4 **SPIA DI PRESENZA D'ACQUA NEL FILTRO A COMBUSTIBILE (DIESEL)**
Accesa : indica la presenza di acqua nel filtro a gasolio.
Fare pulire il filtro il più presto possibile

5 **SPIA ANTIBLOCCAGGIO DELLE RUOTE (ABS)***
Accesa indica una anomalia di funzionamento del sistema ABS. Fare controllare il più presto possibile il sistema da un rappresentante della concessionaria.
Nota : in questo caso il veicolo conserva il frenaggio tradizionale.

6 **INDICATORE DI TEMPERATURA DEL LIQUIDO DI RAFFREDAMENTO***
Lancetta nella zona centrale (90°C) : temperatura corretta.

7 **SPIA DI TEMPERATURA DEL LIQUIDO DI RAFFREDAMENTO**
Si accende simultaneamente con la spia 11"STOP"
Indica :
- una temperatura troppo elevata (lancetta dell'indicatore nella zona rossa).
- disfunzionamento della pompa dell'acqua
- perdita del liquido di raffreddamento.

Verificare il livello e completare se necessario.
Importante : si consiglia nel caso di utilizzazione severa (es : rimorchio roulotte) di togliere la copertura della griglia del deflettore.

* Secondo modello a destinazione

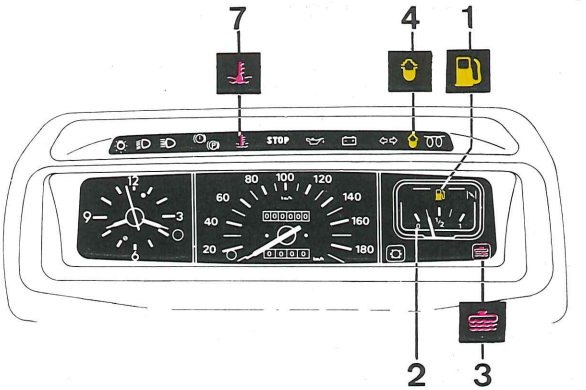

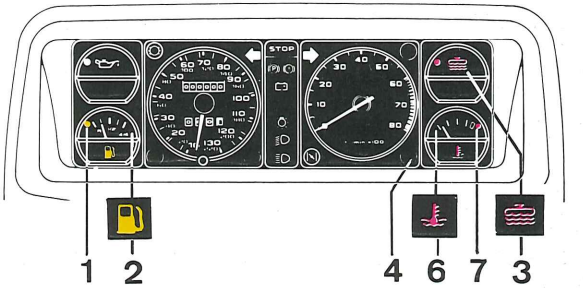

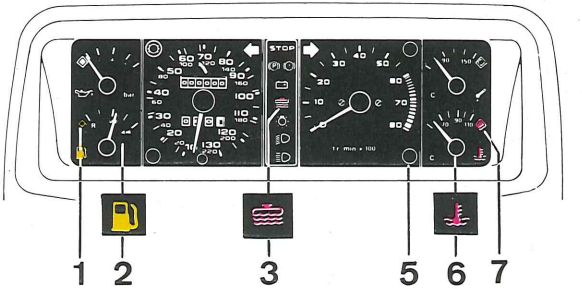

CONTROLE DE MARCHE

8 INDICATEUR DE TEMPERATURE D'HUILE MOTEUR*
- Aiguille dans la zone centrale : température correcte
- Aiguille dans la zone rouge : température trop élevée

Réduire la vitesse du véhicule pour abaisser la température.

9 TEMOIN DE CHARGE DE LA BATTERIE
Allumé peut indiquer :
- courroie d'alternateur cassée ou détendue
- cosses de batterie ou de démarreur desserrées
- panne d'alternateur

10 TEMOIN DE NIVEAU MINI DE LIQUIDE DE FREIN - TEMOIN DE FREIN A MAIN
Allumé peut indiquer :
- frein à main serré
- baisse excessive du liquide dans le réservoir. Vérifier le niveau et compléter si nécessaire.

Consulter au plus tôt un représentant de la marque.

11 TEMOIN D'ALERTE CENTRALISEE (STOP) ARRET IMPERATIF DU VEHICULE
s'allume simultanément avec les témoins
- 5 température du liquide de refroidissement
- 14 pression d'huile moteur

Consulter au plus tôt un représentant de la marque.

12 TEMOIN D'USURE DES PLAQUETTES DE FREIN AV
Allumé, indique une usure importante des plaquettes de frein AV. Les faire remplacer dès que possible.

13 INDICATEUR DE PRESSION D'HUILE MOTEUR*
En fonctionnement normal, l'aiguille doit être située dans la zone centrale (pression 4 bars).

14 TEMOIN DE PRESSION D'HUILE MOTEUR
S'allume simultanément avec le témoin 11 "STOP". Il indique une pression insuffisante ou un manque d'huile dans le circuit de graissage. Vérifier le niveau et compléter si nécessaire.

15 TEMOIN D'AUTODIAGNOSTIC MOTEUR*
Si ce témoin clignote ou s'allume, il indique des incidents de fonctionnement du système d'injection ou d'allumage. Consulter au plus tôt un représentant de la marque.

SI UN VOYANT ROUGE S'ALLUME EN MARCHE NORMALE, S'ARRETER IMMEDIATEMENT POUR CONTROLE.

* Suivant modèle ou destination.

BETRIEBSKONTROLLE

8 ANZEIGE FÜR ÖLTEMPERATUR*
- *Zeiger im mittleren Bereich : normale Temperatur*
- *Zeiger im roten Bereich : Temperatur zu hoch*

Fahrt verlangsamen, damit die Temperatur sinkt.

9 LADEKONTROLLEUCHTE FÜR BATTERIE
Aufleuchten kann bedeuten :
- *Keilriemen der Lichtmaschine gerissen oder locker*
- *Kabelschuhe der Batterie oder des Anlassers gelöst*
- *Lichtmaschine defekt*

10 KONTROLLEUCHTE FÜR BREMSFLÜSSIGKEITSSTAND UND HANDBREMSE
Aufleuchten kann bedeuten :
- *Handbremse angezogen*
- *Bremsflüssigkeitsstand im Behälter zu niedrig. Überprüfen und bei Bedarf nachfüllen.*

Schnellstens einen Vertragshändler aufsuchen.

11 WARNLEUCHTE "STOP SOFORT ANHALTEN"
Gleichzeitiges Aufleuchten mit den Kontroll- bzw. Warnleuchten für :
- *5 Kühlflüssigkeitstemperatur*
- *14 Öldruck*

Schnellstens einen Vertragshändler aufsuchen.

12 KONTROLLEUCHTE FÜR ABNUTZUNG DER VORDEREN BREMSBELÄGE
Aufleuchten weist auf starke Abnutzung der vorderen Bremsbeläge hin. Beläge schnellstens austauschen lassen.

13 ÖLDRUCKANZEIGE*
Im Normalfall muß der Zeiger im mittleren Bereich stehen (Druck 4 bar).

14 ÖLDRUCK-WARNLEUCHTE
Gleichzeitiges Aufleuchten mit Warnleuchte 11 "STOP". Zeigt zu niedrigen Öldruck oder Ölmangel im Schmierkreis an. Ölstand prüfen und bei Bedarf auffüllen.

15 KONTROLLEUCHTE FÜR MOTOR-SELBSTDIAGNOSE*
Bei Blinken oder Aufleuchten dieser Kontrolleuchte liegt eine Betriebsstörung in der Einspritz- bzw. Zündanlage vor. Schnellstmöglich einen Vertragshändler aufsuchen.

BEI AUFLEUCHTEN EINER ROTEN KONTROLLEUCHTE WÄHREND DER FAHRT, SOFORT ANHALTEN UND ÜBERPRÜFEN.

** Je nach Ausführung oder Bestimmung*

8 **INDICATORE DI TEMPERATURA OLIO MOTORE***
- Lancetta nella zona centrale : temperatura corretta
- Lancetta nella zona rossa : temperatura troppo elevata
Ridurre la velocita' del veicolo per abbassare la temperatura.

9 **SPIA CARICA DELLA BATTERIA**
Accesa puo' indicare :
- Cinghia dell'alternatore rotta o allentata
- morsetti della batteria o del motorino di avviamento allentati
- Alternatore guasto

10 **SPIA DEL LIVELLO MINIMO DEL LIQUIDO DEI FRENI - SPIA DEL FRENO A MANO**
Accesa puo' indicare :
- freno a mano tirato
- abbassamento eccessivo del liquido nel serbatoio. Verificare il livello e complatare se necessario.
Consultare al piu' presto un Punto Autorizzato Peugeot Talbot.

11 **SPIA ALLARME CENTRALIZZATO (STOP) ARRESTO IMMEDIATO DEL VEICOLO**
Si accende simultaneamente con le spie
- 5 temperatura del liquido di raffreddamento
- 14 pressione dell'olio motore
Consultare al piu' presto un Punto Autorizzato Peugeot Talbot

12 **SPIA DI USURA DELLE PASTIGLIE DEI FRENI ANT.**
accesa, indica una eccessiva usura delle pastiglie dei freni ANT. Sostituire appena possibile.

13 **INDICATORE DELLA PRESSIONE DELL'OLIO MOTORE***
In funzionamento normale, la lancetta deve trovarsi nella zona centrale (pressione 4 bar).

14 **SPIA PRESSIONE DELL'OLIO MOTORE**
Si accende simultaneamente con la spia 11 "STOP". Indica una pressione insufficiente o una mancanza d'olio nel circuito di lubrificazione. Verificare il livello e completarlo se necessario.

15 **SPIA DI AUTODIAGNOSTICA MOTORE***
Se questa spia lampeggia o si accende, indica dei guasti di funzionamento nel sistema di iniezione o di accensione. Consultare al più presto un rappresentante della marca.

SE UNA SPIA ROSSA SI ACCENDE DURANTE LA NORMALE CIRCOLAZIONE, FERMARSI IMMEDIATAMENTE PER UN CONTROLLO

* Secondo modello o destinazione.

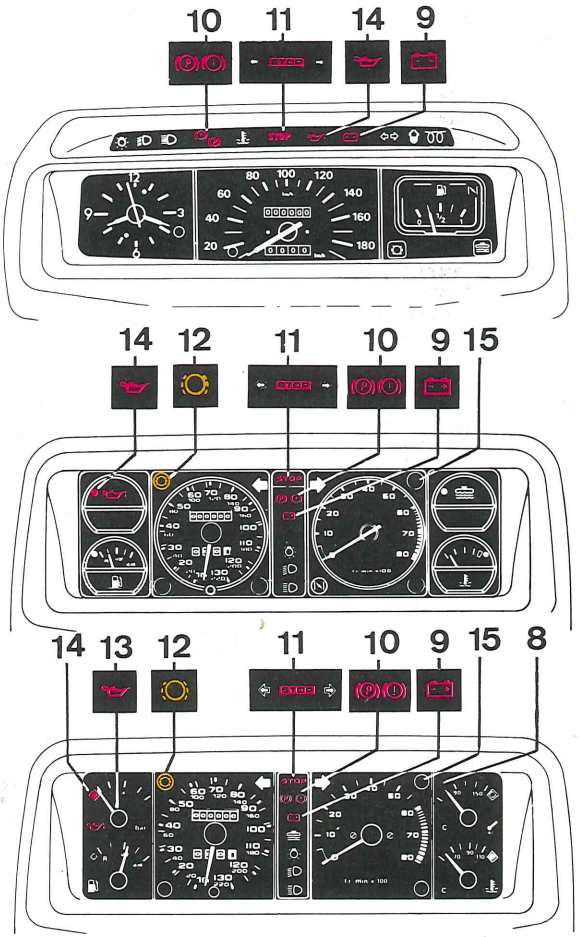

FREIN-PASSAGE DES VITESSES

1 **FREIN A MAIN.** Pour le libérer, appuyer sur le bouton.
ANTIBLOCAGE DES ROUES (ABR)*
Le système d'antiblocage contribue, dans une large mesure, à conserver au véhicule sa stabilité et sa maniabilité sur des revêtements défectueux ou glissants avec, bien entendu, des pneumatiques en bon état pour bénéficier d'une adhérence maximum.
Si l'effort exercé sur la pédale de frein augmente, le dispositif d'antiblocage intervient automatiquement et limite le blocage des roues en fonction de l'adhérence résultante entre les pneumatiques et le sol.
Le fonctionnement du système est perceptible dans certaines conditions et se manifeste par vibrations sur la pédale de frein.

2 **LEVIER DE CHANGEMENT DE VITESSES.** Pour engager les vitesses, respecter les positions indiquées sur le pommeau du levier.
- Passage des vitesses automatique, voir chapitre particularités.

PASSAGE DE LA MARCHE ARRIERE. La marche arrière ne doit être engagée que lorsque le véhicule est à l'arrêt. Si le moteur est en marche, il faut attendre quelques secondes la pédale d'embrayage étant complètement enfoncée afin d'éviter des bruits de raclements.

Rodage :
Avant la visite de garantie (1500/2500 km), rouler à allure modérée.

BREMSE - GANGSCHALTUNG

*1 **HANDBREMSE.** Zum Lösen auf den Knopf drücken.*
ANTIBLOCKIERSYSTEM (ABS)*
Das Antiblockiersystem trägt weitestgehend dazu bei, daß das Fahrzeug auch auf schlechter oder rutschiger Fahrbahn stabil und manövrierfähig bleibt, natürlich nur, wenn die Reifen in einwandfreiem Zustand sind und beste Bodenhaftung gewährleisten.
Bei zunehmendem Druck auf das Bremspedal wird das Antiblockiersystem entsprechend der Haftung zwischen Reifen und Fahrbahn automatisch aktiviert und verhindert ein Blockieren der Räder.
Unter bestimmten Fahrbedingungen macht sich das System durch Vibrationen im Bremspedal bemerkbar.

*2 **GANGSCHALTHEBEL.** Einlegen der Gänge entsprechend dem Schaltschema auf dem Schalthebelknopf.*
- Automatik-Gangschaltung im Kapitel : Besonderheiten.
***EINLEGEN DES RÜCKWÄRTSGANGS.** Der Rückwärtsgang darf nur bei stehendem Fahrzeug eingelegt werden. Bei laufendem Motor Gang erst nach einigen Sekunden Wartezeit mit durchgetretenem Kupplungspedal einlegen, um Schaltgeräusche zu vermeiden.*

Einfahren :
Bis zur Garantieinspektion (1500/2500 km) mit mäßiger Geschwindigkeit fahren.

ISTRUZIONI PER L'USO

Sosta : alla fine della manovra di stazionamento, dopo aver immobilizzato il veicolo mediante i freni, posizionare la leva su **P** (parcheggio), tirare il freno a mano e togliere il contatto.

Sosta in salita : in caso di sosta in salita conviene stabilizzare il veicolo utilizzando i freni.

Freno motore : per ottenere un freno motore più efficace, la leva può essere posizionata in posizioni inferiori (esempio **4-3, 3-2**). Il passaggio dalla posizione **2** a **1** deve essere considerato come eccezionale e non deve mai essere utilizzato su strada sdruciolevole (ghiaccio, neve...).

Manovre evitabili prescritte
- Non selezionare la posizione **N** se il veicolo è in moto.
- Non selezionare le posizioni **3-2-1 a una velocità superiore a 150 km/h.**
- Durante il passaggio in **R** (retromarcia) non accelerare immediatamente.
- Non inserire mai **P** o **R se il veicolo è in moto.**
- Non azionare il pedale d'accelerazione e quello dei freni nello stesso momento, se la leva si trova nelle posizioni **1-2-3-4** o **R.**

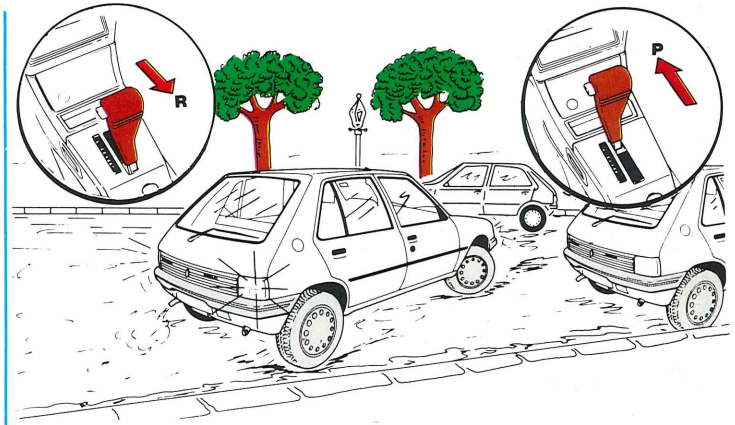

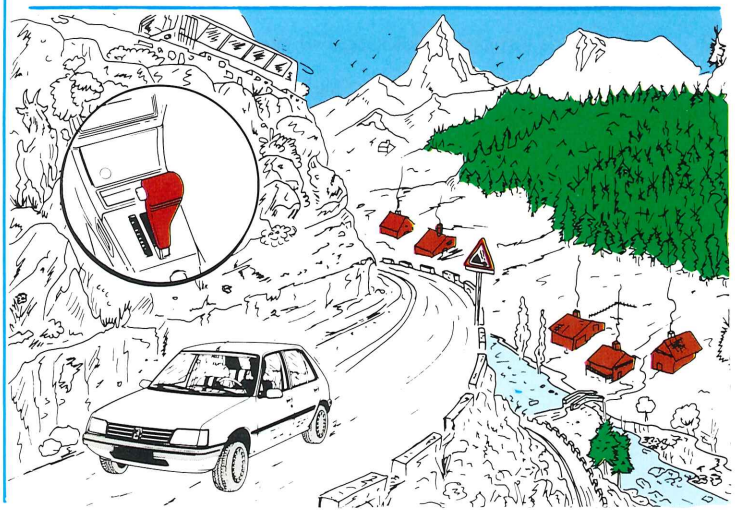

PRECAUTIONS AVANT DEPART

AVANT UN LONG TRAJET, VERIFIER :

- les niveaux :

1 d'huile moteur,

2 du circuit de refroidissement,

3 du réservoir de liquide de frein,

4 de réservoir de lave-vitre,

5 de carburant,

6 du réservoir de liquide de direction assistée.

- la pression :

7 des pneumatiques.

- le fonctionnement :

8 de toutes les lampes d'éclairage et de signalisation.

Un bon conseil, se procurer un coffret de secours (lampes et fusibles) chez un représentant de la marque.

VOR ANTRITT EINER FAHRT

VOR EINER LÄNGEREN FAHRT

- Niveaukontrolle :

1 Motoröl

2 Kühlkreislauf

3 Bremsflüssigkeitsbehälter

4 Flüssigkeitsbehälter für Scheibenwaschanlage

5 Kraftstoff

6 Flüssigkeitsbehälter für Servolenkung

- Druckkontrolle :

7 Reifen

- Funktionskontrolle :

8 alle Lampen der Licht- und Signalanlage.

Ein guter Rat : *Besorgen Sie sich bei einem Vertragshändler ein Sortiment Ersatzlampen und -sicherungen für den Bedarfsfall.*

PRECAUZIONI PRIMA DELLA PARTENZA

PRIMA DI UN LUNGO VIAGGIO, VERIFICARE :

- i livelli :

1 dell'olio motore,

2 del circuito di raffredamento,

3 del serbatoio del liquido dei freni,

4 del serbatoio del lava-vetri,

5 del carburante,

6 del serbatoio del liquido salvo sterzo.

- la pressione :

7 dei pneumatici.

- il funzionamento :

8 di tutte le lampade di illuminazione e di segnalazione.

E' consigliabile, procurarsi una serie di (lampadine e fusibili) di scorta presso un rappresentante della marca.

1

2

3

4

5

6

7

8

3. ENTRETIEN

Changement de roue 76-78
Pneumatiques 80-82
Remplacement des lampes 84-86
Fusibles 88-90
Montage auto-radio 92
Batterie - Démarrage additionnel 94
Entretien mécanique moteur 96
Vérifications - Niveaux - Remplissages 98-102
Circuit de refroidissement 104
Entretien carrosserie 106-108
Entretien des garnitures 110

3. WARTUNG

Radwechsel 76-78
Reifen 80-82
Austausch der Glühlampen 84-86
Sicherungen 88-90
Einbau Autoradio 92
Batterie - Starthilfe 94
Wartung Mechanik, Motor 96
Kontrollen, Füllstände, Auffüllen .. 98-102
Kühlkreislauf 104
Wartung Karosserie 106-108
Pflege der Innenausstattung 110

3. MANUTENZIONE

Sostituzione ruota 77-79
Pneumatici 81-83
Sostituzione delle lampadine 85-87
Fusibili 89-91
Montaggio autoradio 93
Batteria - Avviamento addizionale ... 95
Manutenzione della meccanica motore .. 96
Verifiche - Livelli - Riempimenti ... 98-103
Circuito di raffredamento 105
Manutenzione carrozzeria 107-109
Manutenzione delle guarnizioni 111

PEUGEOT
205 XR

CHANGEMENT DE ROUE - DEMONTAGE

Important
Ne jamais utiliser le cric pour des interventions sous le véhicule. Son utilisation doit être uniquement limitée au remplacement de roue en respectant les points de levage prévus à cet effet. Pour votre sécurité, vérifier mensuellement la pression des pneumatiques à froid, sans oublier la roue de secours.

DEMONTAGE : garer le véhicule sur un sol plat et stable.
Serrer le frein à main, engager la 1ere ou la marche arrière, ou position **P** sur automatique.

1 Ouvrir le capot, sortir le cric et la clé démonte roue placés sur l'aile AV droite (suivant modèle : le cric se trouve sous le siège conducteur).
2 Desserrer la vis de maintien du panier roue de secours, à l'aide de la clé démonte roue.
3 Soulever le panier roue de secours pour dégager le crochet vers l'arrière puis laisser-le s'abaisser. Dégager l'enjoliveur* de roue à l'aide de la clé démonte roue sur un des ajourages opposés à la valve. Débloquer les vis de la roue et de l'enjoliveur.
4 Placer la tête de cric à l'emplacement correspondant à la roue à remplacer. Déployer le cric et dévisser complètement les vis de roue pour dégager celle-ci.

* Suivant modèle

RADWECHSEL - RAD ABNEHMEN

Wichtig
Wagenheber nie für Arbeiten unter dem Fahrzeug verwenden. Gebrauch ausschließlich für den Radwechsel unter Beachtung der hierfür vorgesehenen Ansetzpunkte. Reifendruck sicherheitshalber in monatlichen Abständen bei kalten Reifen überprüfen, auch an das Ersatzrad denken.

RAD ABNEHMEN : Wagen auf ebenem, festem Untergrund abstellen.
*Handbremse anziehen, 1. Gang oder Rückwärtsgang bzw. Schaltstellung **P** bei Automatik einlegen.*

1 Motorhaube öffnen, am rechten vorderen Kotflügel befindlichen Wagenheber und Handkurbel herausnehmen (je nach Ausführung befindet sich der Wagenheber unter dem Fahrersitz).
2 Befestigungsschraube des Ersatzradkorbes mit der Handkurbel lösen.
3 Ersatzradkorb anheben, Haken nach hinten aushängen und Korb herunterlassen. Radkappe mit der Handkurbel an einer der Zieröffnungen gegenüber dem Ventil abziehen. Schrauben an Rad und Radkappe lockern.*
4 Wagenheberkopf an der Stelle ansetzen, an der das Rad ausgewechselt werden soll. Wagenheber hochkurbeln, Radschrauben vollständig herausdrehen und Rad abnehmen.

** Je nach Ausführung*

SOSTITUZIONE RUOTA - SMONTAGGIO

Importante
Non usare mai il cric per degli interventi sotto il veicolo. Il suo impiego deve essere esclusivamente limitato alla sostituzione della ruota rispettando i punti di sollevamento previsti per far cio'. Per la vostra sicurezza verificare mensilmente la pressione dei pneumatici a freddo, senza dimenticare la ruota di scorta.

SMONTAGGIO : Parcheggiare il veicolo su una superficie piana e stabile.
Serrare il freno a mano, inserire la 1a o la retromarcia, in posizione **p** su automatico.

1 Aprire il bagagliaio, estrarre il cric e la chiave smonta-ruota posti sul parafango ANT destro (secondo modello : il cric si trova sotto il sedile del conducente).
2 Allentare la vite di tenuta del cestello portaruota con la chiave smonta ruota.
3 Sollevare il portaruota di scorta per liberare il gancio. Togliere il coprimozzo della ruota con la chiave smontaruota * in una delle traforature di fronte alla valvola. Sbloccare le viti della ruota e del coprimozzo.
4 Posizionare la testa del cric nell'alloggiamento corrispondente alla ruota da sostituire, dispiegare il cric e svitare completamente le viti della ruota per togliere la stessa.

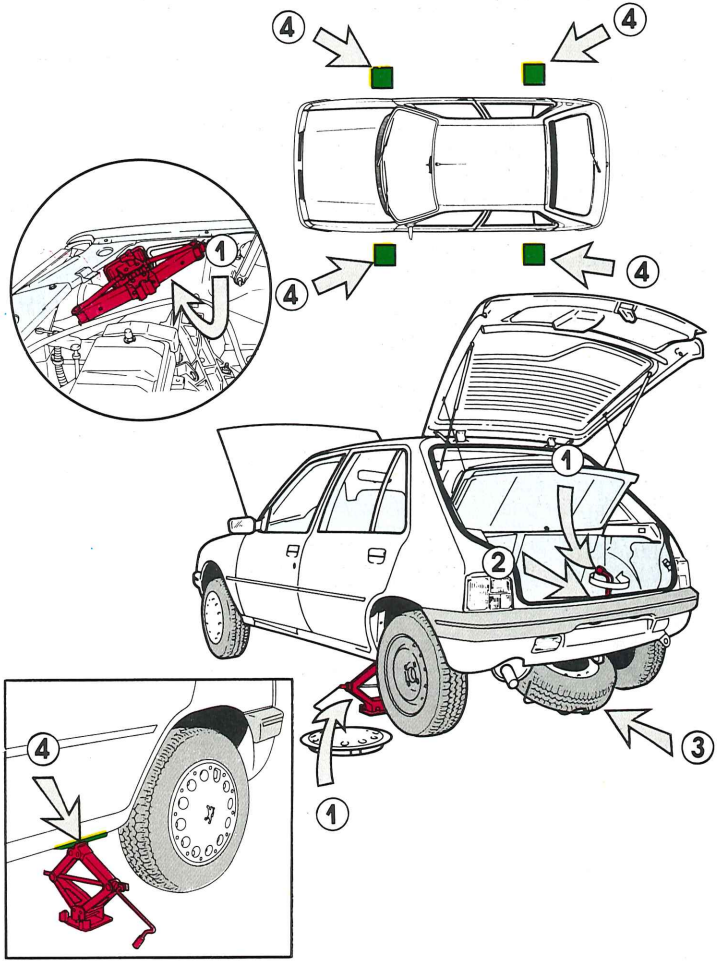

* Secondo il modello

REMONTAGE

Mettre la roue de secours en place et l'enjoliveur*. Serrer les vis sans les bloquer. Replier le cric et le dégager. Bloquer les vis de la roue. Pour votre sécurité, faire contrôler le serrage par un représentant de la marque.

1 Appliquer l'enjoliveur* en orientant le passage de valve, appuyer avec la paume de la main jusqu'à l'accrochage des agrafes.
Remettre la roue crevée dans le panier en orientant la face extérieure vers le haut, (sur GTI-CTI enlever l'entretoise), resserrer à fond la vis de maintien.
Ranger le cric et la clé démonte roue.
Dès que possible, faire :
- Réparer la roue
- Vérifier la pression de gonflage
- Procéder à un équilibrage dynamique.

IMPORTANT (GTI, CTI)
La roue de secours est une roue tôle 3B 14 FH de type "Galette" équipée d'un pneu MICHELIN 95/110 R 14.
Pression de gonflage : 4,2 bars.
L'utilisation de cette roue ne peut être que temporaire, rouler à vitesse réduite : maxi sur route 80 km/h, sur autoroute 120 km/h .

Attention : la roue de secours peut présenter des signes de vieillissement, l'utiliser avec prudence. Pour tout pneumatique âgé de plus de six ans, consulter un représentant de la marque.

* Suivant modèle.

RAD MONTIEREN

Ersatzrad und Radkappe aufsetzen. Schrauben eindrehen und leicht anziehen. Wagenheber herablassen und abnehmen. Radschrauben festziehen. Sicherheitshalber bei einem Vertragshändler prüfen lassen, ob die Schrauben richtig angezogen sind.*

1 Radkappe aufsetzen, dabei auf Ventildurchgang achten, mit der flachen Hand bis zum Einrasten andrücken.
Das ausgewechselte Rad mit der Außenseite nach oben in den Ersatzradkorb legen (beim GTI-CTI Unterlegscheibe abnehmen) und Befestigungsschraube wieder festziehen.
Wagenheber und Handkurbel wieder verstauen.
Sobald wie möglich :
- Rad reparieren lassen
- Reifendruck prüfen lassen
- dynamisch auswuchten lassen.*

WICHTIG (GTI, CTI)
Das Ersatzrad ist ein Stahlnotrad 3B 14 FH mit einem MICHELIN-Reifen 95/110 R 14.
Reifendruck : 4,2 bar.
***Dieses Rad darf nur kurzzeitig bei mäßiger Geschwindigkeit benutzt werden : maximal** 80 km/h auf der Landstraße, 120 km/h auf der Autobahn.*

***Achtung :** Das Ersatzrad kann Anzeichen von Alterung aufweisen, daher ist Vorsicht beim Gebrauch geboten. Bei allen Reifen, die älter als sechs Jahre sind, sollte ein Vertragshändler zu Rate gezogen werden.*

** Je nach Ausführung.*

RIMONTAGGIO

Disporre la ruota di scorta e il coprimozzo. Tirare le viti senza bloccarle. Disimpegnare il cric e rimetterlo a posto. Tirare le viti della ruota. Per la vostra sicurezza fare controllare il serraggio dal rappresentante della marca.

1 Disporre il coprimozzo * orientando il passaggio della valvola, premere con la mano fino all'aggancio delle grappette.
Rimettere la ruota forata nel cestello orientando la superficie esterna verso l'alto, (sur GTI-CTI togliere lo spessore), risserare la vite di tenuta .
Riporre il cric e la chiave smonta ruota.
Non appena possibile, far :
- Riparare la ruota
- Verificare la pressione di gonfiaggio
- Procedere ad un'equilibratura dinamica.

IMPORTANTE (GTI, CTI)
La ruota di scorta e' una ruota lamiera 3B 14 FH del tipo "Galette" equipaggiata di un pneumatico MICHELIN 95/110 R 14.
Pressione di gonfiaggio : 4,2 bar.
L'utilizzo di questa ruota deve essere temporaneo, viaggiare a velocita ridotta : massimo su strada 80 km/h, su autostrada 120 km/h .

Attenzione : la ruota di scorta puo' presentare dei segni d'invecchiamento, utilizzarla con prudenza. Per ogni pneumatico piu' vecchio di sei anni, consultare un rappresentante della concessionaria.

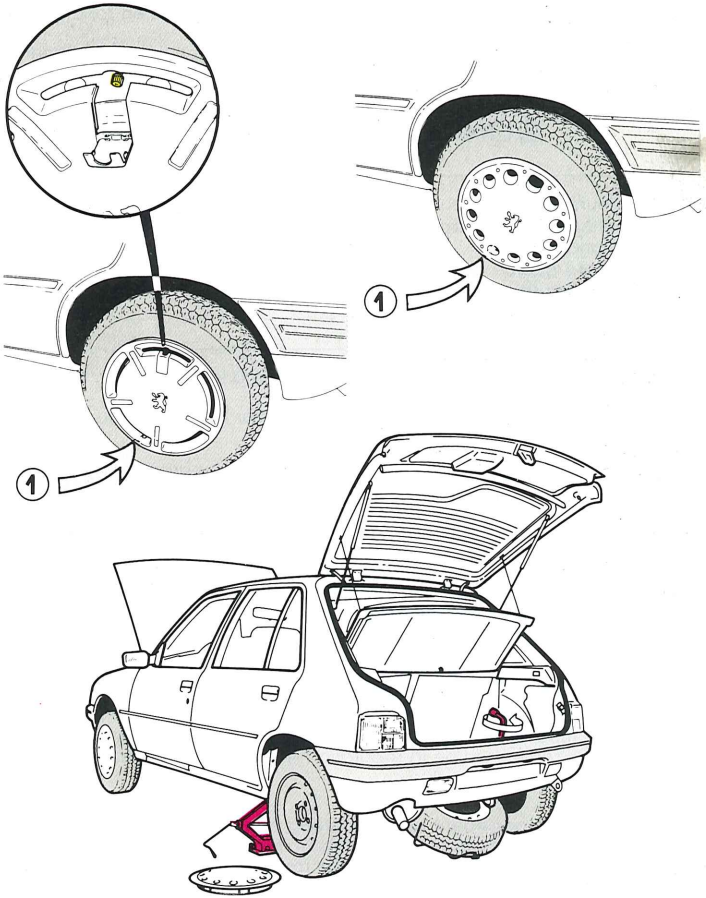

* Secondo modello.

PNEUMATIQUES - SECURITE

Pour votre sécurité, faire vérifier fréquemment la pression des pneumatiques.
Pour connaître les valeurs exactes de pression de gonflage en fonction des pneumatiques montés sur votre véhicule.

1 Reportez-vous à la vignette pression de gonflage ou éventuellement se reporter au tableau des pneumatiques.

GONFLAGE CORRECT =

- meilleure tenue de route
- direction précise et douce en manœuvres
- longévité accrue des pneumatiques

+

Economie de carburant, car la déformation moindre des pneus au contact du sol réduit la résistance au roulement.

Une pression insuffisante augmente la résistance à la pénétration dans l'air = consommation.

2 N'utiliser que les pneumatiques préconisés par le constructeur.

Précautions d'usage
Vérifier régulièrement et notamment avant tout long parcours la pression de vos pneumatiques (toujours à froid).
Ne jamais dégonfler des pneus chauds, leur pression étant de 0,3 bar environ à celle des pneus froids.
La pression de gonflage de la roue de secours n'est pas forcément adaptée à l'utilisation. En conséquence, il convient donc de réduire la vitesse du véhicule. En profiter pour contrôler visuellement vos roues (état de la bande de roulement, des flancs, absence de traces de chocs sur les jantes).

PNEUS TUBELESS
Le pneu **Tubeless seul** doit toujours être monté sur roue à jante FH (Flat-Hump) équipée d'une valve spéciale. Il ne doit en aucun cas équiper une jante classique sans chambre à air.
Le pneu non **tubeless** ne doit jamais être monté sans chambre à air.
Lors du remplacement ou de la réparation d'un pneu **tubeless**, il est conseillé de remplacer la valve.

TEMOIN D'USURE
Les pneumatiques possèdent des indicateurs d'usure incorporés dans la gomme. Lorsque ces indicateurs disposés transversalement à intervalles réguliers viennent d'affleurer la bande de roulement, il est nécessaire de procéder à l'échange des pneumatiques.

REIFEN - SICHERHEIT

Lassen Sie zu Ihrer eigenen Sicherheit den Reifendruck häufiger prüfen.
Reifendruckwerte für die am Fahrzeug montierten Reifen.

1 Die genauen Reifendruckwerte finden Sie auf dem Reifendruckaufkleber oder gegebenenfalls in der Reifentabelle.

RICHTIGER REIFENDRUCK =

- *bessere Straßenlage*
- *präzises und leichtes Lenken*
- *höhere Lebensdauer der Reifen*

+

Kraftstoffersparnis, da schon die kleinste Verformung der Reifen bei Bodenkontakt den Rollwiderstand vergrößert.

Zu niedriger Reifendruck erhöht den Fahrwiderstand und damit den Kraftstoffverbrauch.

2 Nur die vom Hersteller empfohlenen Reifen verwenden.

Übliche Vorsichtsmaßnahmen
Reifendruck regelmäßig und besonders vor längeren Fahrten überprüfen (stets bei kalten Reifen).
Luftdruck grundsätzlich nicht bei warmen Reifen verringern, da er etwa 0,3 bar über dem Druck bei kalten Reifen liegt.
Der Luftdruck des Ersatzrades ist für die jeweiligen Fahrbedingungen nicht unbedingt der richtige. Fahren Sie deshalb langsamer, bis Sie den Luftdruck überprüfen können. Nutzen Sie gleichzeitig diese Gelegenheit zu einer Sichtkontrolle der Räder (Zustand der Lauffläche und Wandung der Reifen, mögliche Schlagspuren an den Felgen).

SCHLAUCHLOSE REIFEN
*Ein **schlauchloser Reifen** muß grundsätzlich auf ein Rad mit FH-Felge (Flat-Hump) und Spezialventil aufgezogen werden. Auf keinen Fall darf er ohne Schlauch auf eine herkömmliche Felge aufgezogen werden.*
*Ein **normaler Reifen** darf nie ohne Schlauch montiert werden.*
*Beim Auswechseln oder Reparieren eines **schlauchlosen Reifens** sollte das Ventil ausgetauscht werden.*

VERSCHLEISSANZEIGE
Im Reifengummi befinden sich in regelmäßigen Abständen quer verlaufende Verschleißmarkierungen. Sobald sie auf der Lauffläche sichtbar werden, müssen die Reifen ausgetauscht werden.

PNEUMATICI - SICUREZZA

Per la vostra sicurezza, verificare frequentemente la pressione dei pneumatici.
Per conoscere i valori esatti della pressione di gonfiaggio in relazione ai pneumatici montati sul vostro veicolo.

1 Riportarsi alla tabellina pressione di gonfiaggio o ventualmente vedere tabella dei pneumatici.

GONFIAGGIO CORRETTO =

- miglior tenuta di strada - sterzo preciso e dolce da manovrare - maggior durata dei pneumatici	+	Risparmio di carburante, poichè la minor deformazione dei pneumatici al contatto del suolo riduce la resistenza al rotolamento

Una pressione insufficiente aumenta la resistenza aerodinamica = e genera un maggior consumo.

2 Utilizzare solo pneumatici raccomandati dal costruttore

Precauzioni di utilizzo
Verificare regolarmente ed in particolare prima di lunghi viaggi la pressione dei vostri pneumatici (sempre a freddo).
Non sgonfiare mai dei pneumatici caldi, dato che la loro pressione è di circa 0,3 bar superiore a quella dei pneumatici freddi.
La pressione di gonfiaggio della ruota di scorta non è necessariamente quella di utilizzo. Pertanto bisogna ridurre la velocità del veicolo.
Approfittatene per controllare visivamente le vostre ruote (stato della fascia di rotolamento e dei fianchi, assenza di tracce di colpi sui cerchi).

PNEUMATICI TUBELESS
Il solo pneumatico **Tubeless** deve sempre essere montato su una ruota con cerchio FH (Flat-Hump) equipaggiato di una valvola specifica. Non deve in nessun caso equipaggiare un cerchio classico senza camera d'aria.
Il pneumatico **non Tubeless** non deve mai essere montato senza camera d'aria.
Durante la sostituzione o la riparazione di un pneumatico **Tubeless**, è consigliabile sostituire la valvola.

INDICATORI DI USURA
I pneumatici possiedono degli indicatori di usura incorporati nella gomma. Nel caso in cui questi indicatori disposti trasversalmente tocchino a intervalli regolari il battistrada è necessario sostituire i pneumatici.

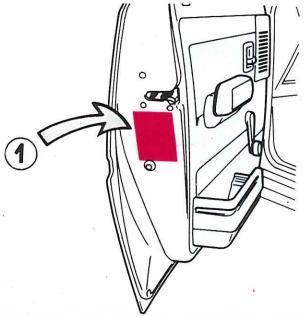

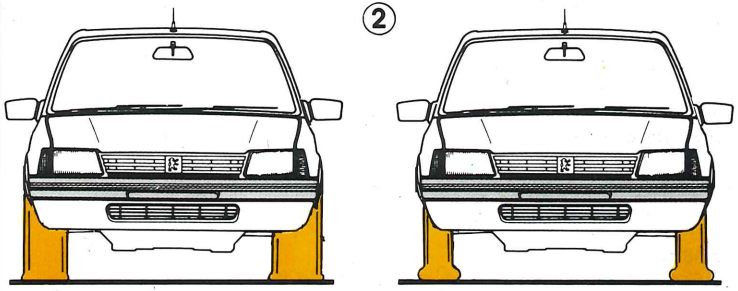

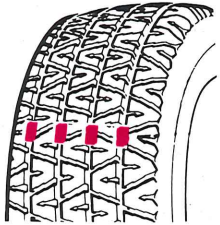

PNEUMATIQUES - PRECAUTIONS

PNEUMATIQUES
Ils jouent un rôle essentiel pour votre sécurité et sur l'agrément d'utilisation.

LE SOUS-GONFLAGE
Rouler "SOUS-GONFLE", équivaut à solliciter les pneus au-delà de leurs capacités. De ce fait, ILS TRAVAILLENT TROP et S'ECHAUFFENT ANORMALEMENT.

CONSEQUENCES
Risques de DECOLLEMENT de la bande de roulement ou DISLOCATION de la carcasse, conduisant au DEGONFLAGE BRUTAL ou à l'ECLATEMENT du pneu. Ne rouler jamais sous gonflé.

COUPS DE TROTTOIR
Ils provoquent un "choc-pincement" qui entraîne une flexion exagérée de la carcasse, jusqu'à amorcer une rupture de celle-ci dans la zone du pneu ainsi touchée. Des déformations, boursouflures ou coupures ne sont pas toujours visibles localement sur le flanc.

CONSEQUENCE
La blessure peut évoluer à tout moment et devenir la cause d'un DEGONFLAGE BRUTAL, ou de L'ECLATEMENT. Vérifier ou faire vérifier vos pneumatiques présentant une blessure sur le flanc.

NIDS DE POULE
Le "choc" engendré par un nid de poule peut cabosser la jante et/ou blesser le pneu. Souvent, la blessure apparaît sous la forme d'une coupure à L'INTERIEUR du pneu ; donc NON DECELABLE sans démontage et examen minutieux. Si elle demeure "ignorée", elle évoluera LENTEMENT, au fil des kilomètres, jusqu'à déclencher la rupture des nappes de la carcasse.

CONSEQUENCE
Apparition d'une USURE anormale, localisée sur une partie de la bande de roulement, conduisant, si elle n'est pas découverte à temps, au DEGONFLAGE BRUTAL ou à L'ECLATEMENT du pneu. Vérifier ou faites vérifier vos pneumatiques.

REIFEN - SICHERHEITSHINWEISE

REIFEN
Sie spielen eine wichtige Rolle für Ihre Sicherheit und das Fahrverhalten Ihres Fahrzeugs.

ZU NIEDRIGER REIFENDRUCK
Fahren mit ZU NIEDRIGEM REIFENDRUCK bedeutet übermäßige Beanspruchung der Reifen. Durch ZU STARKE BELASTUNG kommt es zu ABNORMER ERWÄRMUNG.

FOLGEN
Gefahr des ABLÖSENS der Lauffläche oder der ZERSTÖRUNG der Karkasse, was zu SCHLAGARTIGEM DRUCKVERLUST oder zum PLATZEN des Reifens führt. Grundsätzlich nicht mit zu niedrigem Reifendruck fahren.

BORDSTEINE
Bei der durch Anprall an einen Bordstein verursachten Quetschung wird die Karkasse extrem durchgedrückt, wobei in dem betroffenen Bereich des Reifens sogar eine Bruchstelle entstehen kann. An der Wandung läßt sich nicht immer erkennen, wo Verformungen, Auswölbungen und Schnitte entstanden sind.

FOLGEN
Ein solcher Schaden kann sich derart ausweiten, daß es zu einem SCHLAGARTIGEN DRUCKVERLUST oder zum PLATZEN des Reifens kommt. Reifen prüfen bzw. überprüfen lassen. Reifen mit beschädigter Wandung auswechseln.

SCHLAGLÖCHER
Der durch ein Schlagloch verursachte Stoß kann Felge und/oder Reifen beschädigen. Oft tritt der Schaden als Schnitt im INNEREN des Reifens auf und läßt sich daher NICHT FESTSTELLEN, ohne daß der Reifen abmontiert und einer sorgfältigen Überprüfung unterzogen wird. Bleibt er unentdeckt, so weitet er sich ALLMÄHLICH mit jedem Kilometer aus, bis sich schließlich die einzelnen Lagen der Karkasse ablösen.

FOLGEN
Außergewöhnlicher VERSCHLEISS in einem bestimmten Bereich der Lauffläche, wodurch es, wenn der Fehler nicht entdeckt wird, zu SCHLAGARTIGEM DRUCKVERLUST oder PLATZEN des Reifens kommt. Reifen prüfen oder überprüfen lassen.

PNEUMATICI - PRECAUZIONI

PNEUMATICI
Hanno un ruolo essenziale per la Vostra sicurezza e per il piacere della guida.

PNEUMATICI SGONFI
Circolare con "PNEUMATICI-SGONFI", vuol dire sollecitare i pneumatici al di la' delle loro capacita'.Infatti, LAVORANO TROPPO e SI SURRISCALDANO IN MODO ANOMALO.

CONSEGUENZE
Rischi di SCOLLAMENTO della superficie di rotolamento o SMEMBRAMENTO della carcassa, che portano ad uno SGONFIAMENTO IMPROVVISO o allo SCOPPIO del pneumatico. Non circolare mai con pneumatico sgonfio.

URTI CONTRO IL MARCIAPIEDE
Provocano un "urto-convergenza" che determina una flessione esagerata della carcassa, fino ad innescare una rottura della stessa nella zona del pneumatico che e' stata vittima dell'urto. Delle deformazioni, rigonfiamenti o tagli non sempre sono visibili localmente sul fianco.

CONSEGUENZE
Il danno puo' evolversi in qualsiasi momento e divenire causa di uno SGONFIAMENTO OMPROVVISO o dello SCOPPIO.Verificate o fate verificare i Vostri pneumatici. Eliminate i pneumatici che presentano uno strappo sul fianco.

BUCHI
Il "colpo" provocato da una buca puo' ammaccare il cerchio e/o danneggiare il pneumatico. Sovente il danno appare sotto forma di un taglio all'INTERNO del pneumatico. Quindi NON VISIBILE senza uno smontaggio ed un accurato esame. Se questo danno viene ignorato si evolvera' LENTAMENTE, col susseguirsi dei chilometri, fino a provocare la rottura delle nappe della carcassa.

CONSEGUENZE
Comparsa di una usura anomala, localizzata su una parte della superficie di rotolamento, che porta, se non scoperta in tempo, ad uno SGONFIAMENTO IMPROVVISO e allo SCOPPIO del pneumatico. Verificate o fate verificare i pneumatici.

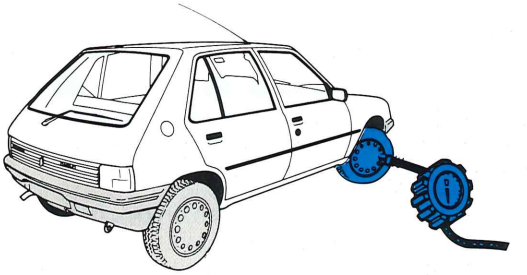

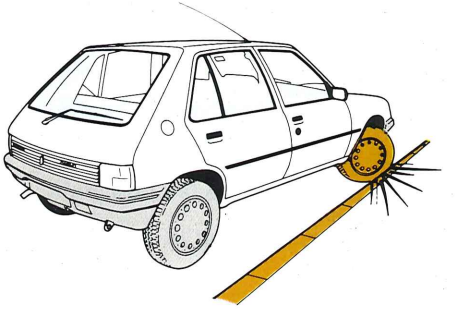

REMPLACEMENT DES LAMPES A L'AVANT

SIGNALISATION AV

1 Feu de position : 5 W
Feu de croisement et de route : CE 45/40 W - H4* 60/55 W

Remplacement d'une lampe de projecteur
De l'intérieur du compartiment moteur
- Retirer le connecteur
- Dégager le protecteur caoutchouc
- Dégrafer les 2 ressorts de maintien en pinçant leurs extrémités
- Enlever la lampe défectueuse
- Monter la nouvelle lampe en positionnant les crans d'orientation
- Remettre les ressorts de maintien en place
- Remettre le protecteur caoutchouc en place
- Rebrancher le connecteur

Lampe de projecteur halogène type H4. Lors du remontage, ne pas toucher directement l'ampoule avec les doigts mais à l'aide d'un chiffon sec.

2 **Remplacement d'une lampe de feu position**
- Tirer sur le connecteur douille
- Enlever la lampe défectueuse et la remplacer

3 Feux de direction : 21 W

Remplacement d'une lampe de feu de direction
- Tourner le connecteur douille dans le sens inverse des aiguilles d'une montre, puis tirer vers soi.
- Enlever la lampe défectueuse et la remplacer.

4 Feu de route longue portée H3*

Remplacement d'une lampe :
- Déposer les 2 vis
- Retirer l'ensemble optique
- Débrancher le fil
- Dégrafer les 2 ressorts

* Suivant modèle.

AUSTAUSCH DER GLÜHLAMPEN VORN

BELEUCHTUNG VORN

1 Standlicht : 5 W
Abblend- und Fernlicht : CE 45/40 W - H4 60/55 W*

Austausch einer Scheinwerfer-Glühlampe
Vom Motorraum her
- *Steckverbinder abziehen*
- *Gummiabdeckung abnehmen*
- *Die beiden Halterungsfedern durch Zusammendrücken der Enden lösen*
- *Defekte Glühlampe entfernen*
- *Neue Glühlampe unter Beachtung der Richtungsnasen einsetzen*
- *Halterungsfedern wieder befestigen*
- *Gummiabdeckung wieder anbringen*
- *Steckverbinder wieder aufschieben*

Halogen-Scheinwerferlampe H4. Beim Einbau, Glühbirne nicht mit bloßen Händen, sondern mit einem trockenen Tuch anfassen.

2 ***Austausch einer Glühlampe für Standlicht***
- *Steckverbinder mit Lampenfassung abziehen*
- *Defekte Glühlampe austauschen*

3 Blinkleuchten : 21 W

Austausch einer Glühlampe für Blinklicht
- *Steckverbinder mit Lampenfassung entgegen dem Uhrzeigersinn drehen, dann anziehen.*
- *Defekte Glühlampe austauschen.*

*4 Weitstrahler H3**

Austausch einer Glühlampe :
- *Beide Schrauben herausdrehen*
- *Gesamten Scheinwerfer herausziehen*
- *Kabel abklemmen*
- *Beide Federn lösen*

*** Je nach Ausführung.*

SOSTITUZIONE DELLE LAMPADE ANT.

SEGNALAZIONE ANT.

1 Luci di posizioni : 5 W
Luci abbaglianti e anabbaglianti : CE 45/40 W - H4* 60/55 W

Sostituzione di una lampada di proiettore
Dall'interno del vano motore :
- Togliere il connettore
- Liberare il proiettore plastico
- Sganciare le 2 molle di tenuta stringendole alle estremita'
- Togliere la lampadina difettosa
- Montare la nuova lampadina posizionando le tacche di orientamento
- Riposizionare le molle di tenuta
- Riposizionare il protettore di gomma
- Ricollegare il connettore

Lampadina del proiettore alogeno tipo H4. Durante il montaggio, non toccare direttamente il vetro con le dita ma utilizzare uno straccio asciutto.

2 **Sostituzione di una lampadina delle luci di posizioni**
- Tirare il connettore
- Togliere la lampadina difettosa e sostituirla

3 Luci di direzioni : 21 W

Sostituzione di una lampada delle luci di direzione
- Girare il connettore in senso antiorario poi tirare verso di se'.
- Togliere la lampada difettosa e sostituirla.

4 Luci abbaglianti H3*

Sostituzione di una lampada :
- Togliere le 2 viti
- Estrarre l'insieme
- Scollegare il filo
- Sganciare le 2 molle

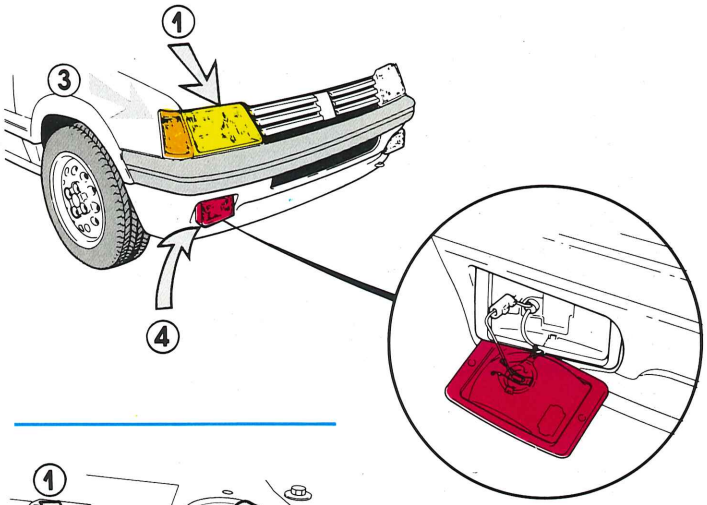

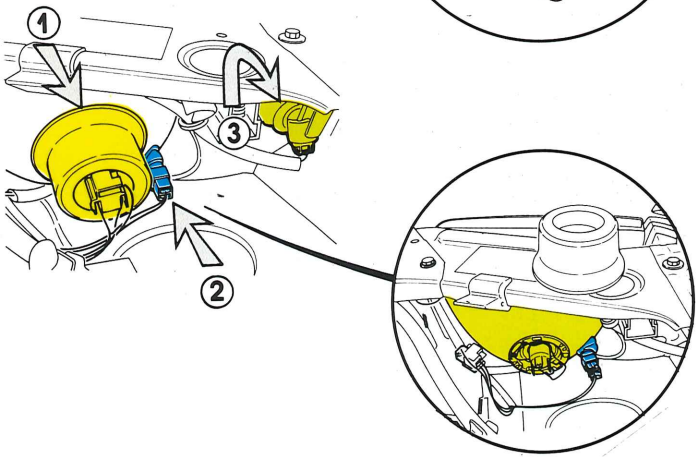

* Secondo modello

REMPLACEMENT DES LAMPES A L'ARRIERE

SIGNALISATION AR

1 Feux de direction : 21 W

2 Feux de position :.5 W

3 Catadioptre

4 Feux de stop : 21 W

5 Feux de recul : 21 W

6 Feux AR de brouillard : 21 W

Remplacement des lampes
Pour accéder aux lampes déposer le couvercle.

Plaque minéralogique
7 Accéder aux lampes (5 W) en déposant les projecteurs translucides plastiques.

AUSTAUSCH DER GLÜHLAMPEN HINTEN

BELEUCHTUNG HINTEN

1 Blinkleuchten : 21 W

2 Standlicht : 5 W

3 Rückstrahler

4 Bremsleuchten : 21 W

5 Rückfahrscheinwerfer : 21 W

6 Nebelschlußleuchten : 21 W

Austausch der Glühlampen
Zugang zu den Glühlampen durch Abnehmen der Abdeckung.

Nummernschild
7 Zugang zu den Glühlampen (5 W) durch Ausbau der transparenten Kunststoffabdeckungen.

SOSTITUZIONE DELLE LAMPADE POSTIERE

SEGNALAZIONE POST

1 Luci di direzione : 21 W

2 Luci di posizione : 5 W

3 Catadiottri

4 Luci di stop : 21 W

5 Luci di retro marcia : 21 W

6 Luci POST antinebbia : 21 W

Sostituzione delle lampade
Per accedere alle lampade staccare il coperchio.

Luce della targa
7 Accedere alle lampade (5 W) staccando i protettori traslucidi in plastica.

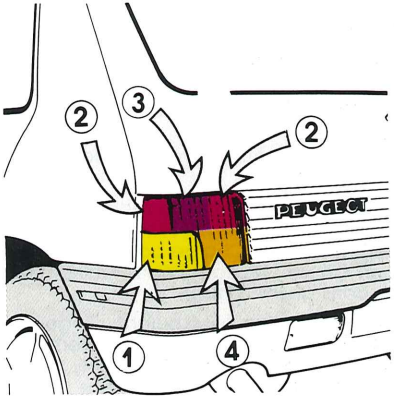

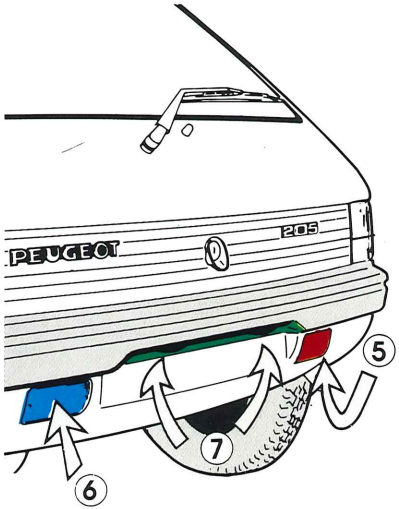

Fusibles

La boîte à fusibles est située sous la planche de bord à gauche du conducteur. Fusibles de rechange 5 - 10 - 20 - 25 A.

1 Platine accessible après appui sur la palette.

Ne pas remplacer un fusible défectueux sans avoir remédié à la cause de la panne.

Un fusible défectueux doit être remplacé par un fusible de même ampérage.

1 - 10A - Feux de recul ; Compte-tours* ; Feux diurnes* ; Jauge à carburant ; Détecteur présence d'eau dans gasoil (Diesel) ; Témoins ; Charge batterie ; Température d'eau ; Pression d'huile ; Niveau d'eau ; Freins ; Starter ; Présence d'eau dans gasoil (Diesel)

2 - 25A - Clignotants ; Jauge à carburant ; Sièges chauffants* ; Pompe aérotherme ; Indicateurs* ; Température d'huile ; Température d'eau ; Pression d'huile ; Ventilation-Chauffage ; Réfrigération* ; Témoins ; Charge batterie ; Présence d'eau dans gasoil (Diesel) ; Température d'eau ; Pression d'huile ; Niveau d'eau ; Freins ; Starter ; ABR*

3 - 25A - Lecteur de cartes ; Stops ; Essuie-vitre/lave-vitre AV et AR ; Compte-tours* ; Lave-projecteurs* ; Auto-radio (+ accessoires) ; Vide-poches* ; Relais lève-vitre* ; Relais vitre AR chauffante

4 - 15A - Feux longue portée*

5 - 10A - Signal détresse

6 - - Disponible

7 - 25A - Montre ; Eclairage intérieur ; Eclairage du coffre* ; Condamnation des portes* ; Auto-radio (+ permanent) ; Alimentation attache remorque

* Suivant modèle ou destination

Sicherungen

Der Sicherungskasten befindet sich links vom Fahrer unter dem Armaturenbrett. Ersatzsicherungen 5 - 10 - 20 - 25 A.

1 Zugang zur Platine durch Druck auf den Griff.

Keine defekte Sicherung austauschen, ohne zuvor die Ursache des Schadens behoben zu haben.

Eine defekte Sicherung muß durch eine Sicherung mit der gleichen Ampèrezahl ersetzt werden.

1 - 10A - Rückfahrscheinwerfer ; Drehzahlmesser ; Dämmerbeleuchtung* ; Kraftstoffanzeige ; Fühler für Wasser im Dieselkraftstoff ; Warn- und Kontrolleuchten Batterieladezustand, Wassertemperatur, Öldruck, Wasserstand, Bremsen, Starterzug, Wasser im Dieselkraftstoff*

2 - 25A - Blinkleuchten ; Kraftstoffanzeige ; heizbare Sitze ; Zusatzpumpe für Heizung/Belüftung ; Anzeigen* Öltemperatur, Wassertemperatur, Öldruck ; Heizung/ Belüftung ; Klimaanlage* ; Warn- und Kontrolleuchten Batterieladezustand, Wasser im Dieselkraftstoff, Wassertemperatur, Öldruck, Wasserstand, Bremsen, Starterzug, ABS**

3 - 25A - Kartenleseleuchte ; Bremsleuchten ; Scheibenwischer/ Scheibenwaschanlage vorn und hinten ; Drehzahlmesser ; Scheinwerferwaschanlage* ; Autoradio (+ Zubehör) ; Handschuhfach* ; Relais Fensterheber* ; Relais Heckscheibenheizung*

*4 - 15A - Weitstrahler**

5 - 10A - Warnblinkanlage

6 - - Frei

7 - 25A - Zeituhr ; Innenbeleuchtung ; Kofferraumbeleuchtung ; Zentralverriegelung* ; Autoradio (Dauer +) ; Stromversorgung Anhängerkupplung*

** Je nach Ausführung oder Bestimmung*

Fusibili
La scatola dei fusibili e' posta sotto il cruscotto a sinistra del conducente. Fusibili di ricambio 5 - 10 - 20 - 25 A.
1 Piastra porta-fusibili accessibile premendo sul fermo.
Non sostituire un fusibile difettoso senza aver rimediato alla causa del guasto.
Un fusibile difettoso deve essere sostituito ad un fusibile dello stesso amperaggio.

1 - 10A - Faro di retromarcia ; Contagiri* ; Luci di posizione* ; livello carburante ; Detettore presenza d'acqua nel gasolio (Diesel) ; Spie ; Carica batteria ; Temperatura acqua ; Pressione dell'olio ; Livelli d'acqua, Freni ; Starter ; Presenza d'acqua nel gasolio (Diesel)

2 - 25A - Lampeggiatori ; Livello carburante ; Sedili termici* ; Pompa aerotermica ; Indicatori* ; Temperatura olio ; Tempèratura acqua ; Pressione olio ; Ventilazione-Riscaldamento Raffreddamento * ; Spie ; Carica batteria ; Presenza acqua nel gasoli (Diesel) ; Temperatura acqua ; Pressione olio ; Livello acqua ; Freni ; Starter ; ABS*

3 - 25A - Lettore di carte ; luci di Stop ; Tergivetro/lavavetro ANT e POST ; Contagiri* ; Lava-proiettori* ; Auto-radio (+ accessori) ; Vano-ripostiglio* ; Relè alza-cristalli* ; Relè vetro POST riscaldante ;

4 - 15A - Luci lunga portata*

5 - 10A - Segnale di emergenza

6 - - Disponibile

7 - 25A - Orologio ; Illuminazione interna ; Illuminazione bagagliaio* ; Serratura centralizzata * ; Auto-radio (+ permanente) ; Alimentazione attacco rimorchio

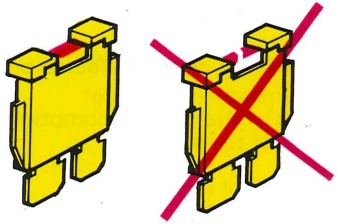

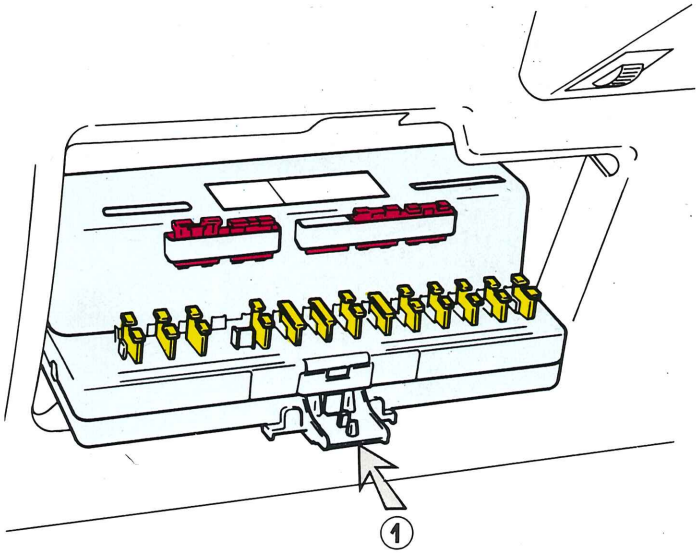

* Secondo il modello e la destinazione

FUSIBLES

8 - 30A - Avertisseur : Vitre AR chauffante - Allume-cigares
9 - 20A - Lève-vitres AV*
10 - 5A - Feu AR de brouillard
11 - 5A - Feux de position AR - Eclairage plaque de police
12 - 5A - Disponible
13 - 5A - Eclairage planche de bord - Feu de position AV
14 - 15A - Pompe d'alimentation essence*

Un ensemble de fusibles, situé dans le compartiment moteur protège les équipements suivants :

1 fusible 30A - ABR*
Alimentation calculateur ABR*
1 fusible 30A - Motoventilateurs
1 fusible 10A - Sonde Lambda*

* Suivant modèle

SICHERUNGEN

8 - 30A - Hupe ; heizbare Heckscheibe ; Zigarettenanzünder
*9 - 20A - Fensterheber vorn**
10 - 5A - Nebelschlußleuchte
11 - 5A - Standlicht hinten ; Nummernschildbeleuchtung
12 - 5A - Frei
13 - 5A - Armaturenbrettbeleuchtung ; Standlicht vorn
*14 - 15A - Kraftstoffpumpe**

Ein Satz Sicherungen im Motorraum dient zur Absicherung folgender Teile :

*1 Sicherung 30A - ABS**
*Stromversorgung Steuergerät ABS**
1 Sicherung 30A - Motorventilator
*1 Sicherung 10A - Lambda-Sonde**

** Je nach Ausführung*

8 - 30A - Segnalatori : Vetro POST riscaldante - Accendisigari
9 - 20A - Alzacristalli ANT*
10 - 5A - Luci POS antinebbia
11 - 5A - Luci di posizione POST - Illuminazione targa
12 - 5A - Disponibile
13 - 5A - Illuminazione plancia di bordo - Luci di posizione ANT
14 - 15A - Pompa d'alimentazione benzina*

Un insieme di fusibili, situato nel cofano motore protegge gli equipaggiamenti seguenti :

1 fusibile 30A - ABS*
Alimentazione calcolatore ABS*
1 fusibile 30A - Motoventilatore
1 fusibile 10A - Sonda Lambda*

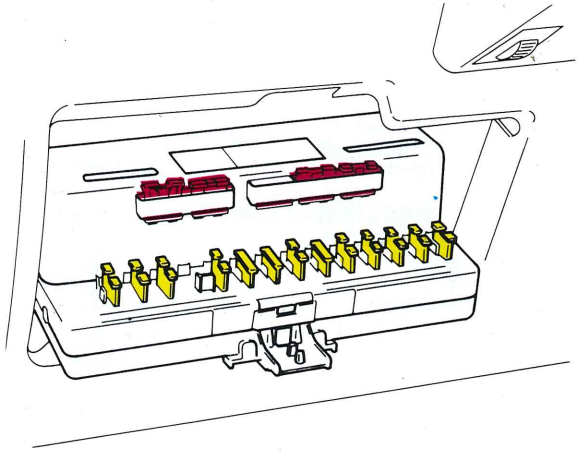

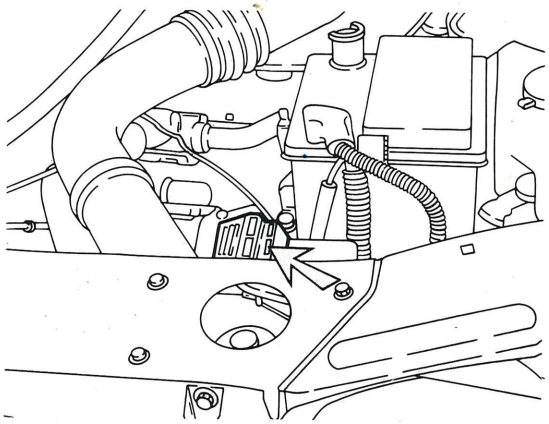

* Secondo il modello

MONTAGE AUTO-RADIO

Le montage d'un récepteur auto-radio peut être réalisé très facilement car votre voiture est équipée des aménagements suivants :
- antenne de toit*
- câble coaxial d'antenne
- antiparasitage de base
- alimentation des haut parleurs AV*
- connecteur 13 voies

BRANCHEMENT CONNECTEUR 13 VOIES
1 Haut-parleur AV gauche
2 Eclairage cadran
3 + permanent
4 Antenne électrique
5 Après contact
6 Masse
7 Haut-parleur AV droit
8 Haut-parleur AR gauche*
9 Haut-parleur AR droit*

HAUT-PARLEURS AV
Les emplacements des haut-parleurs se trouvent derrière les grilles enjoliveurs, le pré-équipement permet de monter des haut-parleurs de diamètre 130 mm.

HAUT-PARLEURS AR
L'emplacement des haut-parleurs se trouvent dans les montants de custodes derrière les grilles de décoration.

Blanc + per
bleu + contact
vert lum

* Suivant modèle.

EINBAU EINES AUTORADIOS

Ein Autoradio kann ohne Schwierigkeiten eingebaut werden, da Ihr Fahrzeug mit folgenden Vorrichtungen ausgestattet ist :
- *Dachantenne**
- *Antennen-Koaxialkabel*
- *Basisentstörung*
- *Stromversorgung für Lautsprecher vorn**
- *Mehrfachstecker, 13-polig*

ANSCHLUSS DES MEHRFACHSTECKERS
1 Lautsprecher vorn links
2 Skalenbeleuchtung
3 Dauer +
4 elektrische Antenne
5 + nach Zündung
6 Masse
7 Lautsprecher vorn rechts
*8 Lautsprecher hinten links**
*9 Lautsprecher hinten rechts**

LAUTSPRECHER VORN
Die Aussparungen für die Lautsprecher befinden sich hinter den Abdeckgittern, hier können Lautsprecher mit 130 mm Durchmesser eingebaut werden.

LAUTSPRECHER HINTEN
Die Aussparungen für die Lautsprecher befinden sich hinter den Ziergittern in den hinteren Dachsäulen.

** Je nach Ausführung.*

MONTAGGIO AUTO-RADIO

Il montaggio di un ricevitore auto-radio puo' essere fatto facilmente, poiche' di origine la Vostra vettura e' equipaggiata dai seguenti accorgimenti :
- antenna del tetto*
- cavo coassiale dell'antenna
- schermatura di base
- alimentazione degli altoparlanti ANT*
- connettore 13 vie

COLLEGAMENTO CONNETTORE 13 VIE

1 Altoparlanti ANT sinistra
2 Illuminazione quadro
3 + permanente
4 Antenna elettrica
5 Dopo contatto
6 Massa
7 Altoparlante ANT destro
8 Altoparlante POST sinistro*
9 Altoparlante POST destro*

Altoparlanti ANT

Gli alloggiamenti degli altoparlanti si trovano dietro le griglie di abbigliamento ; il pre-equipaggiamento permette di montare degli altoparlanti di diametro 130 mm.

ALTOPARLANTI POST

L'alloggiamento degli altoparlanti si trova nei montanti dietro le griglie di abbigliamento.

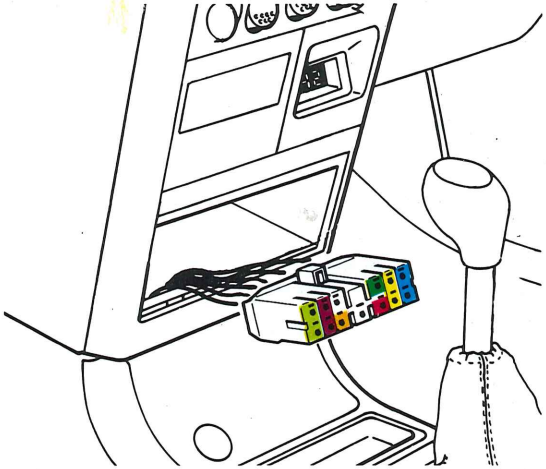

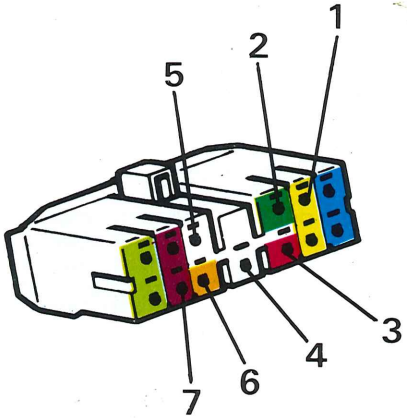

* Secondo modello

BATTERIE (Charge)

BATTERIE
Type 12 V

Dépose de la batterie
Débrancher la batterie en commençant par la borne (-)

Remise en place
Rebrancher la batterie en commençant par la borne (+)

Précautions
Vérifier la propreté des bornes et des cosses.
Si elles sulfatent les desserrer et les nettoyer.
Ne pas débrancher les cosses quand le moteur tourne
Ne pas recharger la batterie sans avoir débranché les deux cosses.
En cas d'arrêt prolongé : il est conseillé lors d'un arrêt prolongé (1 mois) de débrancher la batterie.

Démarrage additionnel
Un véhicule dont la batterie est déchargée peut être mis en marche à l'aide d'une batterie additionnelle, de même tension (12V).
Des cables prévus à cet effet existent dans le commerce
Connecter dans l'ordre suivant :
- le câble rouge aux bornes (+) des deux batteries,
- une extrémité du câble vert ou noir à la borne (-) de la batterie additionnelle,
- l'autre extrémité du câble vert ou noir sur un point de masse du véhicule en panne, le plus loin possible de la batterie.

Actionner le démarreur et attendre le retour au ralenti avant de débrancher les câbles.

ATTENTION
La batterie contient de l'acide sulfurique dilué qui est corrosif.
En cas de contact avec la peau, rincer abondamment.
Une batterie chargée ou en cours de charge dégage de l'hydrogène qui est facilement inflammable.
Ne jamais approcher une flamme de la batterie (risque d'explosion).

BATTERIE (Laden)

BATTERIE
Typ 12 V

Ausbau der Batterie
Zuerst (-) Klemme der Batterie abklemmen.

Wiedereinbau
Zuerst (+) Klemme der Batterie wieder anschließen.

Sicherheitshinweise
Klemmen und Kabelschuhe auf Sauberkeit überprüfen.
Wenn sie sulfatiert sind, müssen sie gelöst und gereinigt werden.
Kabelschuhe nicht bei laufendem Motor abziehen.
Batterie nicht aufladen, ohne zuvor beide Kabelschuhe abgezogen zu haben.
Bei längerem Stillstand : Es wird empfohlen, die Batterie bei längerem Stillstand des Fahrzeugs (1 Monat) abzuklemmen.

Starthilfe
Bei entladener Batterie kann ein Fahrzeug mit Hilfe einer Zusatzbatterie gleicher Spannung (12V) gestartet werden.
Hierzu benötigte Kabel sind im Handel erhältlich.
In folgender Reihenfolge anschließen :
- *rotes Kabel an die (+) Klemmen der beiden Batterien,*
- *ein Ende des grünen oder schwarzen Kabels an die (-) Klemme der Hilfsbatterie,*
- *das andere Ende des grünen oder schwarzen Kabels an einen Massepunkt des zu startenden Fahrzeugs, der möglichst weit von der Batterie entfernt ist.*

Anlasser betätigen und vor Abklemmen der Kabel gleichmäßiges Drehen des Motors im Leerlauf abwarten.

ACHTUNG
Die Batterie enthält verdünnte Schwefelsäure mit stark ätzender Wirkung.
Bei Hautkontakt gründlich abspülen.
Eine geladene oder sich aufladende Batterie setzt leicht entflammbaren Wasserstoff frei.
Nie mit offener Flamme in die Nähe der Batterie kommen (Explosionsgefahr).

BATTERIA (Carica)

BATTERIA
Tipo 12 v

Stacco della batteria
Scollegare la batteria cominciando dal polo (-)

Riposizionamento
Ricollegare la batteria cominciando dal polo (+)

Precauzioni
Verificare la pulizia dei poli e dei morsetti.
Se sono solfatati, allentarli e pulirli.
Non scollegare i morsetti quando il motore e' in funzione.
Non ricollegare la batteria senza aver scollegato i morsetti.
In caso di arresto prolungato : e' consigliabile, durante un arresto prolungato (1mese) scollegare la batteria.

Avviamento addizionale
Un veicolo la cui batteria e' scarica puo' essere messa in moto con l'aiuto di una batteria addizionale della stessa tensione (12v). Dei cavi previsti a questo scopo esistono in commercio.
Collegare nel seguente ordine :
- Il cavo rosso ai poli (+) delle due batterie,
- una estremita' del cavo verde o nero al polo (-) della batteria addizionale,
- l'altra estremita' del cavo verde o nero su un punto della massa del veicolo in panne, il piu' lontano possibile dalla batteria.

Azionare il motorino di avviamento ed attendere il ritorno al minimo prima di scollegare i cavi.

ATTENZIONE
La batteria contiene dell'acido solforico diluito che e' corrosivo. In caso di contatto con la pelle, sciacquare abbondantemente.
Una batteria caricata o in corso di carica, libera dell'idrogeno che e' facilmente infiammabili.
Non avvicinare mai una fiamma alla batteria (rischio di esplosione).

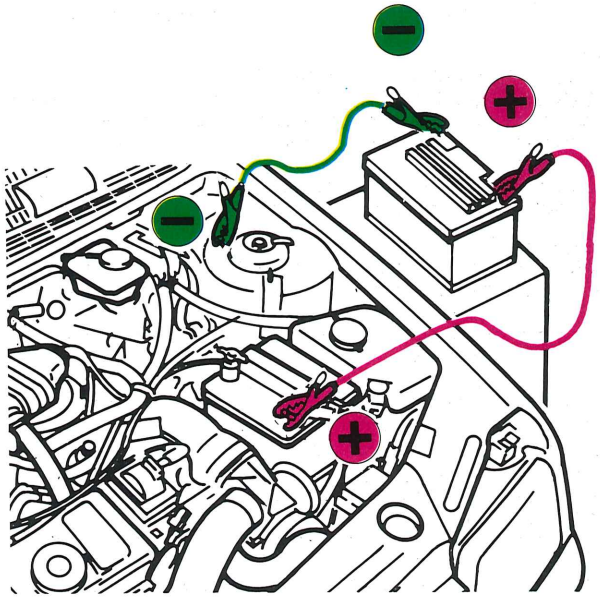

ENTRETIEN MECANIQUE

La gamme 205 est composée de plusieurs motorisations dont l'implantation des organes est décrite dans les pages suivantes.
Dans ce chapitre vous trouverez les conseils de vérification et d'entretien essentiels au bon fonctionnement de votre moteur.

ENTRETIEN
Les lubrifiants figurant dans les tableaux en fin de notice sont ceux qui conviennent le mieux à l'entretien de votre véhicule.
Le carnet entretien garantie est nécessaire pour faire effectuer la 1re vérification entre 1500/2500 km par un représentant de la marque. Seuls les fournitures et lubrifiants ainsi que les travaux supplémentaires demandés par le client seront facturés.
Les périodicités d'entretien recommandées par Automobiles Peugeot et mentionnées dans ce carnet entretien-garantie permettent de faire exécuter ces travaux par un représentant de la marque.

Accumulation de kilométrage élevé en peu de temps.
Bien qu'il soit recommandé d'effectuer un renouvellement de la solution anti-gel tous les 2 ans, nous suggérons que l'accumulation de kilométrage ne dépasse pas 40000 km avant d'effectuer cette opération.

WARTUNG MECHANIK, MOTOR

Das 205 - Programm umfaßt verschiedene Motorversionen, deren Aggregate auf den folgenden Seiten beschrieben werden.
In diesem Kapitel finden Sie Empfehlungen in bezug auf die für den störungsfreien Betrieb Ihres Motors wesentlichen Kontrollen und seine Wartung.

WARTUNG
Die in den Tabellen am Ende der Bedienungsanleitung aufgeführten Schmiermittel eignen sich am besten für die Wartung dieses Fahrzeugs.
Das Wartungs- und Garantieheft wird für die Durchführung der ersten Inspektion zwischen 1500/2500 km bei einem Vertragshändler benötigt. Nur Zubehör und Schmiermittel sowie zusätzlich vom Kunden gewünschte Arbeiten werden in Rechnung gestellt.
Unter Beachtung der von Automobiles Peugeot empfohlenen und im Wartungs- und Garantieheft angegebenen Wartungsabstände können diese Arbeiten bei einem Vertragshändler in Auftrag gegeben werden.

Hohe Kilometerleistung in kurzer Zeit.
Obwohl empfohlen wird, das Frostschutzmittel nur alle zwei Jahre zu erneuern, sollte damit nicht länger als 40000 km gewartet werden.

MANUTENZIONE DELLA MECCANICA

La gamma 205 e' composta di diverse motorizzazioni le cui differenze sono descritte nelle seguenti pagine.
In questo capitolo, troverete alcuni consigli utili per le verifiche e la manutenzione essenziali per un buon funzionamento del motore.

MANUTENZIONE
I lubrificanti contenuti nelle tabelle alla fine del manuale sono i più adatti alla migliore manutenzione del vostro veicolo.
Il quaderno di manutenzione - garanzia è necessario per far effettuare 1a verifica tra i 1500/2500 km all'anno da un rappresentante della marca. Solo le forniture e i lubrificanti come anche i lavori supplementari richiesti dal cliente saranno fatturati.
La periodicità di manutenzione consigliata dalla Peugeot, e menzionata in questo quaderno manutenzione - garanzia, permette di far effettuare questi lavori da un rappresentate della concessionaria.

Accumulo di chilometraggio elevato in poco tempo.
Si raccomanda di effettuare un rinnovo della soluzione antigelo ogni 2 anni, noi suggeriamo di non oltrepassare un accumulo di chilometraggio superiore a 40000 km prima di effettuare l'operazione sopra citata.

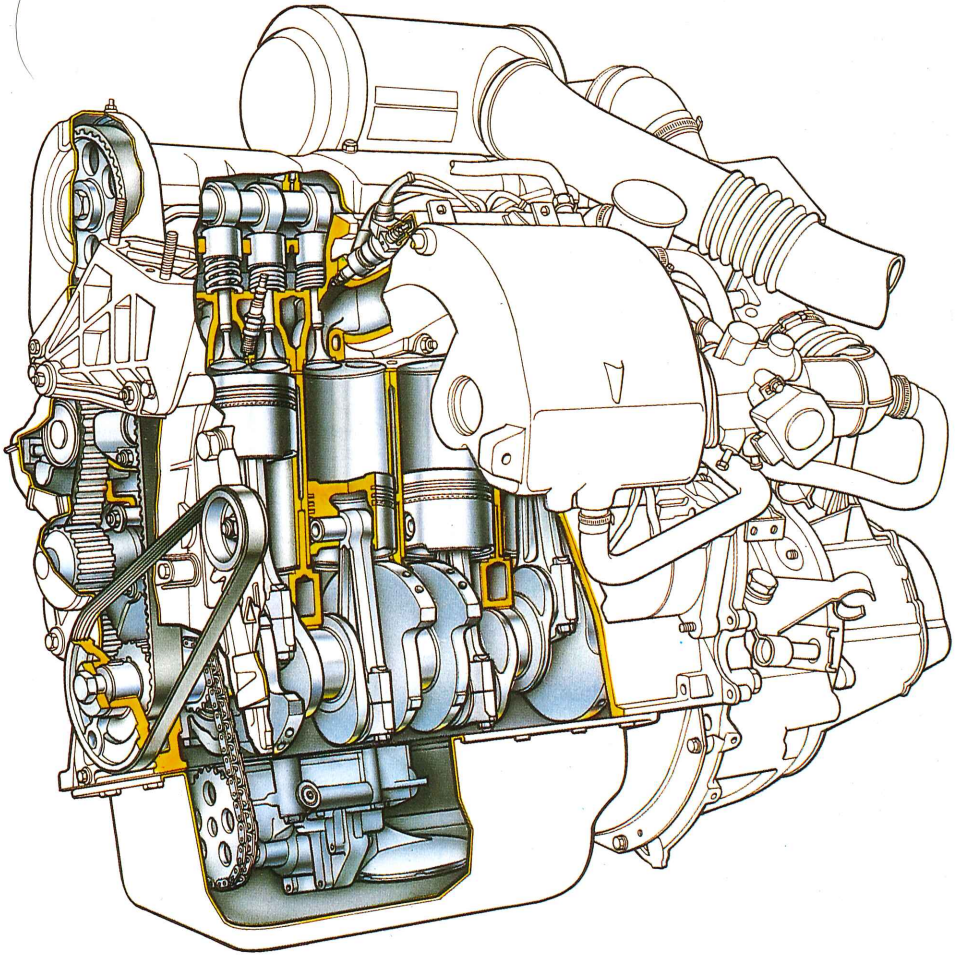

MOTEURS : TU - XU

1 **Niveau huile moteur**
Le contrôle du niveau s'effectue véhicule horizontal, moteur froid, à l'aide de la jauge.
Repère **a** : niveau "MAXI"
Repère **b** : niveau "MINI"
Consommation moyenne d'huile aux 1000 km après rodage : 0,500 l. (essence) - 1 l. (Diesel)
Il est nécessaire de contrôler régulièrement le niveau et normal de faire des appoints entre deux vidanges.

2 **Orifice de remplissage**
Contenance du carter d'huile :

moteur	TU	XU	XUD
- sans cartouche	3,2 l	4,5 l	4,8 l
- avec cartouche	3,5 l	5 l	5 l

Vidange huile moteur
Périodicités : suivant carnet d'entretien, **au minimum 1 fois par an.** Possibilité de vidange par aspiration.
En cas d'utilisation particulière, ville, montagne, petits parcours, réduire l'espacement des vidanges et changer plus fréquemment la cartouche de filtre à huile.
Huile usagée
- éviter tout contact prolongé avec la peau,
- ne pas jeter de l'huile usagée dans les canalisations d'évacuation, des cours d'eau ou sur le sol.

3 **Filtre à huile**
Echange de la cartouche suivant carnet d'entretien.

MOTOREN : TU - XU

1 ***Motorölstand***
Die Ölstandskontrolle erfolgt bei waagerecht stehendem Fahrzeug und kaltem Motor mit Hilfe des Ölmeßstabes.
*Markierung **a** : Ölstand "MAXI"*
*Markierung **b** : Ölstand "MINI"*
Durchschnittlicher Ölverbrauch auf 1000 km nach dem Einfahren : 0,500 l. (Benziner) - 1 l. (Diesel)
Der Ölstand muß regelmäßig überprüft werden ; normalerweise muß zwischen zwei Ölwechseln Öl nachgefüllt werden.

2 ***Einfüllöffnung***
Fassungsvermögen der Ölwanne :

Motor	TU	XU	XUD
- ohne Ölfilterpatrone	3,2 l	4,5 l	4,8 l
- mit Ölfilterpatrone	3,5 l	5 l	5 l

Ölwechsel
Abstände : laut Wartungsheft, ***mindestens einmal im Jahr.***
Zum Entleeren kann das Öl abgesaugt werden.
Bei besonderer Beanspruchung (Stadt- oder Bergfahrten, Kurzstrecken) sollten Ölwechsel und Austausch der Ölfilterpatrone in kürzeren Abständen erfolgen.
Altöl
- *längeren Hautkontakt vermeiden,*
- *Altöl nicht in die Kanalisation, in Wasserläufe oder ins Erdreich gießen.*

3 ***Ölfilter***
Austausch der Ölfilterpatrone *laut Wartungsheft.*

MOTORI : TU - XU

1 **Livello olio motore**
Il controllo del livello si effettua nel veicolo orizzontale, motore freddo, con l'aiuto dell'asta indicatore di livello.
Riferimento **a** : livello "MAXI"
Riferimento **b** : livello "MINI"
Consumo medio di olio su ogni 1000 km dopo rodaggio : 0,500 l. (Benzina) - 1 l. (Diesel)
E' necessario controllare regolarmente il livello e fare delle aggiunte tra due cambi olio.

2 **Foro di riempimento**
Capacita' della coppa dell'olio motore

	TU	XU	XUD
- senza cartuccia	3,2 l	4,5 l	4,8 l
- con cartuccia	3,5 l	5 l	5 l

Svuotamento olio motore
Periodicita' : seguendo il libretto dei tagliandi, **almeno 1 volta all'anno.** Possibilita' di svuotamento per aspirazione.
In caso di utilizzo particolare, citta', montagna, percorsi brevi, ridurre l'intervallo tra due cambi olio e sostituire con maggior frequenza la cartuccia del filtro dell'olio.
Cambio olio
- Evitare ogni contatto prolungato con la pelle
- Non buttare l'olio usato nelle canalizzazioni, corsi d'acqua o suolo.

3 FILTRO DELL'OLIO
Sostituzione della cartuccia seguendo il libretto dei tagliandi.

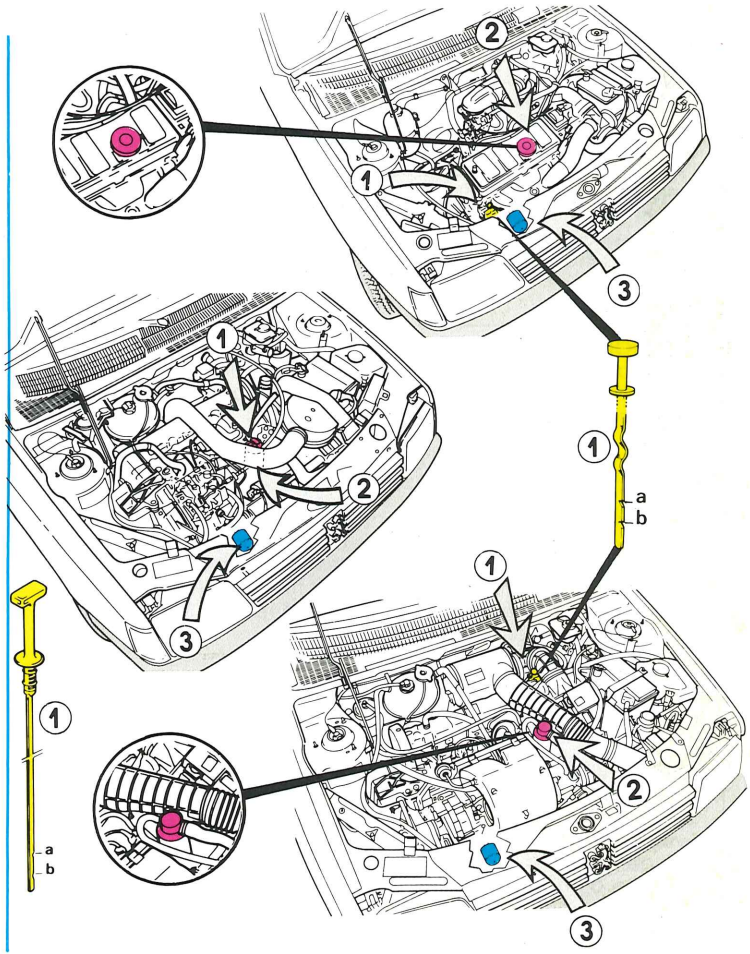

4 FREINS
Fluides homologués et recommandés : PEUGEOT, Liquide 55 BENDIX miscibles entre eux.
Le niveau ne doit jamais être situé au-dessous du repère "MINI" du réservoir.
En cas de baisse importante, consulter **immédiatement** un représentant de la marque.
Vidange : Pour votre sécurité et pour conserver un système de freinage efficace, il est indispensable de respecter les périodicités indiquées dans le carnet d'entretien-garantie.

5 BATTERIE

ATTENTION
Ne jamais approcher de flamme ou d'étincelles de la batterie (risque d'explosion). Pour recharge, utiliser un chargeur spécifique adapté au type de la batterie.

En période hivernale : s'assurer que la batterie est correctement chargée.

En période chaude : pour batterie munies de rampes de bouchons démontables, en cas d'utilisation intensive du véhicule par températures élevées (30°C en plus) il est conseillé de vérifier le niveau d'électrolyte qui doit toujours bien couvrir les séparateurs. Au besoin rétablir le niveau avec de l'eau déminéralisée.

BOITE DE VITESSES MANUELLE
Sans vidange, niveau voir carnet d'entretien.
Contenance : 2 litres.

BOITE DE VITESSES AUTOMATIQUE
6 Niveau
Le contrôle de niveau s'effectue à chaud, moteur tournant véhicule sur sol horizontal, levier en position **P** à l'aide de la jauge
Repère **a** : niveau "Maxi"
Repère **b** : niveau "Mini"
Le remplissage s'effectue par l'orifice de la jauge.
Contenance : 2,4 litres

4 BREMSEN
Zugelassene und empfohlene Bremsflüssigkeiten : PEUGEOT, BENDIX 55, miteinander mischbar.
Der Bremsflüssigkeitsstand darf nie unter die Markierung "MINI" sinken.
*Bei großem Flüssigkeitsverlust **unverzüglich** einen Vertragshändler aufsuchen.*
Wechsel der Bremsflüssigkeit : Aus Sicherheitsgründen und zur Erhaltung der vollen Bremsleistung müssen die im Wartungs- und Garantieheft angegebenen Abstände unbedingt eingehalten werden.

5 BATTERIE

ACHTUNG
Batterie grundsätzlich nicht in die Nähe von Funken oder offener Flamme bringen (Explosionsgefahr). Zum Aufladen ein speziell für den Batterietyp geeignetes Ladegerät verwenden.

***Bei winterlichen Temperaturen :** auf korrekten Ladezustand der Batterie achten.*

***In der warmen Jahreszeit :** bei Batterien mit abnehmbarer Verschlußleiste sollte darauf geachtet werden, daß die Batterieflüssigkeit die Platten stets vollständig bedeckt, wenn das Fahrzeug häufig bei hohen Temperaturen (30°C oder mehr) benutzt wird. Bei Bedarf mit entmineralisiertem Wasser auffüllen.*

MECHANISCHES GETRIEBE
Kein Ölwechsel, Füllstandskontrolle laut Wartungsheft.
Fassungsvermögen : 2 Liter.

AUTOMATIKGETRIEBE
6 Füllstand
*Die Füllstandskontrolle erfolgt bei laufendem warmen Motor, waagerecht stehendem Fahrzeug und Wählhebel in Stellung **P** mit Hilfe des Ölmeßstabes.*
*Markierung **a** : Ölstand "Maxi"*
*Markierung **b** : Ölstand "Mini"*
Das Auffüllen erfolgt durch die Führung des Meßstabes.
Fassungsvermögen : 2,4 Liter

4 FRENI

Fluidi omologati e raccomandati : PEUGEOT, Liquide 55 BENDIX mischiabili tra loro.

Il livello non deve mai essere al di sotto del riferimento "MINI" del serbatoio.

Nel caso di forte abbassamento, consultare **immediatamente** un rappresentante della marca.

Cambio : Per la vostra sicurezza e per conservare un sistema di frenaggio efficace , è indispensabile rispettare la periodicità indicata nel quaderno di manutenzione - garanzia.

5 BATTERIA

ATTENZIONE
Non avvicinare mai una fiamma alla batteria (rischio di esplosione). Per la carica, utilizzare un carica batteria adatto al tipo di batteria.

In periodo invernale : far attenzione alla tensione di carica della batteria.

In periodo caldo : per batterie munite di tappi svitabili, in caso d'utilizzo intensivo del veicolo con temperatura elevata (30°C o piu'), e' consigliato verificare il livello elettrolito che deve sempre coprire i separatori. Senecessario ripristinare il livello con acqua distillata.

SCATOLA DEL CAMBIO MANUALE
Senza cambio, vedere il livello quaderno di manutenzione
Capienza : 2 litri .

SCATOLA DEL CAMBIO AUTOMATICO
6 Livello

Il controllo di livello viene effettuato a caldo, con il motore acceso, su suolo orizzontale, leva in posizione **P** mediante l'indicatore di livello

Contrassegno**a** : livello"Maxi"

Contrassegno **b** : livello"Mini"

Il riempimento avviene mediante l'apertura del livello.

Capienza : 2,4 litri

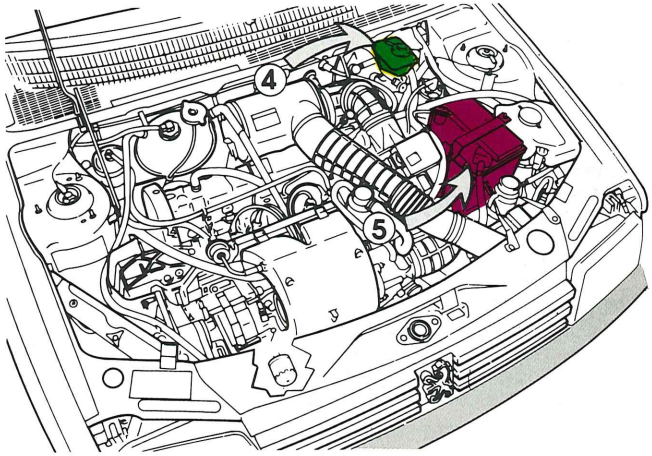

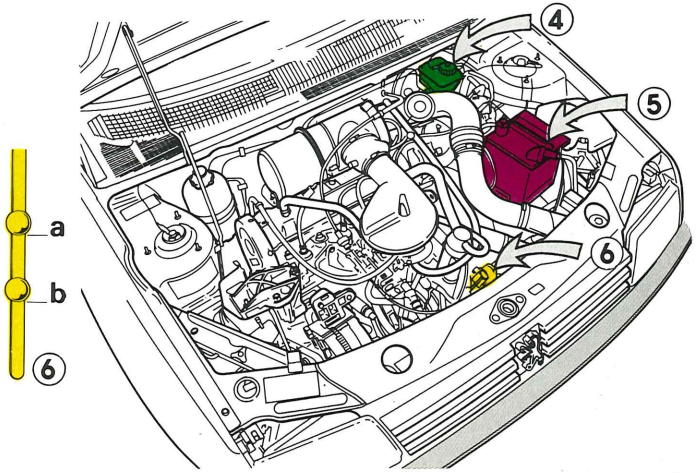

6 RESERVOIR DE LAVE-VITRE
Vérifier fréquemment le niveau et compléter si nécessaire.

7 RESERVOIR DE DIRECTION ASSISTEE*
Le niveau ne doit jamais être situé au-dessous du repère "MINI" du réservoir.

8 FILTRE A AIR
Remplacement élément filtrant sec
Périodicité : suivant carnet d'entretien
Pour utilisation en atmosphère poussiéreuse, réduire la périodicité de moitié.

9 POMPE D'INJECTION (DIESEL)
Aucun entretien particulier
Seul le ralenti peut être réglé
Commande manuelle de stop
En cas de défaillance électrique, pousser la commande.

COURROIE DE DISTRIBUTION (Diesel)
Périodicités de remplacement de la courroie crantée de distribution (voir carnet d'entretien).

RECHAUFFAGE D'AIR D'ADMISSION*
Réglage

: Plus de 20°C

: de 5°C à 20°C

: moins de 5°C

* Suivant modèle.

6 BEHÄLTER FÜR SCHEIBENWASCHANLAGE
Füllstand häufig prüfen und bei Bedarf auffüllen.

*7 FLÜSSIGKEITSBEHÄLTER FÜR SERVOLENKUNG**
Der Flüssigkeitsstand darf nie unter die Markierung "MINI" sinken.

8 LUFTFILTER
Austausch des Trockenbadluftfilter-Einsatzes
Abstände laut Wartungsheft
Bei hohem Staubanteil in der Luft, Abstände halbieren.

9 EINSPRITZPUMPE (DIESEL)
Keine besondere Wartung
Lediglich der Leerlauf kann eingestellt werden.
Hebel zum Abstellen von Hand
Bei Stromausfall Hebel drücken.

ZAHNRIEMEN (Diesel)
Austausch des Zahnriemens : Abstände laut Wartungsheft.

*VORWÄRMUNG DER ANSAUGLUFT**
Regelung

: über 20°C

: von 5°C bis 20°C

: unter 5°C

** Je nach Ausführung.*

6 **SERBATOIO DEL LAVAVETRO**
Verificare frecquentemento il livello e ripristinare se necessario.

7 **SERBATOIO DEL SERVO STERZO***
Il livello non deve mai essere al di sotto del riferimento "MINI" del serbatoio.

8 **FILTRO DELL'ARIA**
Sostituzione elemento filtrante secco
Periodicita' : secondo il libretto dei tagliandi
In caso di utilizzo in zone con atmosfera polverosa, ridurre della meta' le periodicita'.

9 **POMPA D'INIEZIONE (DIESEL)**
Nessuna manutenzione particolare
Solo il rallentato può essere regolato
Comando manuale di arresto
In caso di mancato funzionamento elettrico, azionare il comando

CINGHIA DI DISTRIBUZIONE (Diesel)
Periodicità di sostituzione della cinghia intagliata di distribuzione (vedere quaderno di manutenzione).

RISCALDAMENTO D'ARIA DI AMMISSIONE
Regolazione

: Più di 20°C

: da 5°C a 20°C

: meno di 5°C

* Secondo modello.

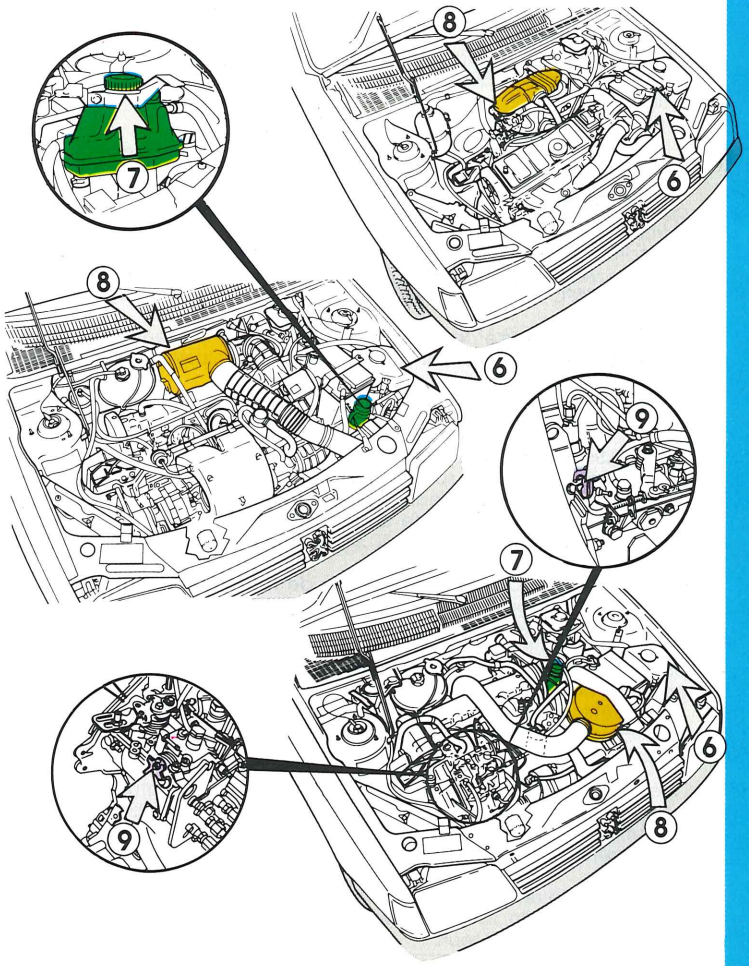

CIRCUIT DE REFROIDISSEMENT

PARTICULARITES
Votre véhicule comporte dès l'origine un liquide de refroidissement dont les caractéristiques intrinsèques garantissent une protection efficace contre :
- le gel des moteurs.
- la corrosion interne du circuit de refroidissement.

Quelles que soient les conditions d'utilisation de votre véhicule, y compris dans les pays chauds, le circuit de refroidissement doit comporter EN PERMANENCE ET EN TOUTES SAISONS ce liquide de refroidissement.
La protection minimale contre le gel des moteurs est de - 15°C.
Certains véhicules destinés notamment à l'exportation sont protégés jusqu'à - 35°C, en raison des conditions hivernales particulièrement rudes.
Une étiquette collée dans le compartiment moteur renseigne sur les conditions de protection hivernale de votre véhicule à sa sortie des usines.
Tous les véhicules peuvent être protégés jusqu'à - 35°C. Le réseau Peugeot Talbot est à votre disposition pour satisfaire vos exigences.

CONSEILS IMPORTANTS
Pour toute intervention sur le circuit de refroidissement de votre véhicule, consultez le réseau Peugeot Talbot.
Le renouvellement du liquide de refroidissement doit être effectué tous les deux ans, ou tous les 40.000 kms si ce kilométrage est atteint avant l'échéance.
L'apport d'eau non déminéralisée ou de tout autre produit du commerce est fortement déconseillé.
L'allumage des témoins de niveau ou de température de circuit de refroidissement lorsque le moteur est en fonctionnement révèlent la présence d'incident(s) dont il convient de faire rechercher la (les) cause(s) au plus tôt par un représentant de la marque. Dans tous les cas, arrêtez le fonctionnement du moteur.

ATTENTION
Le rôle du motoventilateur est de réguler la température du liquide de refroidissement lorsque le moteur est chaud. Le motoventilateur peut fonctionner également clé de contact retirée. Il convient donc de prendre garde aux éventuelles interventions sous le capot moteur.
Le circuit de refroidissement étant pressurisé, il convient également de s'abstenir de toute intervention sur celui-ci, moins d'une heure après l'arrêt du moteur.

KÜHLKREISLAUF

BESONDERHEITEN
Der Kühlkreislauf Ihres Fahrzeugs wird werkseitig mit einem Kühlmittel befüllt, durch dessen spezifische Eigenschaften eine besondere Schutzwirkung erzielt wird :
- *Frostschutz für den Motor*
- *Schutz gegen Rostbildung im Inneren des Kühlkreislaufs.*

Ungeachtet der Bedingungen, unter denen Ihr Fahrzeug im Einsatz ist, und zwar auch in heißen Regionen, muß dieses Kühlmittel IMMER UND ZU JEDER JAHRESZEIT im Kühlkreislauf enthalten sein.
Frostschutz für Motoren besteht bis zu - 15°C mindestens. Bestimmte, vor allem für den Export vorgesehene Fahrzeuge sind angesichts besonders strenger winterlicher Bedingungen bis zu - 35°C frostgeschützt.
Ein Aufkleber im Motorraum gibt Auskunft, wie weit der werkseitige Frostschutz für Ihr Fahrzeug reicht.
Alle Fahrzeuge können bis zu - 35°C geschützt werden. Das Peugeot Talbot Händlernetz steht Ihnen diesbezüglich jederzeit zur Verfügung.

WICHTIGE HINWEISE
Wenden Sie sich mit allen Arbeiten am Kühlkreislauf Ihres Fahrzeugs an einen Peugeot Talbot Vertragshändler.
Die Kühlflüssigkeit muß alle 2 Jahre gewechselt werden, gegebenenfalls alle 40.000 km, wenn diese Kilometerleistung bereits vor Ablauf von 2 Jahren erreicht wird.
Vom Zusatz entmineralisierten Wassers oder irgendeines anderen handelsüblichen Mittels wird dringend abgeraten.
Ein Aufleuchten der Warnleuchten für Kühlflüssigkeitsstand oder -temperatur bei laufendem Motor deutet auf eine Störung bzw. Störungen, deren Ursache(n) schnellstmöglich von einem Vertragshändler festgestellt werden sollten. Stellen Sie in jedem Fall den Motor ab.

ACHTUNG
Der Motorventilator hat die Aufgabe, die Temperatur der Kühlflüssigkeit zu regulieren, wenn der Motor warm ist. Er kann daher auch nach Abziehen des Zündschlüssels noch weiterlaufen. Vorsicht ist also bei möglichen Arbeiten im Motorraum geboten.
Da das Kühlsystem unter Druck steht, darf frühestens eine Stunde nach Abstellen des Motors daran gearbeitet werden.

CIRCUITO DI RAFFREDDAMENTO

PARTICOLARITÀ

Il vostro veicolo è munito sin dall'inizio di un liquido di raffreddamento le cui caratteristiche garantiscono una protezione efficace contro :
- il gelo.
- la corrosione interna del circuito di raffreddamento.

Qualunque siano le condizioni di uso del vostro veicolo comprese quelle nei paesi caldi, il circuito di raffreddamento deve contenere IN PERMANENZA E IN TUTTE LE STAGIONI questo liquido di raffreddamento.
La protezione minima contro il gelo è di -15°C. Alcuni veicoli destinati all'esportazione sono protetti fino a -35°C, a causa delle condizioni invernali particolarmente dure.
Una targhetta incollata nel cofano del motore informa sulle condizioni di protezione invernale del vostro veicolo all'uscita della fabbrica.
Tutti i veicoli possono essere protetti fino a - 35°C. La rete Peugeot Talbot è a vostra disposizione per soddisfare le vostre esigenze.

CONSIGLI IMPORTANTI

Per qualsiasi intervento sul circuito di raffreddamento del vostro veicolo, consultare la rete Peugeot Talbot.
Il ripristino del liquido di raffreddamento deve essere effettuato ogni due anni, o ogni 40.000 km se questo chilometraggio viene raggiunto prima.
L'apporto di acqua non demineralizzata o di tutt'altro prodotto di commercio viene fortemente sconsigliato.
L'accensione delle spie di livello o di temperatura del circuito di raffreddamento durante l'accensione del motore, indicano un guasto, la cui origine bisogna far cercare il più presto possibile da un rappresentante della concessionaria. Spegnere in ogni caso il motore.

ATTENZIONE
Il ruolo del motoventilatore è di regolare la temperatura del liquido di raffreddamento quando il motore è caldo. Il motoventilatore può ugualmente funzionare senza la chiave di contatto. Conviene perciò prendere delle precauzioni nel caso di eventuali interventi sotto il cofano motore.
Il circuito di raffreddamento sta sotto pressione, conviene perciò ugualmente astenersi da ogni intervenzione prima di un ora dopo l'arresto del motore.

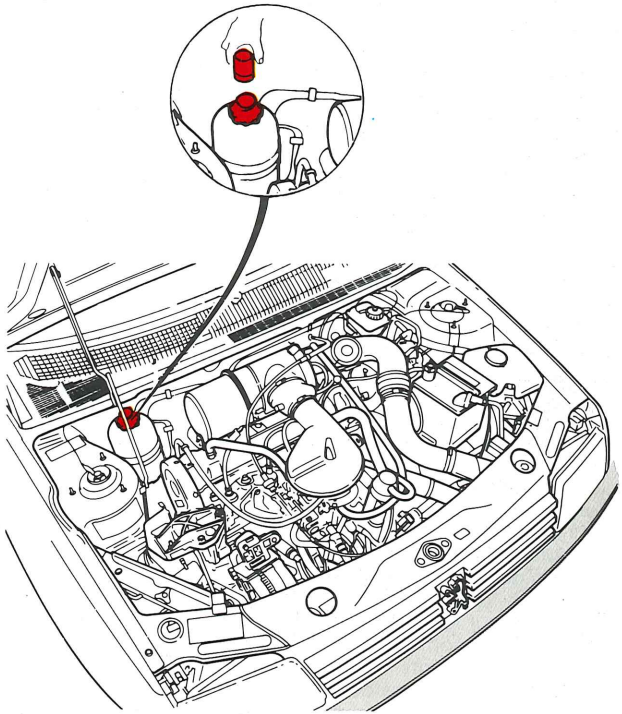

Lubrifier :
- béquille de capot
- charnières de capot
- verrouillage de capot
- verrouillage du volet AR
- tirants de portes

GENERALITES
La corrosion est un phénomène inévitable, dont on peut cependant retarder l'apparition et le développement.
Les recherches entreprises en ce domaine ont permis de prendre en usine, un certain nombre de mesures, en faisant appel à des techniques souvent très élaborées :
- utilisation de tôles électrozinguées aux endroits particulièrement exposés.
- protection de dessous de caisse
- dépôt de la première couche d'apprêt par immersion totale de la caisse dans un bain cataphorèse.
- application de revêtement polymérisable à chaud dans les passages de roues.
- antigravillonnage peint sur les longerons (partie d'ailes AV et AR) extérieurs.

Compte tenu des différents facteurs susceptibles de favoriser la corrosion :
- utilisation intensive de sel sur les routes en hiver
- pollution de l'air
- région humide ou air marin

Il est absolument indispensable de compléter les effets de traitements appliqués à l'origine par un entretien régulier adapté aux conditions d'utilisation.
Des produits pour le lavage et l'entretien homologués par nos services d'études sont disponibles dans les magasins de pièces de rechange des Points Service PEUGEOT TALBOT.
Les conseils simples réunis dans les paragraphes suivants doivent permettre de prolonger la durée de vie de la carrosserie de votre voiture et d'en préserver l'aspect.

Régions à atmosphère corrosive - utilisation importante de produits chimiques.
Dans ces régions, nous recommandons un lavage de la carrosserie et du dessous de caisse plus fréquent.

Schmieren :
- *Motorhaubenstütze*
- *Scharniere der Motorhaube*
- *Verriegelung der Motorhaube*
- *Verriegelung der Heckklappe*
- *Türfangbänder*

ALLGEMEINES
Korrosion ist zwar unvermeidlich, Beginn und Weiterentwicklung können jedoch hinausgezögert bzw. verlangsamt werden.
Dank der Forschungsarbeiten in diesem Bereich konnten in der Fertigung bestimmte Verfahren auf der Grundlage zumeist hochentwickelter Techniken eingeführt werden :
- *Verwendung elektroverzinkter Bleche an besonders gefährdeten Stellen,*
- *Unterbodenschutz,*
- *Aufbringen der ersten Grundierschicht durch Eintauchen der kompletten Karosserie in ein Kataphoresebad,*
- *Auftragen einer warmpolymerisierbaren Schutzschicht in den Radkästen,*
- *Steinschlagschutz auf den äußeren Längsträgern (im Bereich der Kotflügel vorn und hinten).*

Bedingt durch verschiedene Faktoren, die zur Korrosion beitragen, zum Beispiel :
- *starken Einsatz von Streusalz im Winter*
- *Luftverschmutzung*
- *hohe Luftfeuchtigkeit oder Seeluft*

ist es unerläßlich, die werkseitige Schutzbehandlung durch regelmäßige, den Betriebsbedingungen entsprechende Wartung zu unterstützen.
Die von unserer Forschungsabteilung für die Autowäsche und Wartung zugelassenen Pflegemittel sind beim Ersatzteillagerverkauf aller PEUGEOT TALBOT Vertragshändler erhältlich.
Durch Beherzigung der einfachen Ratschläge in diesem Kapitel läßt sich die Lebensdauer der Karosserie verlängern und ihr Äußeres in gepflegtem Zustand erhalten.

Gebiete mit atmosphärisch bedingter Korrosionsgefahr - starker Einsatz von Chemikalien
In solchen Gebieten wird häufigeres Waschen der Karosserie und des Unterbodens empfohlen.

Lubrificare :
- l'asta di sostegno del cofano
- cerniere del cofano
- bloccaggio del cofano
- bloccaggio del portellone POST
- tiranti delle porte

GENERALITA'

La corrosione è un fenomeno inevitabile, la cui apparizione e il cui sviluppo possono però essere ritardati.
Le ricerche intraprese in questo campo hanno permesso di prendere in fabbrica un certo numero di misure, appoggiandosi spesso a tecniche sofisticate :
- uso di lamiere elettrozincate nelle parti particolarmente esposte.
- protezione della parte sottostante del telaio
- deposito del primo strato di apprettatura mediante immersione totale del telaio in un bagno cataforesi.
- applicazione di rivestimento polimerizzabile caldo nei passaggi delle ruote.
- anti-inghiaiatura dipinta sui longheroni esterni (ANT e POST)

Tenuto conto dei differenti fattori che favoriscano la corrosione :
- uso intensivo di sale sulle strade in inverno
- inquinamento dell'aria
- regione umida o aria marina

E'assolutamente indispensabile completare gli effetti dei trattamenti all'origine con una manutenzione regolare adattata alle condizioni di uso.
Sono disponibili dei prodotti per il lavaggio e la manutenzione omologati dai nostri servizi di studio nei magazzini dei pezzi di ricambio dei Punti di Servizio PEUGEOT TALBOT.
I semplici consigli nei paragrafi seguenti dovrebbero permettere di prolungare la durata della carozzeria della vostra macchina e di conservarne l'aspetto.

Regioni ad atmosfera corrosiva - utilizzazione di prodotti chimici.

In queste regioni consigliamo un lavaggio della carrozzeria e della parte sottostante del telaio più frequente.

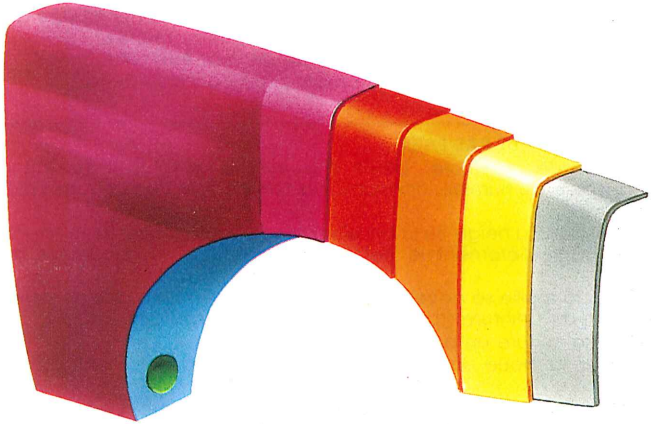

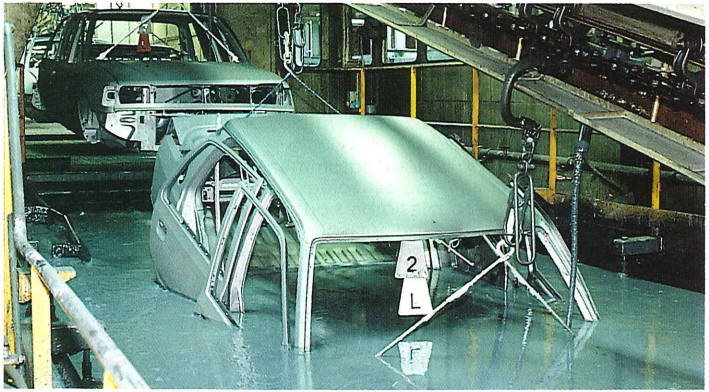

ENTRETIEN CARROSSERIE - Conseils

La laque joue un rôle très important dans la projection antirouille de la carrosserie et pour cette raison, elle doit être contrôlée régulièrement. Les attaques de la laque doivent être retouchées immédiatement afin d'éviter les amorces de corrosion de la carrosserie.

CE QU'IL NE FAUT PAS FAIRE :

- En période hivernale, garer une voiture, à plus forte raison lorsqu'elle est humide, dans un local non aéré et trop chauffé (plus de 18°C).
- Rouler dans la neige ou la boue salée sans jamais laver la voiture et tout particulièrement le dessous de caisse et les passages de roues.
- Laisser la rouille se développer à partir des blessures accidentelles du film de peinture (rayures, projections de gravillons, etc.)
- Laver la voiture en plein soleil ou lorsqu'il gèle.
- Enlever la boue sans l'avoir détrempée préalablement au jet d'eau.
- Laisser s'accumuler les souillures extérieures (fumerons de mazout, retombées végétales ou animales).
- Enlever les taches de goudrons avec de l'essence ou des solvants non adaptés risquant de détériorer la peinture ou les pièces plastiques.

CE QU'IL CONVIENT DE FAIRE :

- Respecter la limitation de vitesse et l'espacement des véhicules en cas de roulage sur route gravillonnée ou déformée (les projections de gravillons ou de cailloux peuvent blesser la laque ou détériorer les projections sous caisse).
- Laver fréquemment la voiture, notamment lorsqu'elle est utilisée en permanence sur des routes salées, en bordure de mer ou lorsqu'elle stationne sous les arbres ou en milieu pollué. (Détremper abondamment la boue au jet sans frotter, laver à l'eau tiède contenant un peu de détergent, nettoyer et rincer fréquemment à l'éponge, essuyer à la peau de chamois).
- Eliminer soigneusement au jet sous pression les dépôts de boue ou de sel sous plancher et dans les passages de roues qui forment un pansement humide favorisant la corrosion.
- Effectuer ou faire effectuer rapidement les retouches nécessaires en cas de blessures accidentelles du film de laque.
- Ne pas hésiter à demander conseil à un représentant de la marque qui vous guidera dans le choix des solutions à apporter aux différents problèmes pouvant se poser.

WARTUNG KAROSSERIE - Empfehlungen

Der Lack spielt beim Schutz der Karosserie gegen Rostentwicklung eine ganz wesentliche Rolle und sollte daher regelmäßig überprüft werden. Lackschäden müssen sofort ausgebessert werden, um jeglichem Korrosionsansatz an der Karosserie vorzubeugen.

WAS SIE VERMEIDEN SOLLTEN :

- *Im Winter, Abstellen des Fahrzeugs - vor allem in nassem Zustand - in einem unbelüfteten, überheizten Raum (über 18°C).*
- *Fahren bei Schnee oder Schneematsch auf salzgestreuten Straßen, ohne das Fahrzeug - vor allem Unterboden und Radkästen - je zu säubern.*
- *Begünstigung von Rostentwicklung infolge nicht ausgebesserter Lackbeschädigungen (durch Kratzer, Steinschlag usw.).*
- *Waschen des Wagens in praller Sonne oder bei Frost.*
- *Schmutz entfernen, ohne ihn zuvor mit Wasser eingeweicht zu haben.*
- *Ansammlung bzw. Verkrustung äußerlicher Verschmutzungen (verrußtes Öl, pflanzliche und tierische Absonderungen).*
- *Entfernen von Teerflecken mit Benzin oder ungeeigneten Lösungsmitteln, die Lack oder Kunststoffteile angreifen könnten.*

WAS SIE TUN SOLLTEN :

- *Geschwindigkeitsbegrenzung und Abstand zum Vordermann auf mit Rollsplit bedeckter oder beschädigter Fahrbahn einhalten (durch Steinschlag können Lack und Unterbodenschutz beschädigt werden).*
- *Fahrzeug häufig waschen, insbesondere bei dauernder Benutzung auf salzgestreuten Straßen, in Meeresnähe, beim Parken unter Bäumen oder in verschmutzter Luft (Schmutz vor dem Abreiben mit reichlich Wasser aufweichen, lauwarmes Wasser mit etwas Lösungsmittel verwenden, mit Schwamm reinigen und gut nachspülen, mit Fensterleder abtrocknen).*
- *Unterboden und Radkästen mit starkem Wasserstrahl sorgfältig abspritzen, um Schmutz- und Streusalzablagerungen zu entfernen, die einen "feuchten Nährboden" für Korrosion bilden.*
- *Beschädigungen der Lackschicht sofort ausbessern oder ausbessern lassen.*
- *Ohne Zögern einen PEUGEOT TALBOT Vertragshändler zu Rate ziehen, der Ihnen gerne beim Lösen von auftretenden Problemen behilflich sein wird.*

MANUTENZIONE CARROZZERIA - consigli

La lacca gioca un ruolo molto importante nella prottezione antiruggine della carrozzeria e, per questa ragione, deve essere regolarmente controllata. Gli attacchi alla lacca devono essere immediatamente ritoccati per evitare l'inizio della corrosione della carrozzeria.

QUELLO CHE NON SI DEVE FARE :

- In periodo invernale, parcheggiare la vettura, a maggior ragione quando e' bagnata, in un locale non aerato e troppo riscaldato (piu'di 18°C).
- Viaggiare nella neve o nel fango salato senza mai lavare la vettura, e in particolar modo il sottoscocca e i passaruote.
- Lasciare sviluppare la ruggine a partire da danni accidentali alla pellicola della vernice (rigature proiezioni di ghiaia, ecc.)
- Lavare la vettura in pieno sole o quando gela.
- Togliere il fango senza averlo bagnato precedentemente con un getto di acqua.
- Lasciar accumulare le sporcizie esterne (fumi di nafta, precipitazioni vegetali o animali).
- Togliere le tacche di catrame con della benzina o dei solventi non adatti rischiando di deteriorare la vernice o i pezzi di plastica.

CIO' CHE CONVIENE FARE :

- Rispettare i limiti di velocita' e la distanza tra i veicoli in caso di circolazione su strada con ghiaia o dissestata (le protezioni di ghiaia o di pietre possono danneggiare la lacca o deteriorare le protezioni sottoscocca).
- Lavare frequentemente la vettura, specialmente quelle utilizzate in prevalenza su strade salate, sui litorali marini o quelle che stazionano sotto gli alberi o in luoghi inquinati. (Inzuppare abbondantemente il fango con un getto di acqua senza strofinare, lavare con acqua tiepida contenente un po' di detergente, pulire e sciacquare frequentemente con la spugna, asciugare con la pelle di camoscio).
- Eliminare accuratamente con un getto d'acqua i depositi di fango o di sale sotto la scocca e nei passaruote, che formano una "fasciatura umida" che favorisce la corrosione.
- Effettuare o far effettuare rapidamente i ritocchi necessari in caso di danni accidentali della pellicola nella lacca.
- Non esitare a domandare consigli al Vostro concessionario o agente PEUGEOT TALBOT che Vi guidera' nella scelta delle soluzioni da apportare ai differenti problemi che possono presentarsi.

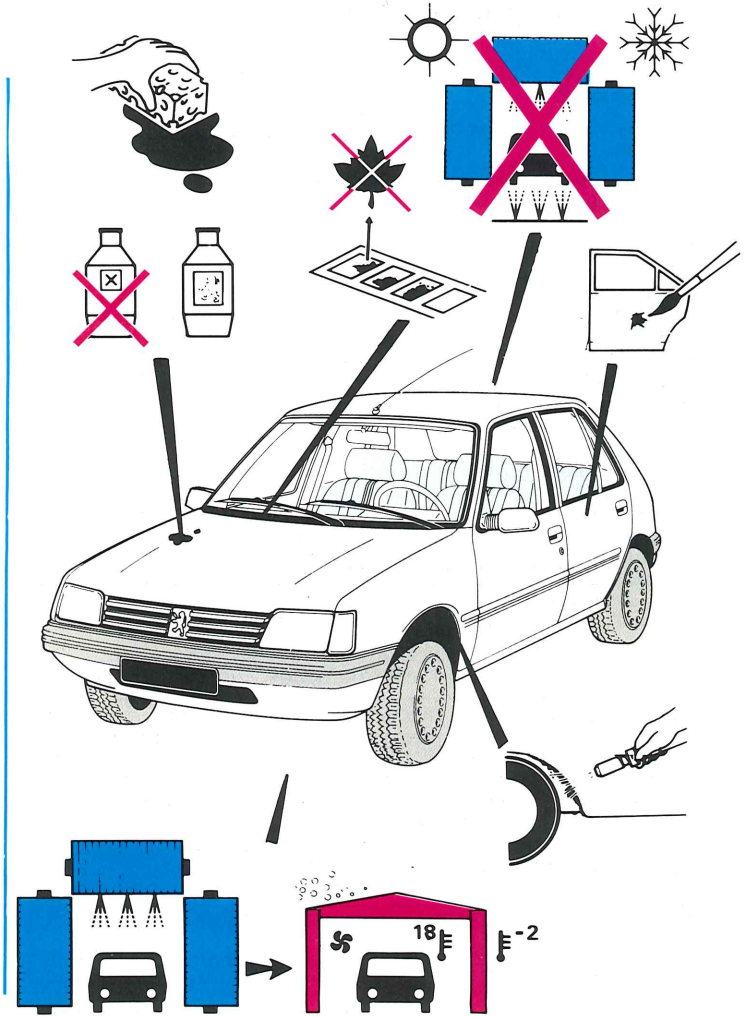

ENTRETIEN DES GARNITURES

NETTOYAGE GENERAL

Drap : avec des "mousses plastiques sèches" vendues dans le commerce.

Vinyl : (revêtement planche de bord ou garnitures de porte), tissus de pavillon : uniquement avec de l'eau tiède savonneuse ou de l'alcool à brûler. Il est déconseillé d'utiliser de l'essence F.

Ceintures de sécurité :
- contrôler périodiquement l'état de la sangle,
- en cas d'échange partiel ou de remplacement de ceinture, il est indispensable de monter des pièces de références identiques,
- nettoyage exclusivement avec de l'eau tiède savonneuse, en évitant les parties métalliques. Les détergents et les produits abrasifs ou chimiques ne doivent en aucun cas être employés.

Les sangles ne doivent être ni décolorées ni reteintes.

NETTOYAGES PARTICULIERS

NATURE DES TACHES	NETTOYAGE
Boue, chocolat, bonbons, sirop, jus de fruit	• GARNITURES PLASTIFIÉES ET CUIR : - Eau savonneuse tiède - Produit de nettoyage du commerce • GARNITURES TEXTILES : idem + Ammoniaque dilué à 25 % + Acide acétique (vinaigre d'alcool) (pour tâches de boue)
Sang	- Eau Froide
Encre de stylo bille ou de feutre	• GARNITURES PLASTIFIÉES, CUIR ET TEXTILES : - Alcool dénaturé - Alcool à 90° - Trichloréthylène
Goudron ou cambouis	• GARNITURES PLASTIFIÉES, CUIR ET TEXTILES : - Essence de térébentine - Essence C
Huile moteur	• GARNITURES PLASTIFIÉES, CUIR ET TEXTILES : - Essence C - Alcool à 90° ou alcool dénaturé

PFLEGE DER INNENAUSSTATTUNG

REINIGUNG ALLGEMEIN

***Stoff** : mit handelsüblichem Trockenschaum.*

***Vinyl** (Armaturenbrett bzw. Türinnenverkleidung, Dachhimmel) : nur mit lauwarmem Seifenwasser oder Brennspiritus. Von der Verwendung von Reinigungsbenzin wird abgeraten.*

***Sicherheitsgurte** :*
- *Zustand der Gurte regelmäßig kontrollieren,*
- *bei teilweisem bzw. komplettem Austausch eines Sicherheitsgurtes sind grundsätzlich die gleichen Teile des gleichen Herstellers wieder einzubauen.*
- *Reinigung nur mit lauwarmem Seifenwasser, unter Aussparung der Metallteile. Keinesfalls Reinigungs- und Scheuermittel oder Chemikalien verwenden.*

Die Gurte dürfen weder entfärbt noch gefärbt werden.

REINIGUNG BESONDERER VERSCHMUTZUNGEN

ART DER FLECKEN	*REINIGUNG*
Schmutz, Schokolade, Bonbons, Sirup, Fruchtsaft	*• KUNSTSTOFFE UND LEDER :* *- lauwarmes Seifenwasser* *- handelsüblicher Reiniger* *• TEXTILSTOFFE : ebenso* *+ 25 % ige Ammoniaklösung* *+ Essigsäure (für Schmutzflecken)*
Blut	*- kaltes Wasser*
Kugelschreiber oder Filzstift	*• KUNSTSTOFFE, LEDER UND TEXTILSTOFFE :* *- Brennspiritus* *- 90 % iger Alkohol* *- Trichloräthylen*
Teer oder Schmieröl	*• KUNSTSTOFFE, LEDER UND TEXTILSTOFFE :* *- Terpentinöl* *- Reinigungsbenzin*
Motoröl	*• KUNSTSTOFFE, LEDER UND TEXTILSTOFFE :* *- Reinigungsbenzin* *- 90 % iger Alkohol oder Brennspiritus*

MANUTENZIONE DI RIVESTIMENTI (pulizia)

PULIZIA GENERALE

Panno : con delle "spugne plastiche asciutte" disponibili in commercio.

vinile : (rivestimento del cruscotto o rivestimento della porta), tessuto del padiglione : solo con dell'acqua tiepida saponata o con dell'alcool denaturato. E' sconsigliato utilizzare della benzina rettificata.

Cinture di sicurezza :

- controllare periodicamente lo stato della cinghia
- In caso di sostituzione parziale o totale della cintura, e' indispensabile montare dei pezzi di identica referenza,
- pulizia esclusivamente con dell'acqua riepida saponata,evitando le parti metalliche. I detergenti e i prodotti abrasivi o chimici non devono, in nessun caso, essere utilizzati.

Le cinghie non devono essere ne' scolorate ne' ritinte.

PULIZIE PARTICOLARI

NATURA DELLE MACCHIE	PULIZIA
Fango, cioccolato, caramelle, sciroppo, succo di frutta	• RIVESTIMENTI PLASTIFICATI E IN CUOIO : - Acqua tiepida e saponata - Prodotto specifico disponibile in commercio • RIVESTIMENTI TESSILI : idem + Ammoniaca diluita al 25 % + Acido acetico (aceto d'alcool) (per macchie di fango)
Sangue	- Acqua fredda
Inchiostro di penna a sfera o pennarello	• RIVESTIMENTI PLASTIFICATI ED IN CUOIO : - Alcool denaturato - Alcool a 90° - Tricloretilene
Catrame	• RIVESTIMENTI PLASTIFICATI, E TESSILI : - Acqua ragia - Essenza C
Olio motore	• RIVESTIMENTI PLASTIFICATI, CUOIO E TESSILI : - Essenza C - Alcool á 90° o alcool denaturato

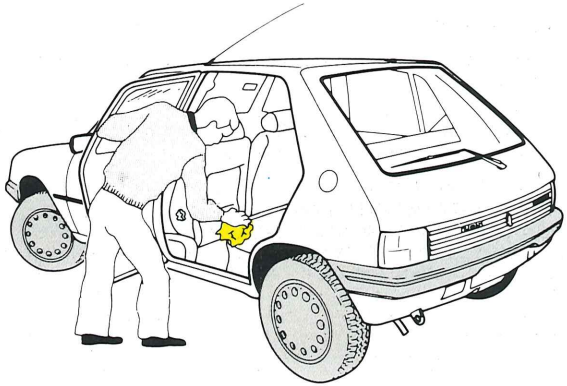

4. CONSEILS PRATIQUES

Antipollution (dispositif) 114
Précautions particulières 116-118
Chargement du véhicule 120
Remorquage - Dépannage 122
Conseils de sécurité 124-126
Pour économiser le carburant .. 128-130

4. PRAKTISCHE RATSCHLÄGE

Abgasentgiftungsanlage 114
Winterbetrieb - Besondere Vorkehrungen .. 116-118
Beladen des Fahrzeugs 120
Abschleppen - Pannenhilfe 122
Sicherheitsempfehlungen 124-126
Kraftstoffersparnis 128-130

4. CONSIGLI PRATICI

Dispositivo antiinquinanti 115
Precauzioni particolari 117-119
Caricamento del veicolo 121
Rimorchio - Riparazione 123
Consigli di sicurezza 125-127
Per economizzare carburante ... 129-131

DISPOSITIF ANTIPOLLUTION (Précautions)

CATALYSEUR
ATTENTION : votre véhicule équipé d'un pot catalytique nécessite le respect des points suivants :
- Utiliser **exclusivement** du carburant sans plomb.
- Ne jamais incorporer d'additif non préconisé dans l'huile ou le carburant.
- Faire le plein lorsque le témoin de réserve au combiné s'allume pour éviter de rouler avec une quantité de carburant provoquant des déjaugeuges générateur de ratés.
- Maintenir le moteur en particulier le circuit d'allumage, en parfait état de fonctionnement.
- Eviter les départs à froid successifs.
- Ne jamais accélérer avant de couper le contact.
- Ne pas couper le contact véhicule en marche.
- En cas d'anomalies de fonctionnement (ratés d'allumage, perte de puissance,...) diminuer immédiatement la vitesse et faire effectuer une remise en état rapide du véhicule.
- Si le moteur refuse de démarrer, ne pas insister anormalement avec le démarreur (consulter un représentant de la marque).
- Eviter de faire démarrer le véhicule en le poussant ou en le tirant.
- Eviter de stationner ou de circuler sur des matières facilement inflammables : herbes, feuilles sèches...
- Faire examiner la ligne d'échappement si l'on constate un niveau sonore anormalement élevé.

ABGASENTGIFTUNGSANLAGE (Vorsichtsmaßregeln)

KATALYSATOR
***ACHTUNG** : Bei Fahrzeugen mit Katalysator sind folgende Punkte unbedingt zu beachten :*
- ***Ausschließlich** bleifreien Kraftstoff tanken.*
- *Dem Öl bzw. Kraftstoff grundsätzlich keinen Zusatz beigeben, der nicht empfohlen wird.*
- *Tanken, sobald die Warnleuchte für Kraftstoffreserve im Kombiinstrument aufleuchtet, damit der Tankinhalt nicht so weit absinkt, daß die Kraftstoff-Förderung unterbrochen werden und der Motor dadurch aussetzen könnte.*
- *Auf einwandfreien Betriebszustand des Motors und insbesondere der Zündanlage achten.*
- *Mehrfache Kaltstartversuche hintereinander vermeiden.*
- *Wichtig : Vor Abstellen des Motors grundsätzlich kein Gas mehr geben.*
- *Zündung nicht während der Fahrt ausschalten.*
- *Bei Betriebsstörungen (Fehlzündungen, Leistungsabfall,...) Geschwindigkeit unverzüglich verringern und Fahrzeug schnellstmöglich instand setzen lassen.*
- *Wenn der Motor nicht anspringen will, Anlasser nicht durch hartnäckige Startversuche überstrapazieren (Vertragshändler verständigen).*
- *Anlassen des Fahrzeugs durch Anschieben oder Anschleppen vermeiden.*
- *Parken oder Fahren auf leicht entflammbarem Untergrund wie z.B. trockenem Gras oder Laub vermeiden.*
- *Auspuffanlage überprüfen lassen, wenn das Auspuffgeräusch abnorm zunimmt.*

Marmitta catalitica

ATTENZIONE : il vostro veicolo è equipaggiato con una marmitta catalitica e bisogna rispettare le seguenti precauzioni :

- Utilizzare **esclusivamente** carburante senza piombo.
- Non introdurre mai additivi previsti nell'olio o nel carburante.
- Fare rifornimento quando la spia di riserva si accende per evitare che il livello carburante vada sotto al minimo, per evitare guasti.
- Mantenere il motore e in particolare il circuito d'accensione in perfetto stato di funzionamento.
- Evitare le partenze continue a freddo.
- Non accelerare mai prima di togliere il contatto.
- Non togliere il contatto col veicolo in marcia.
- In caso di avarie (vuoti d'accensione, perdite di potenza, ecc.) diminuire subito la velocita', e fare effettuare subito una messa a punto del veicolo.
- Se il motore rifiuta di avviarsi, non insistere con il motorino di avviamento (consultare un rappresentante della marca)
- Evitare di avviare il veicolo spingendolo o tirandolo.
- Evitare di parcheggiare o circolare su materiali facilmente infiammabili : erbe, foglie secche...
- Fare esaminare il tubo di scarico se si constata un livello anomalo e elevato.

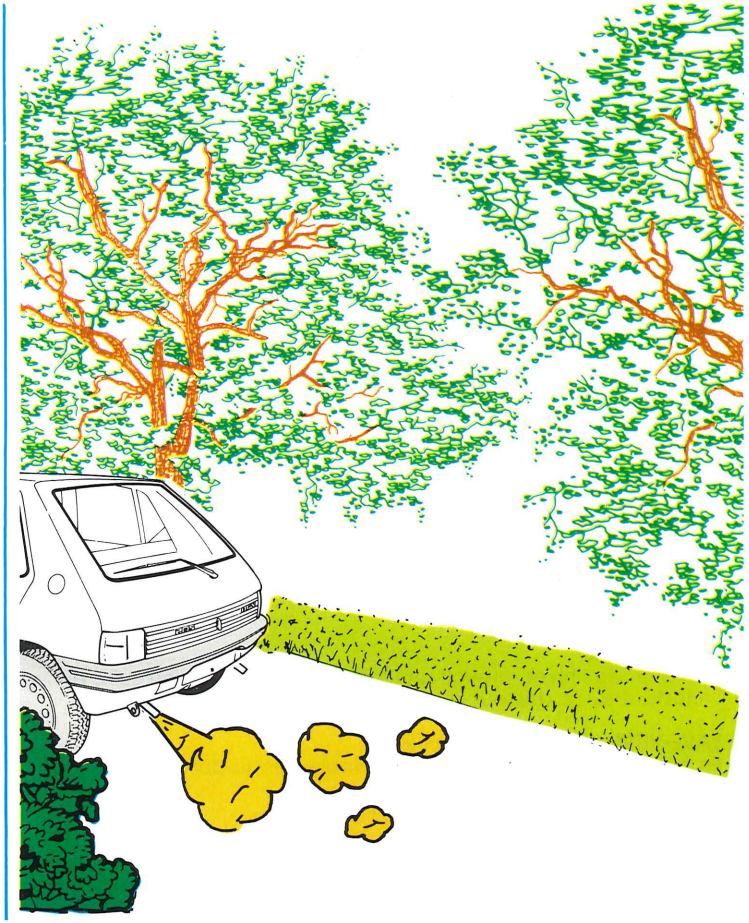

PRECAUTIONS PARTICULIERES

ESSUIE-VITRE
- Dégeler le pare-brise avant de mettre les essuie-vitres en marche.

ENTREE D'AIR
- Dégager les grilles d'entrée d'air situées à la base du pare-brise. Enlever neige, glace ou feuille qui pourraient obstruer ces entrées.

SERRURES ET CAOUTCHOUC DES PORTES
- Introduire de l'huile graphitée dans les barillets de portes.
- Pulvériser sur les caoutchouc des portes un lubrifiant ou silicone.

FREIN A MAIN
- Par temps de gel, lors d'un stationnement prolongé, ne pas serrer le frein à main.
- Caler le véhicule ou engager une vitesse manuelle (1ère ou marche arrière).

BATTERIE
- En période hivernale, s'assurer que la batterie est correctement chargée.\En cas d'arrêt prolongé de votre véhicule (1 mois), il est conseillé de débrancher la batterie.

ECLAIRAGE ET SIGNALISATION
- Vérifier le bon fonctionnement et la propreté des projecteurs et des feux de signalisation.

CARROSSERIE
- A la fin de l'hiver, prévoir un lavage complet du véhicule, en insistant sur le dessous de caisse et les passages de roues.

LAVE-VITRE - LAVE-PROJECTEURS*
En hiver : utiliser le liquide incongelable vendu dans les Points Service PEUGEOT TALBOT.
En période tempéré : utiliser de l'eau pure.

* Suivant modèle.

WINTERBETRIEB - BESONDERE VORKEHRUNGEN

SCHEIBENWISCHER
- *Vor Inbetriebnahme der Scheibenwischer Windschutzscheibe enteisen.*

LUFTEINTRITT
- *Lufteintrittsgitter unterhalb der Windschutzscheibe frei halten. Schnee, Eis oder Blätter entfernen, die die Luftzufuhr behindern könnten.*

TÜRSCHLÖSSER UND -DICHTUNGEN
- *Graphitöl in die Zylinder der Türschlösser geben.*
- *Türdichtungen mit Silikon-Schmiermittel behandeln.*

HANDBREMSE
- *Bei Frost Handbremse nicht anziehen, wenn der Wagen für längere Zeit abgestellt wird.*
- *Fahrzeug mit Keilen absichern oder einen Gang einlegen (1. Gang oder Rückwärtsgang).*

BATTERIE
- *Im Winter auf korrekten Ladezustand der Batterie achten. Bei längerem Stillstand des Fahrzeugs (1 Monat) empfiehlt es sich, die Batterie abzuklemmen.*

LICHT- UND SIGNALANLAGE
- *Scheinwerfer und Signalleuchten auf Funktionstüchtigkeit und Sauberkeit überprüfen.*

KAROSSERIE
- *Nach dem Winter empfiehlt sich eine komplette Wagenwäsche einschließlich Unterboden und Radkästen.*

SCHEIBENWASCHANLAGE - SCHEINWERFERWASCHANLAGE*
***Im Winter** : den beim PEUGEOT TALBOT Vertragshändler erhältlichen Frostschutz verwenden.*
***Bei normalen Temperaturen** : reines Wasser verwenden.*

** Je nach Ausführung*

PRECAUZIONI PARTICOLARI

LAVAVETRO
- Sbrinare il parabrezza prima di azionare il lavavetro.

AREATORI
- Liberare le prese d'aria situati alla base del parabrezza. Togliere neve, ghiaccio, o foglie che potrebbero bloccare queste entrate.

SERRATURE E GUARNIZIONI IN GOMMA DELLE PORTIERE
- Inserire olio di grafite nelle cerniere delle portiere.
- Spruzzare sulle guarnizioni delle portiere un lubrificante o del silicone.

FRENO A MANO
- In caso di gelo, durante una sosta prolungata, non tirare il freno a mano.
- Bloccare il veicolo con idonei accorgimenti o inserire una marcia (1a o retromarcia).

BATTERIA
- In periodo invernale rassicurarsi che sia sufficientemente carica. In caso di sosta prolungata del vostro veicolo (1 mese), è consigliabile di scollegare la batteria.

ILLUMINAZIONE E SEGNALAZIONE
- Verificare il buon funzionamento e la pulizia dei proiettori e delle luci di segnalazione.

CARROZZERIA
- Alla fine dell'inverno prevedere un lavaggio completo del veicolo insistendo sulla parte sottostante del telaio e i parafanghi.

LAVAVETRI - LAVA-PROIETTORI*
In inverno : utilizzare il liquido antigelo venduto nei Punti di Servizio PEUGEOT TALBOT.
Con clima moderato : utilizzare dell'acqua .

* Secondo il modello

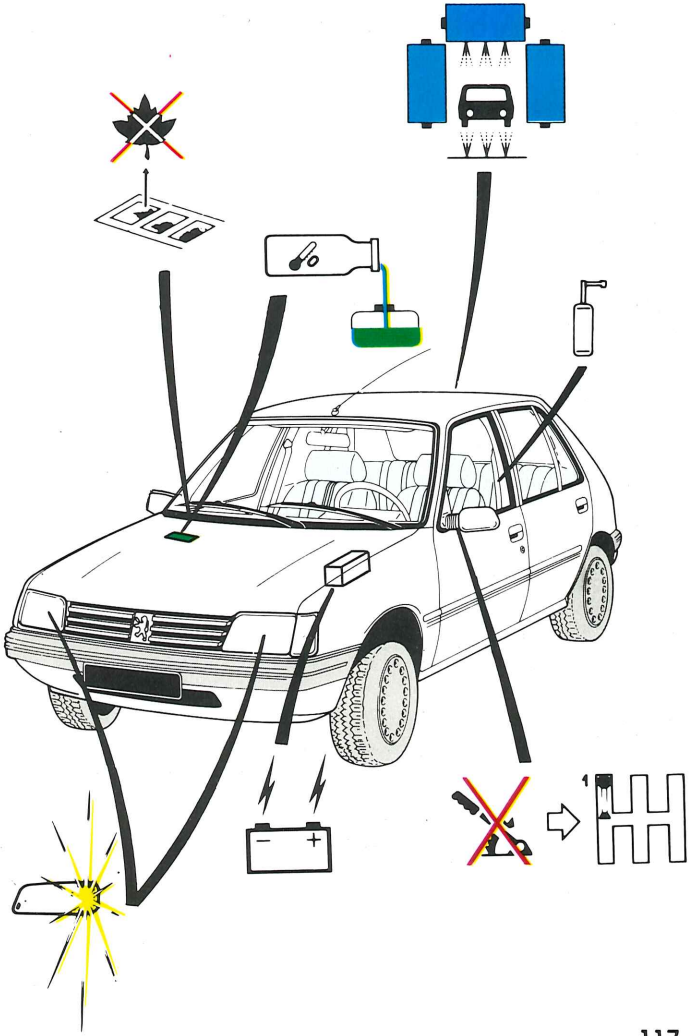

PRECAUTIONS POUR L'HIVER

PNEUS D'HIVER
Si vous utilisez votre véhicule dans des conditions particulières (route enneigée, verglacée ou glissante), consulter un représentant de la marque qui vous conseillera sur le choix des équipements spéciaux qu'il convient d'adopter en de telles circonstances.

- **Pneumatiques "Hiver" (pneus thermogomme lamellisés) :** doivent équiper les quatre roues afin de ne pas altérer l'équilibre du véhicule car ils permettent des vitesses plus élevées en dehors des intempéries.

CHAINES NEIGE
Les chaînes doivent être montées sur les roues AV, veuillez consulter un représentant de la marque.

WINTERBETRIEB

WINTERREIFEN
Wenn Sie Ihr Fahrzeug unter außergewöhnlichen Bedingungen benutzen (auf verschneiter, vereister oder glatter Straße), so kann ein Vertragshändler Sie bei der Auswahl der für solche Einsatzbedingungen besonders geeigneten Ausrüstung beraten.

- ***Winterreifen (Thermo-Lamellenreifen) :*** *müssen auf alle vier Räder montiert werden, um sicheres Fahrverhalten zu gewährleisten, da bei normalen Witterungsbedingungen mit diesen Reifen schneller gefahren werden darf.*

SCHNEEKETTEN
Schneeketten müssen auf die Vorderräder aufgezogen werden. Wenden Sie sich diesbezüglich an einen Vertragshändler.

PRECAUZIONI PER L'INVERNO

PNEUMATICI D'INVERNO
Se utilizzate il vostro veicolo in condizioni particolari (strada ghiacciata, scivolosa) consultate un Punto Autorizzato PEUGEOT TALBOT che Vi consigliera' sulla scelta degli equipaggiamenti speciali da adottare in tali circostanze.

- **Pneumatici "invernali"** (nuova generazione) : devono equipaggiare tutte le quattro ruote, per non alterare l'equilibrio del veicolo poiche' permettono delle velocita' piu' elevate di fuori delle intemperie.

CATENE DA NEVE
Le catene da neve devono essere montate sulle ruote ANT, consultare un rappresentante della marca.

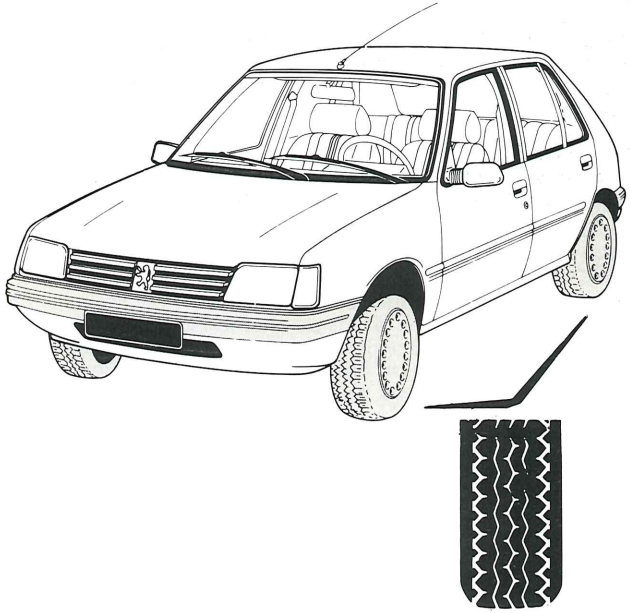

REMORQUE-CHARGEMENT

Caravaning (rouler modérément)
Pour tracter une caravane ou une remorque, utiliser un attelage homologué.
Répartir la charge à l'intérieur de la caravane et respecter le poids à la flèche (50 kg maxi).
Rouler toujours à vitesse modérée, rétrograder les vitesses en temps utile, aussi bien dans les côtes que dans les descentes.
Lorsque l'on tracte, la consommation augmente. Ne pas oublier d'utiliser un déflecteur de toit.
La distance de freinage est augmentée. Freiner progressivement et en douceur. Eviter de freiner par à-coups.
Avant de partir :
- vérifier la pression des pneumatiques, véhicule et caravane,
- vérifier la signalisation électrique de la caravane,
- s'entraîner aux manœuvres, surtout en marche arrière.

Graisser régulièrement la rotule de l'attelage, la démonter lorsque le tractage est terminé.
Respecter les capacités de remorquage.

Particularité de remorquage.
Il est indispensable dans le cas de traction de caravane ou de remorque d'un poids supérieur à 405 kg ou 425 kg* de déposer l'obturateur de la grille du déflecteur pour obtenir un refroidissement correct du moteur.

Galerie de toit.
Utiliser des barres de toit homologuées.
Répartir la charge uniformément, en évitant de surcharger un des côtés.
Disposer la charge la plus lourde le plus près possible du toit
Arrimer solidement la charge et signaler une charge encombrante.
Conduire avec souplesse, la sensibilité au vent latéral est augmentée.
Retirer les barres de toit aussitôt le transport terminé.
Respecter les capacités de charge.

Transport d'une planche à voile :
- utiliser un support porte-planche
- fixer l'extrémité AV de la planche par 1 cordage à l'anneau d'arrimage AV situé sous le pare-chocs.

* Suivant modèle.

ANHÄNGER - BELADEN

Wohnwagenbetrieb *(mit mäßiger Geschwindigkeit fahren)*
Zum Ziehen eines Wohnwagens oder Anhängers, zugelassene Anhängerkupplung benutzen.
Gewicht im Wohnwageninneren gleichmäßig verteilen und Stützlast einhalten (maximal 50 kg).
Stets mit mäßiger Geschwindigkeit fahren, vor Steigungen und Gefällstrecken rechtzeitig zurückschalten.
Zugbetrieb erhöht den Kraftstoffverbrauch ; deshalb Dachspoiler montieren.
Der Bremsweg wird länger ; sanft abbremsen, Bremskraft gleichmäßig steigern. Ruckartiges Bremsen vermeiden.
Vor Antritt einer Fahrt :
- *Reifendruck bei Fahrzeug und Wohnwagen überprüfen,*
- *desgleichen die Signalanlage des Wohnwagens,*
- *Fahren mit Wohnwagen üben, vor allem im Rückwärtsgang.*

Kugelkopf der Anhängerkupplung regelmäßig einfetten und abnehmen, wenn er nicht mehr benötigt wird.
Anhängelasten des Fahrzeugs einhalten.

Besonderheit beim Zugbetrieb
Beim Ziehen eines Wohnwagens oder Anhängers von mehr als 405 kg bzw. 425 kg muß die Verkleidung des Spoilergitters unbedingt entfernt werden, um ausreichende Kühlung des Motors zu gewährleisten.*

Dachgepäckträger
Zugelassene Dachreling benutzen.
Dachlast gleichmäßig verteilen und einseitige Belastung vermeiden.
Das schwerste Gepäckstück zuunterst laden. Dachlast gut befestigen und sperrige Ladung kenntlich machen.
Angepaßt fahren, da das Fahrzeug empfindlicher auf Seitenwind reagiert.
Dachreling abnehmen, sobald sie nicht mehr benötigt wird.
Zulässige Dachlast einhalten.
Transport eines Surfbretts :
- *Surfbretthalter benutzen*
- *Vorderes Brettende mit einer Leine an der Abschleppöse unter der vorderen Stoßstange befestigen.*

** Je nach Ausführung.*

RIMORCHI-CARICAMENTO

Traino (circolare ad andatura moderata)
Per trainare una roulotte o un carrello, utilizzare un gancio traino omologato.
Ripartire il carico all'interno della roulotte e rispettare il peso all'estremita' del traino (50 kg massimo).
Viaggiare sempre a velocita' moderata, scalare le marce in tempo utile, sia in salita che in discesa.
Durante il traino, il consumo aumenta. Non dimenticare di utilizzare un deflettore sul tetto.
La distanza di frenata e' aumentata. Frenare progressivamente e dolcemente. Evitare di frenare a scatti.
Prima di partire :
- verificare la pressione dei pneumatici sia del veicolo che della roulotte,
- verificare la segnalazione elettrica della roulotte,
- allenarsi alle manovre, soprattutto la retro marcia.

Lubrificare regolarmente il gancio traino, smontarlo quando il trainaggio e' finito.
Rispettare le capacita' di traino.

Particolarita' del traino (secondo equipaggiamento)
E' indispensabile nel caso di trazione di roulotte o di rimorchio di un peso superiore a 405 kg o 425 kg* togliere la copertura della griglia del deflettore per ottenere un raffreddamento corretto del motore.

Portabagagli
Sul tetto utilizzare le barre omologate.
Ripartire il carico uniformemente, evitando di sovraccaricare uno dei due lati.
Disporre il carico piu' pesante, il piu' vicino possibile al tetto.
Fissare saldamente il carico e segnalare un carico ingombrante.
Circolare con prudenza, la sensibilita' al vento laterale e' aumentata.
Togliere le barre dal tetto a trasporto terminato.
Rispettare le capacita' del carico.

Trasporto di un windsurf :
- Utilizzare un supporto porta tavola
- fissare l'estremita' ANT. della tavola con una corda all'anello di fissaggio posto sotto il paraurti.

* Secondo modello.

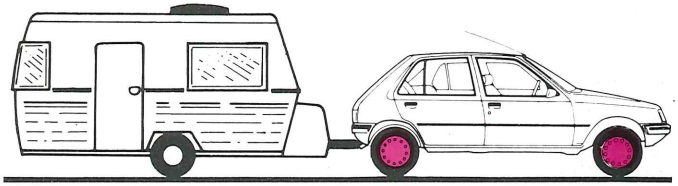

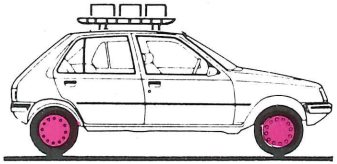

REMORQUAGE-DEPANNAGE

REMORQUAGE AVEC LEVAGE PAR L'AV (sauf XS-GTI-CTI)

Accrochage
sur triangle AV,

Appui
sur la traverse inférieure d'armature

REMORQUAGE AVEC LEVAGE PAR L'AR

Accrochage
sur bras de suspension AR

Appui
sur la roue de secours en interposant un madrier.

REMORQUAGE SANS LEVAGE PAR L'AV
(Elingue ou barre de remorquage) accrochage à l'anneau d'arrimage

REMORQUAGE SANS LEVAGE PAR L'AR
(Elingue ou barre de remorquage) accrochage à l'anneau d'arrimage

VEHICULE AYANT UNE BOITE DE VITESSE AUTOMATIQUE
Mettre le levier sélecteur sur la position **N.** effectuer le remorque à vitesse réduite (50 km/h maxi) sur un parcours ne devant pas dépasser 50 km.

AU-DELA DE 50 KM, IL EST CONSEILLE :
- soit de mettre le véhicule sur un plateau,
- soit d'ajouter 1 litre d'huile ATF dans la boîte de vitesses.

IL EST IMPERATIF DE REFAIRE LE NIVEAU D'HUILE APRES LA REMISE EN ETAT DU VEHICULE

ABSCHLEPPEN - PANNENHILFE

ABSCHLEPPEN MIT ANGEHOBENEN VORDERRÄDERN (außer XS-GTI-CTI)

Befestigung
am vorderen Dreieckslenker

Auflage
auf der unteren Traverse

ABSCHLEPPEN MIT ANGEHOBENEN HINTERRÄDERN

Befestigung
an den hinteren Längsträgern

Auflage
auf dem Ersatzrad mit untergelegtem Holzblock.

ABSCHLEPPEN VON VORN OHNE ANHEBEN DER RÄDER
(Abschleppseil oder Abschleppstange) Befestigung an der Abschleppöse

ABSCHLEPPEN VON HINTEN OHNE ANHEBEN DER RÄDER
(Abschleppseil oder Abschleppstange) Befestigung an der Abschleppöse

FAHRZEUG MIT AUTOMATIKGETRIEBE
*Wählhebel auf **N** stellen. Abschleppen mit mäßiger Geschwindigkeit (maximal 50 km/h) über höchstens 50 km.*

BEI STRECKEN ÜBER 50 KM EMPFIEHLT ES SICH :
- das Fahrzeug auf einer Abschlepp-Plattform zu transportieren,
- oder dem Getriebe zusätzlich 1 Liter ATF-Getriebeöl beizugeben.
NACH INSTANDSETZEN DES FAHRZEUGS MUSS DAS ÜBERSCHÜSSIGE ÖL UNBEDINGT WIEDER ABGELASSEN WERDEN.

RIMORCHIO RIPARAZIONE

TRAINO CON SOLLEVAMENTO DALLA PARTE ANTERIORE (TRANNE XS-GTI-CTI)

Aggancio
Su triangolo ANT.

Appoggio
Sulla traversa inferiore dell'armatura

TRAINO CON SOLLEVAMENTO DALLA PARTE POSTERIORE

Aggancio
Sul braccio della sospensione POST

Appoggio
Sulla ruota di scorta interponendo uno spessore.

TRAINO SENZA SOLLEVAMENTO DALLA PARTE ANTERIORE
(Braga o barra di traino) aggancio all'anello di fissaggio

TRAINO SENZA SOLLEVAMENTO DALLA PARTE POSTERIORE
(Braga o barra di traino) aggancio all'anello di fissaggio

VEICOLO CON SCATOLA DEL CAMBIO AUTOMATICO
Mettere la leva nella posizione **N.** effettuare il traino a velocità ridotta (50 km/h maxi) senza superare i 50 km.

OLTRE I 50 KM, E'CONSIGLIATO :
- o mettere il veicolo su una piattaforma,
- o aggiungere 1 litro d'olio ATF nella scatola del cambio.

E'INDISPENSABILE RIPRISTINARE IL LIVELLO DELL'OLIO DOPO LA RIMESSA IN FUNZIONE DEL VEICOLO

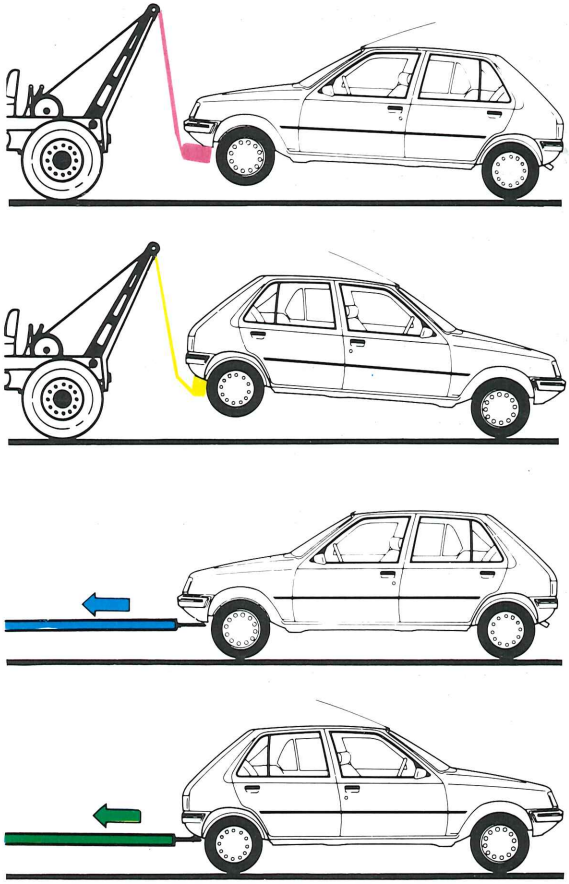

POUR LE TRANSPORT D'ENFANTS
La sécurité et le confort des enfants font partie des préoccupations permanentes du constructeur lors de la conception du véhicule ou de ses évolutions.

Recommandations importantes
Il appartient aux parents :
- d'assurer le relais en veillant à ce que toutes les précautions de sécurité soient prises,
- avant d'ouvrir une porte, s'assurer que la manœuvre peut s'effectuer sans danger,
- avant fermeture d'une porte, veiller aux doigts qui pourraient se trouver dans son encadrement,
- les portes AR sont équipées d'un dispositif de verrouillage "Sécurité Enfants". Ce dispositif permet de conserver l'ouverture depuis l'extérieur,
- ne jamais laisser un jeune enfant dans une voiture exposée au soleil toutes vitres fermées,
- équiper la vitre AR du véhicule de store si les vitres ne sont pas teintées pour protéger les occupants AR du soleil,
- en roulant, les vitres AR ne doivent pas être ouvertes à plus d'1/3.

La législation actuelle oblige de transporter les enfants de moins de 10 ans aux places AR.
- Il est conseillé d'utiliser les ceintures de sécurité au-delà de 6 ans : si nécessaire surélever l'assise àl'aide de coussins stables pour voyager sans fatigue.
- Ils ne doivent pas se tenir debout entre les dossiers des sièges AV.

REISEN MIT KINDERN
Sicherheit und Wohlbefinden der Kinder sind für den Hersteller bei der Konstruktion und Weiterentwicklung eines Fahrzeugs immer ein besonderes Anliegen.

Wichtige Empfehlungen
Die Eltern sollten :
- *für Entspannungsmöglichkeiten sorgen, die Sicherheitsvorkehrungen dabei jedoch keinesfalls außer acht lassen,*
- *vor dem Öffnen von Türen prüfen, ob dies gefahrlos möglich ist,*
- *beim Schließen der Türen achtgeben, daß das Kind seine Finger nicht zwischen Tür und Türrahmen klemmt,*
- *die hinteren Türen mit der sogenannten "Kindersicherung" besonders verriegeln - damit können die Türen nur von außen geöffnet werden,*
- *ein kleines Kind nie bei geschlossenen Fenstern in einem Fahrzeug zurücklassen, das voll in der Sonne steht,*
- *die Heckscheibe des Fahrzeugs mit einem Rollo versehen, sofern die Scheiben nicht getönt sind, um so hinten sitzende Fahrgäste vor Sonneneinstrahlung zu schützen,*
- *die hinteren Seitenscheiben während der Fahrt nicht um mehr als 1/3 geöffnet lassen.*

Aufgrund der aktuellen Gesetzgebung dürfen Kinder unter 12 Jahren nur auf den Rücksitzen befördert werden.
- *Kinder über 6 Jahre sollten Sicherheitsgurte anlegen : gegebenenfalls Sitz durch Unterlegen fester Sitzkissen erhöhen, damit das Reisen möglichst wenig anstrengt.*
- *Kinder sollten grundsätzlich nicht zwischen den Lehnen der Vordersitze stehen.*

PER IL TRASPORTO DI BAMBINI
La sicurezza ed il confort dei bambini fanno parte delle preoccupazioni permanente dei costruttori al momento della concezione del veicolo o delle sue evoluzioni.

Raccomandazioni importanti
Incombe ai genitori :
- accertarsi che tutte le precauzioni per la sicurezza siano state prese,
- prima di aprire una porta, accertarsi che la manovra possa effettuarsi senza pericolo,
- prima di chiudere una porta, accertarsi che le dita non si trovino nella cornice della porta,
- le porte posteriori sono equipaggiate di un dispositivo di bloccaggio "Sicurezza Bambini" : questo dispositivo permette di conservare l'apertura dall'esterno
- Non lasciare mai un bambino piccolo in una vettura esposta al sole con tutti i finestrini chiusi,
- equipaggiare il vetro posteriore del veicolo con delle tendine se i vetri non sono colorati, per proteggere gli occupanti dei posti posteriori, dal sole.
- circolando, i vetri posteriori non devono essere aperti piu' di 1/3.

La legislazione attuale obbliga di trasportare i bambini di meno di 10 anni sui sedili posteriori.
- E' consigliabile utilizzare le cinture di sicurezza dopo i 6 anni di eta' : se necessario, rialzare il sedile con dei cuscini stabili per viaggiare senza fatica.
- I bambini non devono stare in piedi tra gli schienali dei sedili ANT.

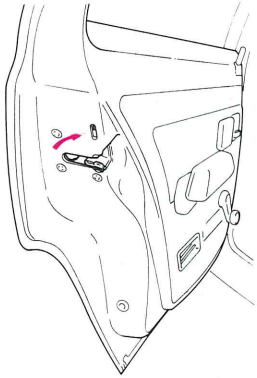

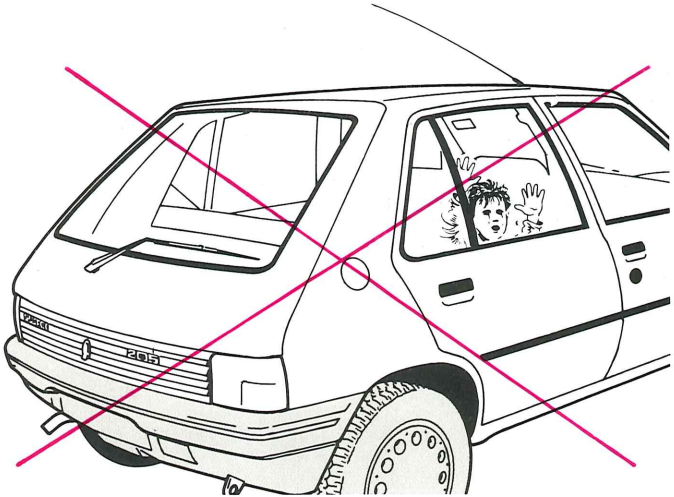

Précautions à prendre pour les jeunes enfants

Pour les tous jeunes enfants - obligatoirement à l'AR en-dessous de 10 ans - il est indispensable de redoubler d'attention et de prudence :

- Jusqu'à 9 mois, il est préférable de les transporter couchés dans un porte-bébé, face à la route, ou adossé au siège AV qui sera vigoureusement amarré ou immoblisé par des ceintures de sécurité ou par un filet pour éviter d'être éjecté.
- De 9 mois à 4 ans, utiliser des sièges auto homologués du type coquille, harnais ou bouclier portant la référence NE (norme européenne),
- De 4 ans jusqu'à l'adolescence, utiliser un "siège réhaussé". Seul ce système permet en réhaussant l'enfant d'utiliser les ceintures de sécurité AR équipant d'origine le véhicule.
  L'espace disponible entre le dossier AV et l'assise AR peut être comblé pour agrandir l'emplacement repos.

Sous aucun prétexte, les enfants ne doivent voyager sur les genoux de passager AV (risque de projection sur le tableau de bord ou le pare-brise en cas de collission).

Ambiance

La plupart des enfants se lassent des longs déplacements en voiture, il est donc nécessaire de les y préparer en créant une atmosphère agréable.

- S'arrêter souvent afin de permettre une détente et de prendre ses précautions.
- Créer des distractions attrayantes ne nécessitant pas la compétitivité ni l'agressivité (livres, musique, etc...).

Vorsichtsmaßnahmen für kleine Kinder

Bei Kleinstkindern - laut Vorschrift unter 12 Jahren unbedingt auf den Rücksitz - sind erhöhte Aufmerksamkeit und Umsicht geboten :

- *Bis zu 9 Monaten sollten sie vorzugsweise in einer in Fahrtrichtung stehenden oder gegen den Vordersitz gelehnten Tragetasche mitgenommen werden, die mit Hilfe der Sicherheitsgurte oder eines anderen Gurtbandes sorgfältig befestigt wird, um ein Herausschleudern zu verhindern.*
- *Zwischen 9 Monaten und 4 Jahren sollten die mit NE (Europanorm) gekennzeichneten Schalensitze mit Hosenträgergurt oder Schutzpolster benutzt werden.*
- *Für Kinder ab 4 Jahren sollte, bis sie groß genug sind, der Sitz erhöht werden. Nur wenn sie die richtige Sitzhöhe haben, können die werksseitig im Fahrzeug montierten hinteren Sicherheitsgurte angelegt werden.*
  Die Lücke zwischen vorderer Rückenlehne und hinterer Sitzfläche kann ausgefüllt werden, um die Ruhefläche zu vergrößern.

Unter keinen Umständen dürfen Kinder auf dem Schoß des Beifahrers mitfahren (bei einem Aufprall könnten sie gegen das Armaturenbrett oder die Windschutzscheibe geschleudert werden).

Reiseklima

Für die Mehrzahl der Kinder sind weite Reisen im Auto langweilig ; schon von vornherein sollte daher für gutes Reiseklima gesorgt werden, um sie positiv darauf einzustimmen.

- *Zur Erholung und für die kleinen Bedürfnisse häufige Pausen einlegen.*
- *Für Zerstreuung sorgen (Bücher, Musik usw...), nicht jedoch durch Wettspiele, die Aggressionen freisetzen.*

Precauzioni da prendere per il trasporto dei bambini
Per tutti i bambini - obligatoriamente nel posteriore al di sotto dei 10 anni - e' indispensabile raddoppiare l'attenzione e la prudenza :
- Fino a 9 mesi, e' preferibile trasportarli coricati in un porta-bebe', con la faccia in avanti, o addossato al sedile ANT.,opportunatamente ancorato e immobilizzato, con delle cinture di sicurezza, o una cinghia per evitare qualsiasi movimento.
- Da 9 mesi a 4 anni, utilizzare dei seggiolini per auto omologati, che portano il contrassegno NE (Norma Europea),
- Dai 4 anni fino all'adolescenza, utilizzare un "sedile rialzato". Solo questo sistema consente che il bambino possa utilizzare le cinture di sicurezza POST che equipaggiano d'origine il veicolo. Lo spazio disponibile tra lo schienale ANT. e il sedile POST, puo' essere riempito per ingrandire lo spazio di riposo.

Per nessun motivo, i bambini viaggino sulle ginocchia del passeggiero (col rischio di schiacciamento sulla plancia di bordo o sul parabrezza, in caso di collisione).

Ambiente
La maggiore parte dei bambini soffrono i lunghi viaggi in vettura, e' necessario percio' prepararli creando un'atmosfera piacevole.
- Fermarsi spesso per permettere un po' di riposo e di prendere delle precauzioni.
- Creare distrazioni divertenti che non richiedano competitivita' e aggressivita' (libri, musica, ecc).

POUR ECONOMISER LE CARBURANT (Conseils)

PRINCIPAUX FACTEURS INFLUANT SUR LA CONSOMMATION

1. Etat général mécanique et carrosserie du véhicule.
2. Style de conduite.
3. Type de parcours et conditions météorologiques.

1. Le véhicule doit être maintenu **en bon état général** en le faisant contrôler et régler régulièrement suivant le plan d'entretien par les membres du Réseau Peugeot-Talbot

- Veiller fréquemment à la pression de gonflage des pneumatiques.
- Débarrasser dès que possible le véhicule de sa galerie et de ses accessoires non aérodynamiques (rétroviseur caravane, déflecteur caravane...)
- Charger le véhicule au minimum et éliminer toute charge inutile.

2. Le style de conduite doit être coulé, tout en douceur, avec anticipation, sans heurt ni changement brusque d'allure, en particulier dans les premiers kilomètres suivant un démarrage à froid.

- Démarrer et partir immédiatement sans laisser chauffer le moteur sur place. En présence d'un starter manuel, le repousser totalement le plus tôt possible.
- Monter rapidement les vitesses en évitant les régimes moteurs élevés inutiles.
- Sélectionner le plus long rapport de boîte de vitesses possible compatible avec l'allure de croisière et le profil de la route.
- Rétrograder avant une accélération accentuée ou un franchissement de côte prononcée, en particulier pour la cinquième vitesse.
- Utiliser les équipements électriques au strict nécessaire.
- Modérer l'allure par temps de pluie et de grand vent, fermer les glaces pour arrêter toute déperdition aérodynamique.

KRAFTSTOFFERSPARNIS (Empfehlungen)

HAUPTSÄCHLICHE, DEN VERBRAUCH BEEINFLUSSENDE FAKTOREN

1. Allgemeinzustand der Fahrzeugmechanik und -karosserie.
2. Fahrstil.
3. Fahrstrecke und Wetterbedingungen.

1. Das Fahrzeug sollte entsprechend dem Wartungsplan regelmäßig von einem Peugeot Talbot Vertragshändler kontrolliert und eingestellt werden, um seinen ***guten Allgemeinzustand*** *zu erhalten.*

- *Reifendruck häufig kontrollieren.*
- *Dachgepäckträger und Zubehörteile mit sehr viel Luftwiderstand (Rückspiegel und Dachspoiler für Wohnwagen...) so bald als möglich abnehmen.*
- *Beladung des Fahrzeugs auf ein Mindestmaß beschränken, unnötige Last vermeiden.*

2. Flüssig, gleichmäßig und vorausschauend fahren, Tempo nicht ruckartig und abrupt ändern, vor allem auf den ersten Kilometern nach einem Kaltstart.

- *Motor nicht im Stand warmlaufen lassen, sondern sofort nach dem Anlassen abfahren. Starterzug, wenn vorhanden, so bald als möglich einschieben.*
- *Zügig hochschalten, damit der Motor nicht unnötig hoch dreht.*
- *Immer im größtmöglichen, dem Fahrtempo und Fahrbahnprofil angepaßten Gang fahren.*
- *Vor starker Beschleunigung oder Steigung zurückschalten, vor allem aus dem fünften Gang.*
- *Elektrische Verbraucher nur bei Bedarf einschalten.*
- *Tempo bei Regen und starkem Wind verringern, Fenster schließen, um die Aerodynamik nicht zu beeinträchtigen.*

PER ECONOMIZZARE CARBURANTE (Consigli)

FATTORI PRINCIPALI CHE INFLUENZANO IL CONSUMO

1. Stato generale della meccanica e della carrozzeria del veicolo
2. Modo di guida.
3. Tipo di percorso e condizioni meteorologiche.

1. Il veicolo deve essere mantenuto **in un buono stato generale** facendolo controllare e regolare regolarmente secondo il progetto di manutenzione delle officine della Rete Peugeot-Talbot

- Controllo frequente della pressione di gonfiaggio dei pneumatici.
- Liberare il veicolo il più presto possibile del portabagagli e dei suoi accessori non aerodinamici (specchi retrovisori roulotte, deflettore roulotte...)
- Caricare il veicolo al minimo e eliminare ogni carico inutile.

2. Lo stile di guida deve essere fluido, senza manovre brusche, evitando eccessive accelerazioni e decelerazioni soprattutto nei primi chilometri dopo la partenza a freddo.

- Avviare e partire immediatamente senza fare scaldare il motore sul posto. Avendo uno starter manuale, disinserirlo il più presto possibile.
- Aumentare rapidamente le marcie, evitando inutili fuorigiri del motore.
- Utilizzare una marcia appropriata in relazione alla velocità di crociera e al profilo della strada.
- Scalare la marcia prima di una forte accelerazione o di un superamento di una pendenza pronunciata, in particolare nella quinta marcia.
- Utilizzare gli equipaggiamenti elettrici lo stretto necessario.
- Moderare l'andatura in caso di pioggia e di forte vento, chiudere i finestrini per evitare ogni sfavoreggiamento aerodinamico.

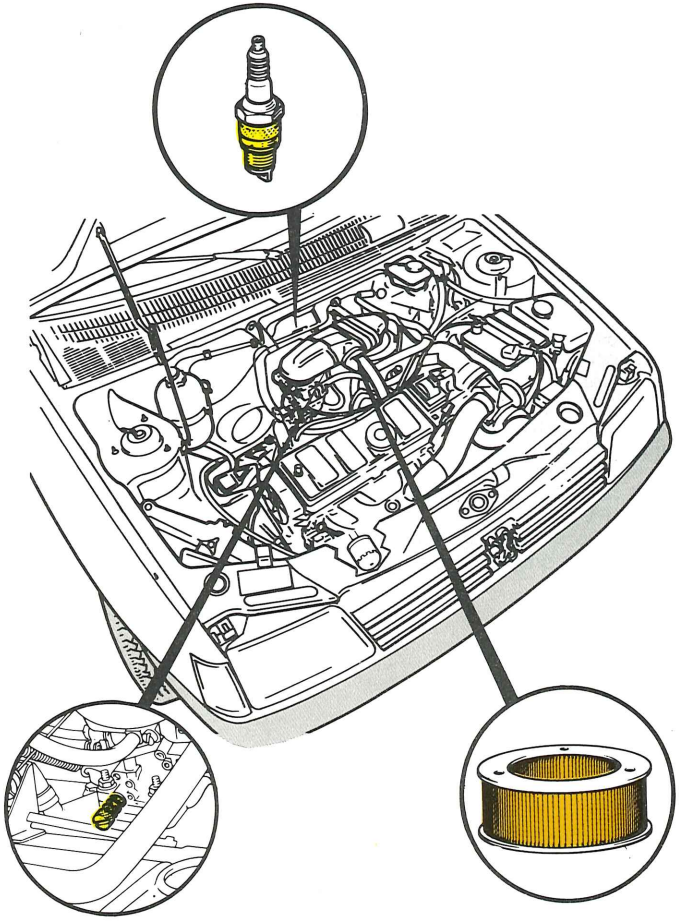

POUR ECONOMISER LE CARBURANT (Conseils)

3. La combinaison de nombreux facteurs liés à l'environnement influe directement sur la consommation : **parcours** long ou court, rectiligne ou sineux, dégagé ou encombré ; **relief** plat ou accidenté ; **vent** nul ou fort ; **temps** sec ou humide, chaud ou froid...

- les petits trajets sont particulièrement pénalisants.
- Par temps froid, la montée en température du moteur est plus longe et l'utilisation du starter est nécessairement prolongée, ce qui **augmente fortement** la consommation.

Quelques exemples chiffrés pour situer la surconsommation :
+ 3 % pneumatiques sous gonflés de 0,3 bars environ
+ 3 % charge de 100 kg en agglomération
+ 10 % fonction chauffage/désembuage (pare-brise + lunette AR dégivrante)
+ 10 % moteur mal réglé
+ 10 % route sineuse
+ 10 % galerie vide
+ 25 % départ à froid sur les 5 premiers kilomètres par une température ambiante de 20°C
+ 30 % conduite mal adaptée en fonction des hauts régimes moteurs utilisés
+ 50 % style de conduite agressive
+ 50 % route sinueuse et conduite agressive pour une même vitesse moyenne
+ 60 % départ à froid sur les cinq premiers kilomètres par une température ambiante de 3°C.

KRAFTSTOFFERSPARNIS (Empfehlungen)

*3. Zahlreiche Umweltfaktoren üben gemeinsam einen direkten Einfluß auf den Kraftstoffverbrauch aus : lange oder kurze, gerade oder kurvenreiche, wenig oder stark befahrene **Strecke** ; ebenes oder hügeliges **Gelände** ; nicht oder stark **windig** ; trockenes oder nasses, warmes oder kaltes **Wetter** ...*

- *Kurzstrecken wirken sich besonders ungünstig aus.*
- *Bei Kälte braucht der Motor länger, um warm zu werden ; zwangsläufig wird auch der Starter länger benutzt, wodurch der Verbrauch **stark ansteigt**.*

Einige Zahlenbeispiele verdeutlichen, in welchem Verhältnis der Verbrauch steigt :
+ 3 % bei etwa 0,3 bar zu niedrigem Reifendruck
+ 3 % bei einer Belastung von 100 kg im Stadtverkehr
+ 10 % bei laufendem Heiz-/Abtausystem (Windschutzscheibe + heizbare Heckscheibe)
+ 10 % bei schlecht eingestelltem Motor
+ 10 % bei kurvenreicher Strecke
+ 10 % mit leerem Dachgepäckträger
+ 25 % bei Kaltstart auf den ersten 5 Kilometern und bei 20°C Lufttemperatur
+ 30 % durch zu hochtouriges Fahren
+ 50 % durch aggressive Fahrweise
+ 50 % bei kurvenreicher Strecke und aggressiver Fahrweise mit gleicher Durchschnittsgeschwindigkeit
+ 60 % bei Kaltstart auf den ersten 5 Kilometern und bei 3°C Lufttemperatur

PER ECONOMIZZARE IL CARBURANTE (Consigli)

3. La combinazione di numerosi fattori legati all'ambiente influiscono direttamente il consumo : **percorso** lungo o corto, rettilineo o incurvato ; **relievo** piatto o accidentato ; **vento** nessuno o forte ; **tempo** secco o umido, caldo o freddo...

- i piccoli percorsi sono particolarmente penalizzanti.
- Nel caso di temperature basse, la temperatura del motore sale più lentamente e l'uso dello starter è neccessariamente prolungato, un fatto che **aumenta notevolmente** il consumo.

Alcuni esempi per quantificare il consumo maggiore :

+ 3 % pneumatici sono sotto gonfiati di ca. 0,3 bar
+ 3 % carico di 100 kg in citta
+ 10 % funzione riscaldamento-disappannamento parabrezza e vetro POST riscaldante)
+ 10 % motore regolato male
+ 10 % strada con curve
+ 10 % portabagagli vuoto
+ 25 % partenza a freddo sui primi 5 chilometri da una temperatura ambiente di 20°C
+ 30 % guida adattata male in funzione dei fuorigiri del motore utilizzati
+ 50 % modo di guida aggressivo
+ 50 % strada con curve e guida aggressiva dalla stessa velocità media
+ 60 % partenza a freddo sui primi 5 chilometri da una temperatura ambiente di 3°C.

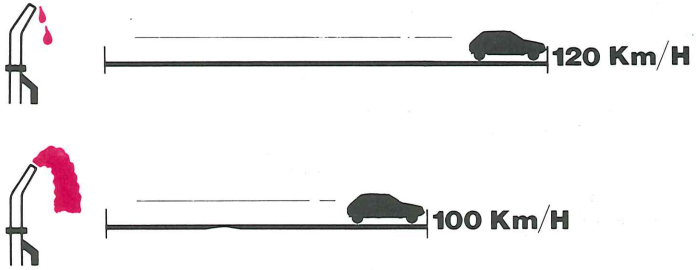

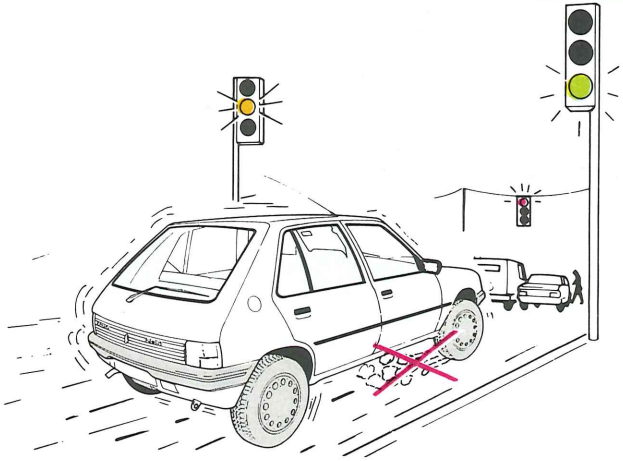

5. CARACTERISTIQUES

Dimensions 134-135
Identification 136
Caractéristiques 138-145

5. TECHNISCHE DATEN

Fahrzeugabmessungen 134-135
Fahrzeugidentifizierung 136
Technische Daten 146-153

5. CARATTERISTICHE

Dimensioni 134-135
Identificazione 137
Caratteristiche 154-161

205

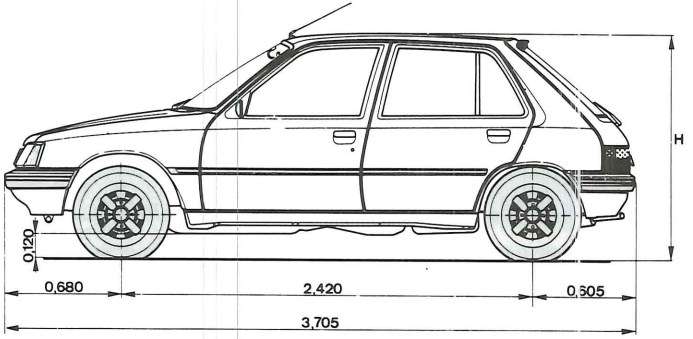

	Base GL (4)	GR (4)	GR (5) - SR (5)	GT (5)
H	1,376	1,374	1,373	1,365

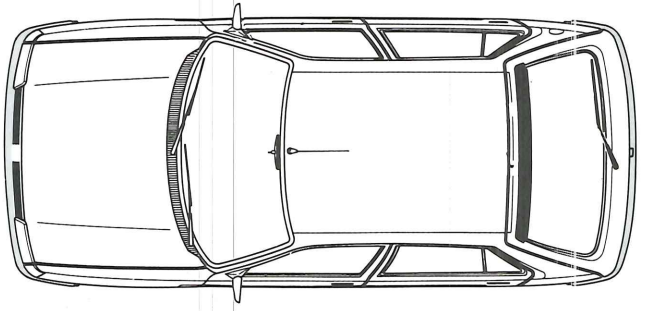

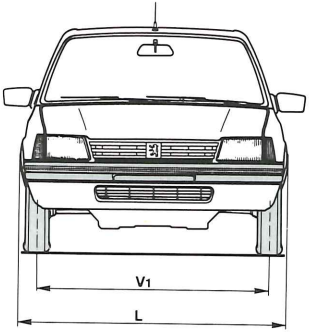

	Base - GL	GR - SR - GT
L	1,562	1,572

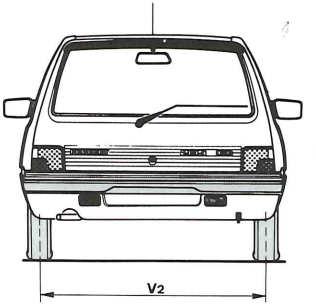

	Base - GL - GR	SR - GT
AV - V1	1,350	1,364
AR - V2	1,300	1,314

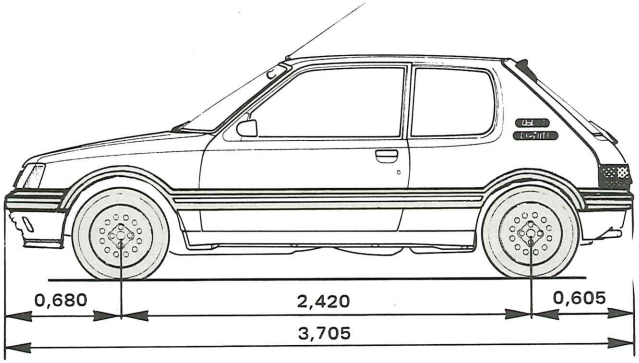

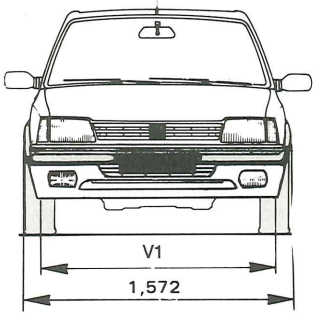

		1,6 GTI	1,9 GTI
V1	1,350	1,392	1,383
V2	1,305	1,328	1,344

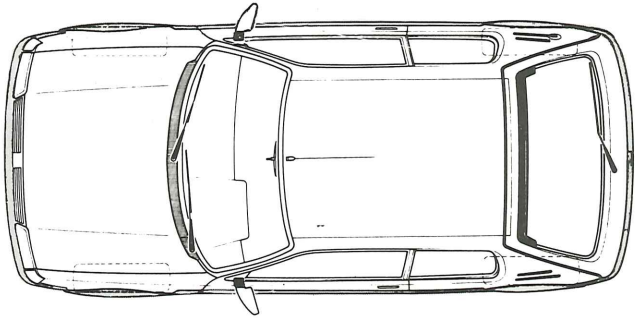

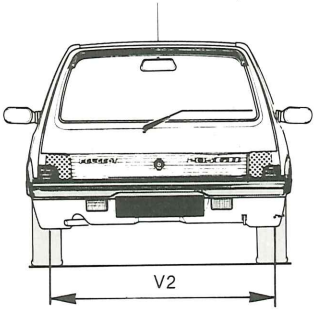

IDENTIFICATION

1 Plaque de constructeur Réglementation CEE (Communauté Economique Européenne)

a - Numéro de réception*

b - Numéro d'identification du véhicule
identification constructeur
type mines
O emplacement en réserve
numéro de série

c - Poids maxi autorisé en charge (PTC)

d - Poids total roulant autorisé (PTR)

e - Charge maximale admissible sur essieu avant

f - Charge maximale admissible sur essieu arrière

g - Code d'identification

2 Numéro de série sur la carrosserie

3 Référence teinte de caisse

4 Pressions de gonflage

Nota : Dans toute correspondance, rappeler le type complet du véhicule, le numéro de série et de kilométrage.

* Suivant destination.

FAHRZEUGIDENTIFIZIERUNG

1 Typenschild laut EG-Bestimmung (Europäische Wirtschaftsgemeinschaft)

*a - Abnahmenummer**

b - Fahrzeugidentifizierungsnummer
Herstellernummer
Fahrgestellnummer
O : frei
Seriennummer

c - Zulässiges Gesamtgewicht

d - Zulässiges Gesamtgewicht mit Anhänger

e - Zulässige Achslast vorn

f - Zulässige Achslast hinten

g - Identifizierungscode

2 Seriennummer an der Karosserie

3 Lackreferenz

4 Reifendruck

***Anmerkung** : Bei schriftlichen Anfragen wird um Angabe des vollständigen Fahrzeugtyps, der Seriennummer und des Kilometerstandes gebeten.*

** Je nach Bestimmung.*

IDENTIFICAZIONE

1 Targhetta del costruttore - regolamentazione CEE (comunita' economica europea)

a - Numero di ricevimento*

b - Numero di ricevimento del veicolo
identificazione costruttore
tipo omologazione
O alloggiamento di riserva
numero di serie

c - Peso maxi autorizzato a carico (PTC)

d - Peso maxi autorizzato in marcia (PTR)

e - Peso massimo consentito sell'assale anteriore

f - Peso massimo consentito sull'assale posteriore

g - Codice d'identificazione

2 Numero di serie sulla carrozzeria

3 Riferimento della vernice

4 Pressione di gonfiaggio

Nota : In tutta la corrispondenza, segnalare la sigla completa del veicolo, il numero di serie e del kilometraggio effettuato.

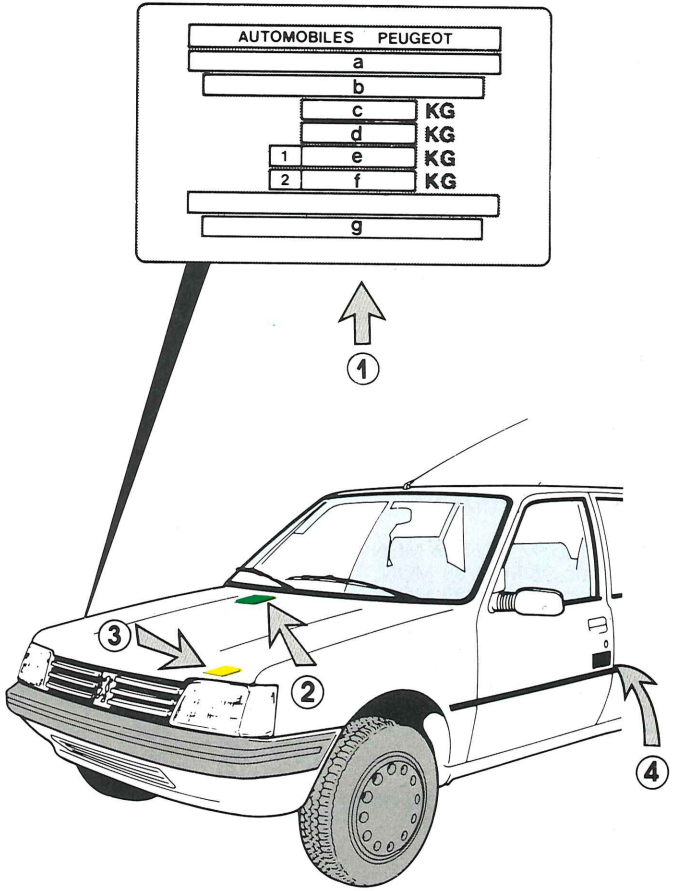

* Seconda destinazione.

CARACTÉRISTIQUES

CARACTÉRISTIQUES	ESSENCE						
MODÈLES : Types Mines	20 CH 11 20 AH 11 20 SH 11 20 CH 12 20 AH 12 20 DH 12 20 SH 12	20 CH D2 20 AH D2 20 DH D2 20 SH D2	20 CM 22	20 CK 22/1 20 AK 22/1 20 DK 22/1	20 CK 22/A 20 AK 22/A 20 DK 22/A	20 CK D2/1 20 AK D2/1 20 DK D2/1	20 CC 11 20 AC 11 20 SC 11 20 CC 12 20 AC 12
MOTEURS	TU 1/K (H1A)	TU 1M/Z (HDZ)	TU 24/K (M2A)	TU 3F2/K (K2D)	TU 3S/K (K2A)	TU 3M/Z (KDY.2)	TU 9/K (C1A)
Cylindrée (cm^3)	1124	1124	1294	1360	1360	1360	954
Alésage course (mm)	72 x 69	72 x 69	75 x 73,2	75 x 77	75 x 77	75 x 77	70 x 62
Taux de compression	9,4	9,4	9,6	9,3	9,3	9,3	9,4
Nombre de soupapes	8	8	8	8	8	8	8
Puissance maxi :							
norme CEE (kW)	40	44,1	74	55	61,5	55	32,5
Régime de puissance maxi (tr/mn)	5800	6200	6800	5800	6400	6200	5200
Couple maxi :							
norme CEE (Nm)	87,5	87,5	118	114	114	109	70
Régime de couple maxi (tr/mn)	3200	3800	5000	3800	4000	4000	3200
Régime de ralenti (tr/mn)	700	850	900	750	750	850	700
Carburant :							
- avec plomb 97 RON/86 MON	oui	non*	oui	oui	oui	non*	oui
- sans plomb 98 RON/88 MON	oui	oui	oui	oui	oui	oui	oui
- sans plomb 95 RON/85 MON	oui	oui	non	non	oui	oui	oui
- gazole	–	–	–	–	–	–	–
Catalyseur	non	oui*	non	non	non	oui*	non
Allumeur	CO41-DO29	CO61-DO46	CO45-DO31	CO68-DO47	CO52-DO39	CO60-DO49	CO40-DO28
Calage de l'allumeur	8°	8°	8°	8°	8°	8°	8°
Alimentation carburant :							
- carburateur	oui	–	oui	oui	oui	–	oui
- injection électronique	–	oui	–	–	–	oui	–
- pompe d'injection	–	–	–	–	–	–	–
Jeux aux culbuteurs à froid (mm)							
- admission	0,20						
- échappement	0,40						
Bougies	Utilisez les bougies préconisées par le constructeur. Renseignez-vous auprès d'un représentant de la marque.						

* Ces moteurs avec catalyseur fonctionnent uniquement à **l'essence sans plomb**

ESSENCE							DIESEL		
20 CJ 22	20 CB 14/1 20 AB 14/1	20 CBD4/1 20 ABD 4/1 20 CBD 2/1 20 ABD 2/1	20 CB 62/2 20 DB 62/2	20 CDF 2 20 DDF 2 20 CDF 4 20 ADF 4	20 CD 62	20 CDK 2	20 CA 91 20 AA 91 20 SA 91 20 CA 92 20 AA 92 20 SA 92	20 CA 82 20 AA 82	20 CDJ 2 20 ADJ 2 20 SDJ 2
J2/K (1J2) 1592 80,6 x 78 9,35 8	XU51C/K (B1F) 1580 83 x 73 8,95 8	XU5M3/Z (BDY) 1580 83 x 73 8,95 8	XU5JA/K (B6E) 1580 83 x 73 9,25 8	XU9J1/Z (DFZ) 1905 83 x 88 8,4 8	XU9JA/K (D6B) 1905 83 x 88 9,6 8	XU9JA/Z (DKZ) 1905 83 x 88 9,2 8	XUD7/K (A9A) 1769 80 x 88 23 8	XUD7T/K (A8B) 1769 80 x 88 22 8	XUD9/Y (DJZ) 1905 83 x 88 23,5 8
69,2 5700	58 5600	65 6400	83 6250	75 6000	94 6000	88 6000	43,5 4600	57,5 4300	47 4600
135 4000 900	130 3000 700	128 3000 850	131 4000 900	142 3000 900	161 4750 900	150 3000 900	110 2000 800	157 2100 750	118 2000 800
oui oui oui – non CO32-DO10 10°	oui oui oui – non CO66-DO52 10°	non* oui oui – oui* Electronique –	oui oui oui – non CO64-D050 10°	non* oui oui – oui* CO31-DO22 10°	oui oui non – non CO43-DO19 5°	non* oui oui - oui* Electronique –	– – – oui – –	– – – oui – –	– – – oui – –
oui – –	oui – –	– oui –	– oui –	– oui –	– oui –	– oui –	– – oui	– – oui	– – oui
0,20 0,40							0,15 0,30		

Utilisez les bougies préconisées par le constructeur. Renseignez-vous auprès d'un représentant de la marque.

CARACTÉRISTIQUES

CARACTÉRISTIQUES	ESSENCE									
MODÉLES : Types Mines	20 CH 11 20 AH 11 20 SH 11	20 CH 12 20 AH 12 20 DH 12 20 SH 12	20 CH D2 20 AH D2 20 DH D2 20 SH D2	20 CM 22	20 CK 22/1 20 AK 22/1 20 DK 22/1	20 CK 22/A 20 AK 22/A 20 DK 22/A	20 CKD 2/1 20 AKD 2/1 20 DKD 2/1	20 CC 11 20 AC 11 20 SC 11	20 CC 12 20 AC 12	20 CJ 22
BOÎTE DE VITESSES Manuelle (nombre de rapports) Automatique (nombre de rapports)	MA (4) –	MA (5) –	MA (5) –	MA (5S) –	MA (5) –	MA (5) –	MA (5) –	MA (4) –	MA (5) –	BE3 (5) –
DIRECTION Rayon de braquage hors tout (m)	5,15	5,15	5,15	5,30	5,25	5,25	5,25	5,15	5,15	5,25
FREINS Avant Arrière	Disques Tambours			Disq. vent. Tambours	Disques Tambours					
SUSPENSIONS	4 roues indépendantes									
ÉLECTRICITÉ Batterie (V) Capacité (Ah)	12 200						200/250	200		200
CAPACITÉ ORGANES (en litres) Moteur (avec/sans échange cartouche) Boîte de vitesses - Pont Circuit de refroidissement Réservoir à carburant Réservoir lave-vitre (sans lave-projecteurs) Réservoir lave-vitre (avec lave-projecteurs) Réservoir lave-vitre AR	3,5/3,2 2 5,8 50 1,6 6,1 1,6									3,3/3 2 7

ESSENCE								DIESEL			
20 CBD 2/1 20 ABD 2/1	20 CB 14/1 20 AB 14/1	20 CBD 4/1 20 ABD 4/1	20 CB6 2/1 20 DB6 2/1	20 CDF 2 20 DDF 2	20 CDF 4 20 ADF 4	20 CD 62	20 CDK 2	20 CA 91 20 AA 91 20 SA 91	20 CA 92 20 AA 92 20 SA 92	20 CA 82 20 AA 82	20 CDJ 2 20 ADJ 2 20 SDJ 2
BE3 (5) –	– 4HP14 (4)	– 4HP14 (4)	BE3 (5) –	BE3 (5) –	– 4HP14 (4)	BE3 (5) –	BE3 (5) –	BE3 (4) –	BE3 (5) –	BE3 (5) –	BE3 (5) –
5,40	5,25	5,40	5,40	5,40	5,40	5,85	5,85	5,25	5,25	5,25	5,25
Disques Tambours			Disques Tambours	Disques ventilés Disques				Disques Tambours		Dis. vent. Tambours	Disques Tambours
4 roues indépendantes											
12								12			
200		200/300	250					250		300	300/400
2 6,7	2,4 6,7		5/4,5 2 6,6 50 1,6 6,1 1,6		2,4 6,6	2 6,6		5/4,5 2 8,3 50 1,6 6,1 1,6			

CARACTÉRISTIQUES

CARACTÉRISTIQUES									
BERLINES 3 p. - Typ. mines : 20 C	C11-C12	H11-H12	M22-J22 HD2	K22/A	K22/1	B62/2 KD2/1	BD2/1	A91-A92-D62 DF2-DJ2-DK2 B14/1-BD4/1	A82-DF4
5 p. - Typ. mines : 20 A	C11-C12	H11-H12	HD2	K22/A	K22/1	KD2/1	BD2/1	A91-A92-DJ2 B14/1-BD4/1	A82-DF4
POIDS ET CHARGES REMORQUABLES (en kg)									
Poids à vide en ordre de marche (POM)	760	765	790	820	840	850	850	880	925
Poids maximum autorisé en charge (PTC)	1160	1195	1220	1230	1255	1275	1300	1300	1325
Poids total roulant (PTR)	1860	1895	1920	2030	2055	2075	2100	2100	2125
Charge maximum sur galerie de toit	40	40	40	40	40	40	40	40	40
Remorque non freinée	380	380	395	410	420	425	425	440	460
Remorque freinée (dans la limite du PTR)	700	700	700	800	800	800	800	800	800
VOLUME DE CHARGEMENT DU COFFRE (norme ISO) (dm^3)									
Banquette ou sièges AR non rabattus	192								
Banquette ou sièges AR rabattus	520								

CABRIOLETS - Typ. mines 20 D	H12	K22/A-KD2/1	HD2	K22/1	B62/2-DF2			
ENTREPRISES - Typ. mines : 20 S						H11-H12-C11	HD2	A94-A92-DJ2
POIDS ET CHARGES REMORQUABLES (en kg)								
Poids à vide en ordre de marche (POM)	855	885	885	905	935	780	870	810
Poids maximum autorisé en charge (PTC)	1185	1215	1215	1235	1265	1200	1290	1230
Poids total roulant (PTR)	1885	2015	1915	2035	2065	1900	2090	1930
Charge maximun sur galerie de toit					40	40	40	40
Remorque non freinée	425	440	440	450	465	390	435	405
Remorque freinée (dans la limite du PTR)	700	800	700	800	800	700	800	700
VOLUME DE CHARGEMENT DU COFFRE (norme ISO) (dm^3)								
Banquette ou sièges AR non rabattus	216					–		
Banquette ou sièges AR rabattus	564					616		

PNEUMATIQUES HOMOLOGUÉS

DIMENSION (Essence)	135 R 13	145 R 13		165/70 R 13	185/60 R 14	185/55 R 15
MARQUES	Michelin MX Uniroyal Rallye 280 Good Year GPS	Michelin MX Uniroyal Rallye 280 Kleber C1 Good Year GPS Pirelli P4 Dunlop Elite		Michelin MXL Uniroyal Rallye 280 Kleber C2T Good Year GPS Pirelli P2000 Dunlop SPG Michelin MXV Good Year NCT	Michelin MXV Uniroyal R340 Pirelli P600	Michelin MXV Pirelli P600 Good Year NCTS
PRESSIONS à froid (bars)						
Avant	2/2,1	2	1,9	1,8/2,3	1,9/2	2
Arrière	2,1/2,2	2,2	2,6	2/2,3	1,9/2	2

DIMENSION (Diesel)	155/70 R 13	165/70 R 13	145 SR 13
MARQUES	Michelin MXL - Kleber C2T - Uniroyal R 380 - Dunlop SPG - Good Year GT 70 - Pirelli P4	Uniroyal R 280 - Kleber C2 - Pirelli P4 - Good Year GPS - Dunlop SPG	Michelin MX - Kléber C1 - Dunlop SP Elite - Uniroyal R 280 - Pirelli P4 - Good Year GPS
PRESSIONS A FROID (bars)	AV 1,9/2 - AR 2/2,2	AV 1,9/2 - AR 2/2,2	AV 2 - AR 2,6

Respecter les dimensions, les pneumatiques d'origine ne peuvent être remplacés que par des éléments identiques (sauf si remplacement sur les 4 roues).
N'utiliser que les pneumatiques préconisés par le constructeur afin de garder les caractéristiques de direction de tenue de route. Ces pneumatiques doivent être identiques sur un même essieu.
Attention : la pression de gonflage des pneumatiques doit être contrôlée à froid.

CONSOMMATIONS CONVENTIONNELLES en litres/100 km								
			Suivant Directive CEE 80/126 B du 16 Décembre 1980 ou Recommandation ECE A 70			Suivant cycle FTP 75		
Moteurs	Boîte de vitesses	Types Mines 20	Circuit urbain	Vitesse stabilisée 90 km/h	Vitesse stabilisée 120 km/h	Urbain	Interurbain	Mixte (55 % Urbain 45 % Interurbain)
TU1/K	MA4	AH 11-SH 11 CH 11	6,5	4,5	5,9			
	MA5	AH 12-SH 12 CH 12	6,7	4,5	5,9			
		DH 12	7,2	5	6,8			
TU1M/Z	MA5	AHD2-SHD2 CHD2	7,5	5,2	6,9	7,2	5,2	6,3
		DHD2	7,5	5	6,9	7,4	5	6,3
TU24	MA5	CM22	9,6	5,5	7,6			
TU3F2/K	MA5	AK22/1 CK22/1	7,7	4,8	6,7			
		DK22/1	7,7	4,9	6,9			
TU3S/K	MA5	DK22/A	8,6	5,4	7,1			
		AK22A-CK22A	8,6	5,2	7			
TU3M/Z	MA5	AKD2/1 CKD2/1	8,1	5,6	7,4	7,7	5,6	6,8
		DKD2/1	8,1	5,8	7,6	7,8	5,8	6,9
TU9/K	MA4	SC11-AC11 CC11	6,8	4,6	6,3			
	MA5	AC12-CC12	6,9	4,6	6,3			

CONSOMMATIONS CONVENTIONNELLES en litres/100 km								
			Suivant Directive CEE 80/126 B du 16 Décembre 1980 ou Recommandation ECE A 70			Suivant cycle FTP 75		
Moteurs	Boîte de vitesses	Types Mines 20	Circuit urbain	Vitesse stabilisée 90 km/h	Vitesse stabilisée 120 km/h	Urbain	Interurbain	Mixte (55 % Urbain 45 % Interurbain)
J2/K	BE3/5	CJ22	8,8	5,6	7			
XU51C/K	4HP14	AB14/1 CB14/1	9	5,9	7,9			
XU5M3/Z	BE3/5	ABD2/1-CBD2/1	9,5	5,6	7,7	8,6	5,6	7,3
	4HP14	ABD4/1-CBD4/1	9,6	5,9	8	8,8	5,9	7,5
XU5JA/K	5	DB62/2	9,2	6	7,8			
		CB62/2	9,2	5,9	7,5			
XU9J1/Z	BE3/5	CDF2	10,5	6,7	8,6	9,3	6,8	8,2
		DDF2	10,4	6,8	8,8	9,6	6,8	8,3
	4HP14	CDF4 ADF4	10,1	6,8	8,8	9,5	6,8	8,3
XU9JA/K	BE3/5	CD62	9,7	5,9	7,7			
XU9JA/Z	BE3/5	CDK2	9,9	6,4	8,2	9,6	6,3	8,1
XUD7/K	BE3/4	AA91-SA91 CA91	5,4	3,9	5,2			
	BE3/5	AA92-SA92 CA92	5,4	3,9	5,2			
XUD7T/K	BE3/5	AA82-CA82	6,6	4,6	6,9			
XUD9/Y	BE3/5	ADJ2-SDJ2 CDJ2	6,8	4,5	6,2	5,6	4,2	5

TECHNISCHE DATEN

TECHNISCHE DATEN	BENZINMOTOR						
MODELLE : Typen des « Service des Mines »	20 CH 11 20 AH 11 20 SH 11 20 CH 12 20 AH 12 20 DH 12 20 SH 12	20 CH D2 20 AH D2 20 DH D2 20 SH D2	20 CM 22	20 CK 22/1 20 AK 22/1 20 DK 22/1	20 CK 22/A 20 AK 22/A 20 DK 22/A	20 CK D2/1 20 AK D2/1 20 DK D2/1	20 CC 11 20 AC 11 20 SC 11 20 CC 12 20 AC 12
MOTOREN	TU 1/K (H1A)	TU 1M/Z (HDZ)	TU 24/K (M2A)	TU 3F2/K (K2D)	TU 3S/K (K2A)	TU 3M/Z (KDY.2)	TU 9/K (C1A)
Hubraum (cm^3)	1124	1124	1294	1360	1360	1360	954
Bohrung x Hub (mm)	72 x 69	72 x 69	75 x 73,2	75 x 77	75 x 77	75 x 77	70 x 62
Verdichtungsverhältnis	9,4	9,4	9,6	9,3	9,3	9,3	9,4
Anzahl der Ventile	8	8	8	8	8	8	8
Höchstleistung :							
EG-Norm (kW)	40	44,1	74	55	61,5	55	32,5
Drehzahl bei Höchstleistung (U/min)	5800	6200	6800	5800	6400	6200	5200
Maximales Drehmoment :							
EG-Norm (Nm)	87,5	87,5	118	114	114	109	70
Drehzahl bei maxi. Drehmoment (U/min)	3200	3800	5000	3800	4000	4000	3200
Leerlaufdrehzahl (U/min)	700	850	900	750	750	850	700
Kraftstoff :							
- verbleit 97 ROZ/86 MOZ	ja	nein*	ja	ja	ja	nein*	ja
- bleifrei 98 ROZ/88 MOZ	ja	ja	ja	ja	ja	ja	ja
- bleifrei 95 ROZ/85 MOZ	ja	ja	nein	nein	ja	ja	ja
- Diesel	–	–	–	–	–	–	–
Katalysator	nein	ja*	nein	nein	nein	ja*	nein
Zündverteiler	CO41-DO29	CO61-DO46	CO45-DO31	CO68-DO47	CO52-DO39	CO60-DO49	CO40-DO28
Zündzeitpunkt	8°	8°	8°	8°	8°	8°	8°
Kraftstoffversorgung :							
- Vergaser	ja	–	ja	ja	ja	–	ja
- Elektronische Einspritzung	–	ja	–	–	–	ja	–
- Einspritzpumpe	–	–	–	–	–	–	–
Ventilspiel (im kalten Zustand) (mm)							
- Einlaß	0,20						
- Auslaß	0,40						
Zündkerzen	Verwenden Sie die vom Hersteller empfohlenen Zündkerzen. Auskunft hierzu erteilt der Vertragshändler.						

* Diese mit Katalysator ausgerüsteten Motoren dürfen nur mit **bleifreiem Kraftstoff** betriebern werden

NOTICE D'UTILISATION
- **Moteur essence**
- **Moteur diesel**
- **Boîte automatique**
- **Antipollution**

Les renseignements contenus dans cette notice regroupant une gamme complète de véhicules et non pas un véhicule en particulier.
Avant la prise en main de votre véhicule, nous vous conseillons de vous familiariser avec le contenu de cette notice que nous avons conçue et réalisée en 3 langues toujours situées au même endroit pour vous en faciliter la lecture.

PIECES PEUGEOT D'ORIGINE
RECOMMANDATION PIECES DE RECHANGES
Ce véhicule est conforme à la réglementation en vigueur dans le pays où il est commercialisé.
Celles-ci garantissent en effet le maintien des caractéristiques du véhicule et sa conformité à la réglementation précitée (sécurité, antipollution).
ACCESSOIRES
Automobiles PEUGEOT homologue et commercialise par son réseau des accessoires répondant à des caractéristiques de compatibilité et de résistance garantissant une utilisation en toute sécurité de véhicule ainsi équipé.
La garantie du Constructeur, tant légale que contractuelle, n'est pas due en cas de panne ou de défaillance quelconque imputable à la défectuosité ou la non conformité à une pièce autre qu'une PIECE D'ORIGINE PEUGEOT.

A

Aérateurs 41-45
Air conditionné 44-46
Allume-cigares 36
Antipollution 114
Antivol 56
Appuis-têtes 22
Auto-radio 92

B

Batterie 100-94
Boîte de vitesses automatique 68-70
Boîtes de vitesses (sans vidange) 100

C

Capot moteur 18
Caractéristiques 138-140-142
Caractéristiques (consommation) 144
Carburant (consommation) 128-130
Ceintures de sécurité 20
Cendriers 36
Chaînes-neige 118
Changement de roue (démontage) .. 76
Changement de roue (remontage) ... 78
Changement de vitesses 66
Chargement 120
Chauffage 42-46
Circuit de refroidissement 104
Clés 10
Climatisation 40-42-44-46
Combiné 50-52-54
Commande de starter 58
Commutateur d'éclairage et de signalisation 28
Condamnation de portes 16
Conseils de sécurité (enfants) 124-126
Conseils importants 10
Contacteur de démarrage 56
Contrôle de marche 62-64
Correcteur de charge 30
Cotes caractéristiques 135
Cotes caractéristiqus 134
Crevaison 76-78
Cric 76-78

D

Dégivrage-désembuage de la vitre AR 34
Dégivrage-désembuage du pare-brise 42-46
Démarrage 58-60
Démarrage additionnel 94
Dépannage 122
Direction assistée 102
Dispositif antipollution (précautions) .. 114

E

Eclairage 28-30
Eclairage intérieur 36
Economie de carburant (conseils) 128-130
Entretien carrosserie (conseils) 108
Entretien carrosserie (généralités) 106
Entretien des garnitures (nettoyage) . 110
Entretien mécanique 96
Essuie-vitre 32

F

Feu AR de brouillard 34
Feux AR 86
Feux AV 84
Filtre à air 102
Filtre à huile 98
Frein à main 66
Freins 100
Fusibles 88-90

H

Hiver (équipement) 118
Hiver (précautions) 116
Huile moteur 98

I

Identification du véhicule 136

L

Lampes (remplacement) 84-86
Lave-projecteurs 32
Lave-vitre AR 32
Lave-vitre de pare-brise 32
Lecteur de cartes 36
Lève-vitre 38
Levier de changement de vitesses automatique 68
Levier de changement de vitesses mécanique 66

M

Mise en marche 56-58
Mise en marche Diesel 60
Montage d'un récepteur auto-radio .. 92
Montre électrique 34
Moteur, niveau, remplissage 98

N

Numéros des clés 10

O

Ouverture et verrouillage des portes .. 16
Ouverture et verrouillage du capot moteur 18
Ouverture et verrouillage du volet AR . 18

P

Plafonnier 36
Planche de bord 26
Plaque minéralogique 86
Pneumatiques (précautions) 82
Pneumatiques (pressions) 143
Pneumatiques sécurité 80
Pneus hiver 118
Pompe d'injection (Diesel) 102
Précautions avant départ 72
Précautions pour l'hiver (conseils) 116
Pression de gonflage 10
Pressions des pneumatiques 143

R

Réfrigération 44-46
Réglage des projecteurs 30
Réglage sièges AV 22
Remorquage 122
Remorque (caravaning) 120
Remplacement des lampes 84-86
Rétroviseurs 36
Rodage 66
Roue de secours 76-78

S

Sièges AR 24
Sièges AV 22
Sièges chauffants 34
Signal de détresse 34
Signalisation AR 86
Signalisation AV 84
Starter 58

T

Tablette AR 24
Témoins 50-52-54-62-64
Toit ouvrant 38

V

Ventilation-chauffage 40-42-44-46
Vérifications, niveaux, remplissages . 100-102-98
Vidange-remplissage 98
Vitres latérales 38
Volet AR 18

Afin de répondre aux normes sévérisées, votre véhicule peut être équipé d'un ensemble de dispositifs antipollution répondant à ces normes.

Automobiles PEUGEOT se réserve le droit de modifier sans préavis les caractéristiques techniques et équipement des modèles présentés. La description de certains modèles peut apparaître dans cette notice sans pour cela être commercialisés dans certains pays.

STICHWORTVERZEICHNIS

BEDIENUNGSANLEITUNG
- ***Benzinmotor***
- ***Dieselmotor***
- ***Automatikgetriebe***
- ***Abgasentgiftung***

Die Angaben in dieser Bedienungsanleitung gelten nicht für ein einzelnes Fahrzeug sondern für eine komplette Modellreihe. Bevor Sie Ihr Fahrzeug zum ersten Mal benutzen, sollten Sie diese Bedienungsanleitung sorgfältig lesen. Sie ist dreisprachig, wobei stets die gleiche Sprachenfolge eingehalten wird, damit Sie sich leichter zurecht finden.

ORIGINAL PEUGEOT ERSATZTEILE
ERSATZTEILEMPFEHLUNG
Dieses Fahrzeug entspricht den Bestimmungen des Landes, in dem es vertrieben wird.
Nur Originalersatzteile gewährleisten die Einhaltung der technischen Daten des Fahrzeugs und der oben genannten (Sicherheits- und Abgas-) Bestimmungen.
ZUBEHÖR
Die von Automobiles PEUGEOT zugelassenen und beim Vertragshändler erhältlichen Zubehörteile gewährleisten aufgrund ihrer Eigenschaften in bezug auf Kompatibilität und Festigkeit die absolute Betriebssicherheit des damit ausgestatteten Fahrzeugs.
Sowohl gesetzliche als auch vertragliche Garantie des Herstellers entfallen bei Schäden bzw. Betriebsstörungen beliebiger Art, verursacht durch schadhafte oder nicht konforme Ersatzteile, die anstelle von ORIGINAL PEUGEOT ERSATZTEILEN verwendet wurden.

A

Abgasentgiftung 114
Abgasentgiftungsanlage (Vorsichtsmaßregeln) 114
Ablage hinten 24
Abschleppen 122
Anhänger (Wohnwagenbetrieb) 120
Anlassen 56-62
Anlassen Diesel 60
Armaturenbrett 26
Aschenbecher 36
Austausch der Glühlampen 84-86
Automatikgetriebe 68-70
Autoradio 92

B

Batterie 94-100
Beladen 120
Beleuchtung 28-30
Beleuchtung hinten 86
Beleuchtung vorn 84
Belüftung 40-42-44-46
Belüftung-Heizung 40-42-44-46
Belüftungsdüsen 42-44
Betriebskontrolle 62-64
Bremsen 100

C

Choke 52

D

Deckenleuchte 36

E

Einbau eines Autoradios 92
Einfahren 66
Einspritzpumpe (Diesel) 102
Elektrische Zeituhr 34
Enteisen/Abtrocknen der Windschutzscheibe 42-46
Ersatzrad 76-78

F

Fahrzeugabmessungen 134-135
Fahrzeugidentifizierung 136
Fensterheber 38

G

Gangschalthebel, Handschaltung 66
Gangschaltung 66
Getriebe (ohne Ölwechsel) 100

H

Handbremse 66
Heckklappe 18
Heizbare Sitze 34
Heizung 42-46

I

Innenbeleuchtung 36

K

Kartenleseleuchte 36
Klimaanlage 44-46
Kombiinstrument 50-52-54
Kontrollen, Füllstände, Auffüllen 98-100-102
Kontrolleuchten 50-52-54-62-64
Kopfstützen 22
Kraftstoffersparnis (Empfehlungen) 128-130
Kraftstoff (Verbrauch) 128-130
Kühlkreislauf 104
Kühlung-Klimaanlage 44-46

L

Lampen (Austausch) 84-86
Lastabhängige Scheinwerferverstellung 30
Lenkradschloß 56
Leuchten hinten 86
Leuchten vorn 84
Luftfilter 102

M

Manutenzione carrozzeria (consigli) .. 109
Manutenzione carrozzeria (generalità) 107
Manutenzione dei rivestimenti (pulizia) 111
Manutenzione della meccanica 96
Messa in marcia 57-59
Messa in moto Diesel 61
Montaggio di un ricevitore auto-radio . 93
Motore, livello, riempimento 99

N

Numero delli chiavi 11

O

Olio motore 99
Orologio elettrico 35

P

Passagio della velocita' 67
Plafoniera 37
Pneumatici inverno 119
Pneumatici (precauzioni) 83
Pneumatici (pressioni) 159
Pneumatici sicurezza 81
Pompa d'iniezione (Diesel) 103
Portaceneri 37
Portellone POST 19
Precauzioni per l'inverno (consigli) ... 117
Precauzioni prima della partenza 73
Pressione dei pneumatici 159
Pressione di gonfiaggio 11

Q

Quadro strumenti 50-52-54

R

Refrigerazione 44-47
Regolazione dei proiettori 31
Regolazione sedili Anteriori 23
Retrovisori 37
Rimorchio (roulotte) 121
Riparazione 123
ripiano posteriore 25
Riscaldamento 43-47
Rodaggio 67
Ruota di scorta 77-79

S

Sbrinamento-disappannamento del parabrezza 43-47
Sbrinamento-disappannamento del vetro posteriore 35
Scatola del cambio automatico ... 69-71
Sedili Anteriori 23-25
Sedili termici 35
Segnalazione ANT 85
Segnalazione POST 87
Segnale d'emergenza 35
Servosterzo 103
Sostituzione delle lampade 85-87
Sostituzione di ruota (rimontaggio) 79
Sostituzione ruota (smontaggio) 77
Spie 50-52-54-63-65
Starter 59
Strumento combinato 50-52-54
Svuotamento-riempimento 99

T

Targa 87
Tergi-vetro 33
Tetto apribile 39
Traino 123

V

Ventilazione - riscaldamento . 40-43-44-47
Verifiche, livelli, riempimenti ... 101-103-99
Vetri laterali 39

Al fine di rispondere alle norme previste la vostra vettura puo' essere equipaggiata di dispositivi antinquinamento corrispondente alle norme vigenti.

Automobili PEUGEOT si riserva il diritto di modificare senza preavviso le caratteristiche Tecniche e l'equipaggiamento dei modelli presentati. La descrizione di alcuni modelli puo' figurare fra questo libretto senza per questo essere commercializzati in alcuni paesi.

APPELLATIONS COMMERCIALES DES LUBRIFIANTS MOTEUR HOMOLOGUES ET RECOMMANDES EN EUROPE (1)
HANDELSBEZEICHNUNGEN DER IN EUROPA ZUGELASSENEN UND EMPFOHLENEN SCHMIERMITTEL (1)
DENOMINAZIONI COMMERCIALI DEI LUBRIFICANTI MOTORE OMOLOGATI E RACCOMANDATI IN EUROPA (1)

	Esso		Shell	
	ESSENCE/*BENZIN*/BENZINA	DIESEL	ESSENCE/*BENZIN*/BENZINA	DIESEL
F	ESSO SUPER OIL 10W-40 ESSO RACING OIL 15W-50 (2)	ESSO SPECIAL DIESEL MOTOR OIL 15W-40 ESSO DIESEL RACING OIL 10W-40	SHELL PUISSANCE 5 10W-40 SHELL PUISSANCE 7 15W-50 (2)	SHELL PUISSANCE DIESEL 15W-40 SHELL PUISSANCE 7 DIESEL 10W-40
A	ESSO SUPER OIL 15W-40 ESSO ULTRA OIL 10W-40	ESSO SPECIAL DIESEL MOTOR OIL 15W-40	SHELL HELIX 10W-40	SHELL SUPER DIESEL T 10W-40
Benelux	ESSO SUPER OIL 10W-40 ESSO ULTRA OIL 10W-40	ESSO SPECIAL DIESEL MOTOR OIL 15W-40	SHELL HELIX 10W-40	SHELL SUPER DIESEL T 10W-40
DK	—	—	SHELL HELIX 10W-40	SHELL SUPER DIESEL T 10W-40
SF	ESSO SUPER OIL 10W-40 ESSO ULTRA OIL 10W-40	ESSO SPECIAL DIESEL MOTOR OIL 15W-40	SHELL HELIX 10W-40	SHELL SUPER DIESEL T 10W-40
GB	ESSO SUPERLUBE + 15W-40 ESSO SUPERLUBE EX2 10W-40	ESSO SUPERLUBE DIESEL 15W-40	SHELL GEMINI 10W-40	SHELL SUPER DIESEL 15W-40
GR	ESSO SUPER OIL 15W-40	ESSOLUBE XD3 15W-40	SHELL HELIX 15W-50	SHELL SUPER DIESEL 15W-40
IRL	ESSO SUPERLUBE + 15W-40 ESSO SUPERLUBE EX2 10W-40	ESSO SUPERLUBE DIESEL 15W-40	SHELL GEMINI 10W-40	SHELL SUPER DIESEL 15W-40
I	ESSO SUPER OIL + 10W-40 ESSO EXTRA SPECIAL MOTOR OIL 15W-40	ESSO SPECIAL DIESEL + MOTOR OIL 15W-40 ESSO SYNTHETIC TURBO DIESEL MOTOR OIL 10W-40	SHELL HELIX 15W-40	SHELL SUPER DIESEL 15W-40
N	ESSO SUPER OIL 10W-40 ESSO ULTRA OIL 10W-40	ESSO DIESEL + MOTOR OIL 10W-40	SHELL HELIX 10W-40	SHELL SUPER DIESEL T 10W-40
P	ESSO SUPER OIL 15W-40 ESSO RACING OIL 15W-50	ESSOLUBE XD3 20W-50 ESSO DIESEL RACING OIL 10W-40	SHELL HELIX 15W-50	SHELL SARAMA TD 15W-40
D	ESSO SUPER OIL 15W-40 ESSO ULTRA OIL 10W-40	ESSO SPECIAL DIESEL MOTOR OIL 15W-40	SHELL SUPER 3 10W-40	SHELL SUPER DIESEL T 10W-40
S	—	—	SHELL HELIX 10W-40	SHELL SUPER DIESEL T 10W-40
CH	ESSO SUPER OIL 15W-40 ESSO ULTRA OIL 10W-40	ESSO SPECIAL DIESEL MOTOR OIL 15W-40	SHELL HELIX 10W-40	SHELL SUPER DIESEL T 10W-40
E	ESSO SUPER OIL 20W-50 ESSO RACING OIL 15W-50	ESSOLUBE XD3 20W-50 ESSO DIESEL RACING OIL 10W-40	—	—

E	CEPSA	ESSENCE/*BENZIN*/BENZINA	CEPSA SUPERMULTIGRADO 15W-40
		DIESEL	CEPSA SUPERMULTIGRADO DIESEL 15W-40

(1) Niveau de qualité mini : Moteurs à Essence : CCMC G4 ou G5
Moteurs Diesel : CCMC PD1 ou PD2

(2) Pour conduite sportive.

(1) Mindestgüteklasse : Benzinmotoren : CCMC G4 oder G5
Dieselmotoren : CCMC PD1 oder PD2

(2) Für sportliches Fahren.

(1) Livello di qualità minima : Motore benzina : CCMC G4 o G5
Motore Diesel : CCMC PD1 o PD2

(2) Per la guida sportiva.

LUBRIFIANTS HOMOLOGUES ET RECOMMANDES
ZUGELASSENE UND EMPFOHLENE SCHMIERMITTEL
LUBRIFICANTI OMOLOGATI E RACCOMANDATI

ORGANES *TEILE* ORGANI	Esso	Shell	NIVEAU DE QUALITE *GÜTEKLASSE* LIVELLO DI QUALITÀ	
			* API	CCMC
Boîte de vitesses mécanique *Mechanisches Getriebe* Cambio di velocità meccanico	**GEAR OIL BV** 75W-80W	**SHELL SF 5288** 75W-80W	GL5	—
Pompe d'assistance de direction/Boîte de vitesses automatique *Pumpe der Servolenkung/Automatikgetriebe* Pompa del servosterzo/Cambio di velocita automatico	**ESSO ATF DEXRON II** D 21065 / 21611	**SHELL ATF DEXRON II** D 21774	—	—

* API - American Petroleum Institute - CCMC - Comité des Constructeurs du Marché Commun

(N) 205 DCM 4170 FR. AL. IT.

PEUGEOT